aerospace
climate control
electromechanical
filtration
fluid & gas handling
hydraulics
pneumatics
process control
sealing & shielding

Hydraulik-Schlauch, Armaturen und Zubehör

Katalog

Parker

ENGINEERING YOUR SUCCESS.

Parker Hose Products Division

Eine kurze Zusammenfassung einer langen Geschichte

Die im Jahre 1948 gegründete Parker Hose Products Division etablierte sich schnell als Pionier und Marktführer in der Schlauchbranche.
Aufbauend auf den Erfolg als Marktführer entwickelt und nutzt Parker jetzt mehr denn je neue Technologien und Methoden, um seine Kunden mit innovativen Produkten und Lösungen zu bedienen.
Über strategische Partnerschaften im Erstausrüster- und Ersatzteilmarkt bietet die Hose Products Division kundenspezifische Lösungen und Serviceleistungen für beide Märkte – mit klarer Orientierung an den Bedürfnissen der Kunden.

Unser Ziel ist der dauerhafte Erfolg für unsere Partner.

Die enge und vertrauensvolle Zusammenarbeit mit dem notwendigen gegenseitigen Respekt führt zu einer offenen Kommunikation mit schnellen und klaren Lösungen.
Die Hose Products Division Europe hat Ihren Hauptsitz in Veniano (Italien), in der Nähe von Mailand. Sie liefert die Schlauchprodukte und den Service für nahezu alle industriellen und hydraulischen Anwendungsbereiche.

Der Kunde im Mittelpunkt

HPDE bedient mit klarer Fokussierung auf die Wünsche des Kunden in allen unternehmerischen Aktivitäten die definierten Zielmärkte mit Hydraulik- wie auch Industrieschlauchprodukten und Serviceleistungen. Die Maximierung der von unseren Kunden erfahrenen Werte hinsichtlich Qualität und Service wird eine fortwährende hohe Profitabilität gewährleisten. Als kundenfreundlich aufgestelltes Unternehmen sehen wir die Selbstverantwortung und aktive Beteiligung aller Mitarbeiter als den Schlüsselfaktor, HPDE als einen bevorzugten Lieferanten in unseren Zielmärkten zu etablieren.

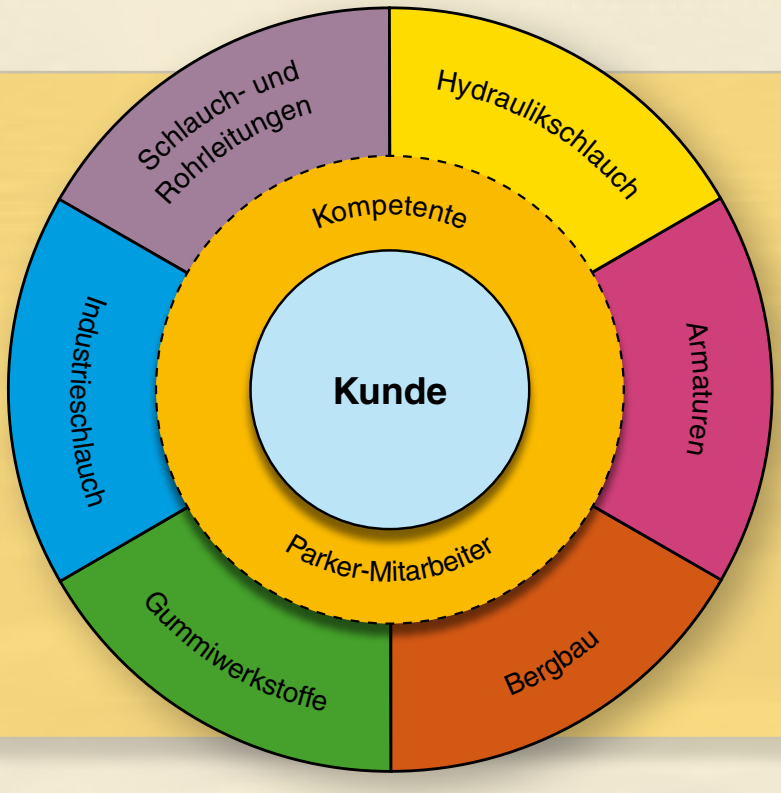

Hydraulik-Schläuche
Geflochtene
und spiralisierte
Nieder-, Mittel- und
Hochdruckschläuche

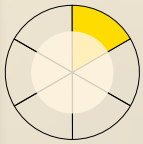

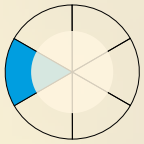

Industrie-Schläuche
Extrudierte und
dorngefertigte
Gummischläuche
sowie PVC-PU
Schläuche

Hydraulik-Armaturen
Press- und
Steckarmaturen in
Stahl, Edelstahl und
Messing in Standard-
und Sondergrößen

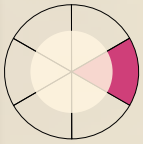

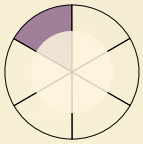

**Rohr- und
Schlauchleitungen**
Rohr- und
Schlauchleitungs-
kombinationen,
Tech. Service,
Kanban, Kitting

Bergbau-Produkte
Bergbau-Schläuche,
Adapter, Ventile,
Filter, Kupplungen
und Rohrleitungen

Gummi-Mischung
Standard-
Mischungen und
kundenspezifische
Mischungen in
schwarz und farbig
lieferbar

Weltbewegend ...

Wir sorgen für Bewegung – weltweit

Was auch immer Ihr Anwendungsgebiet sein mag – die Hose Products Division Europe hat die beste Lösung.

Marktsegmente für Hydraulikschlauch:

- Bauwirtschaft
- Transportwesen
- Landwirtschaft
- Forstwirtschaft
- Förderzeuge
- Automobilindustrie
- Werkzeugmaschinen
- Luft- und Raumfahrt
- Spritzguss
- Zellstoffe und Papier
- Seefahrt und Marine
- Engergiewirtschaft

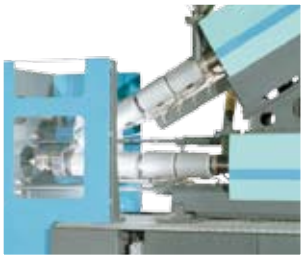

Parker Hose Products Division

– ein Marktführer in der Schlauchbranche

Parker bietet weltweit garantiert leckagefreie Schlauchleitungs-Systeme für die sichere Beförderung unterschiedlichster Medien.

- **Niederdruck Push-Lok**
  die intelligente Lösung für Niederdruck-Systeme
- **Niederdruck Spezial**
  für außergewöhnliche Anwendungen: Druckluft, hohe Temperaturen, Kältetechnik, Klimaanlagen und Bremsleitungen

- **Mitteldruck Hydraulik**
  die *Elite No-Skive* Compact Schläuche und die klassischen *No-Skive* Schläuche erfüllen die Anforderungen von heute und morgen in der Erstausrüstung und im Ersatzteilgeschäft

- **Hochdruck Hydraulik**
  zuverlässig auch unter stärkster Belastung in Anwendungen wie Gelenkkippern, Bau-, Forst- und Landmaschinen und im Bergbau

- **Montagemaschinen/Zubehör**
  das perfekte Zubehör für die umfangreichste Palette an Schlauch und Armaturen auf dem Markt.
  Die Parkrimp-Technologie von Parker ist überall im Markt als das montagefreundlichste und präziseste System zum Konfektionieren von Schlauchleitungen anerkannt.

Unser hoher Service-Standard orientiert sich ausschließlich an den Bedürfnissen unserer Kunden

Die Rapid Service Unit (RSU) fertigt Spezial-Schlaucharmaturen außerhalb des Standardprogramms

Unsere Rapid Service Unit ist spezialisiert auf die Herstellung kundenspezifischer Schlaucharmaturen und Prototypen. Dieser Bereich ist zuständig für das Prüfen der Kundenanfrage aus der Sicht der Technik wie auch für die Erstellung eines wirtschaftlichen Produktionsprozesses.

Die Rapid Service Unit ist aufgrund der engen Zusammenarbeit zwischen den Parker Fertigungseinheiten und den Parker Sales Companies (PSC) jederzeit in der Lage, schnell Angebote zu erstellen und umgehend zu liefern. Die Bestellungen werden vom Auftragseingang bis hin zum Versand der Armaturen von einer Abteilung koordiniert.

Für die Produktion der Spezial-Schlaucharmaturen stehen in einer separaten Fertigungszelle, die mit modernen CNC-Maschinen und Werkzeugen ausgestattet ist, fest zugeordnete Betriebsmittel bereit.

Die Hose & Tube Assembly Unit (HTA) liefert erstklassige Hydraulik- und Industrieschlauchleitungen

- Nieder-, Mittel- und Hochdruckhydraulik-Schlauchleitungen mit vielen Anschlussformen
- Schlauch-/Rohrleitungs-kombinationen für Anwendungen in der Hydraulik und in Klimaanlagen
- Bearbeiteter Stahl, Edelstahl, Aluminium- und Kupferrohre mit einer großen Auswahl an hartgelöteten, geschweißten, geformten und vormontierten Anschlussformen
- Industrieschlauch-leitungen
- Spezielle Schlauchleitungen für Anwendungen in Sportwagen

Alle Schlauch- und Rohr-leitungen erfüllen bzw. über-treffen internationale Normen und die Anforderungen inter-nationaler Erstausrüster. Der Geschäftsbereich bietet erst-klassigen Kundendienst bei Technik- und Konstruktions-fragen sowie bei Qualitäts- und Logistiklösungen.

Wir bieten weit mehr als innovative Produkte und Lösungen

Schulungen für Schlauchprodukte

Das umfassende Schulungsprogramm der Hose Products Division Europe beinhaltet theoretische und praktische Trainingseinheiten. Die Schulungen finden in regelmäßigen Abständen in den verschiedenen Parker-Niederlassungen statt. Neben den Standard-Schulungen bietet Parker auch die Möglichkeit kundenorientierter Schulungen im Hause des Kunden.
Das Hauptziel der Parker-Produktschulungen ist, Spezialwissen über Schlauchprodukte, Armaturen, Anschlüsse und Kataloge zu vermitteln. Dies befähigt unsere Kunden, alle Parker-Schlauchprodukte gezielt auszuwählen und sicher anzuwenden.

Wenn Sie mehr über die Hose Products Division Europe wissen möchten, besuchen Sie unsere Homepage unter **www.parker.com/euro_hpd** und für weitere Informationen zu anderen Parker Produkten rufen Sie bitte zum Nulltarif die europäische Informationszentrale von Parker unter **0800 27 27 5374** an.

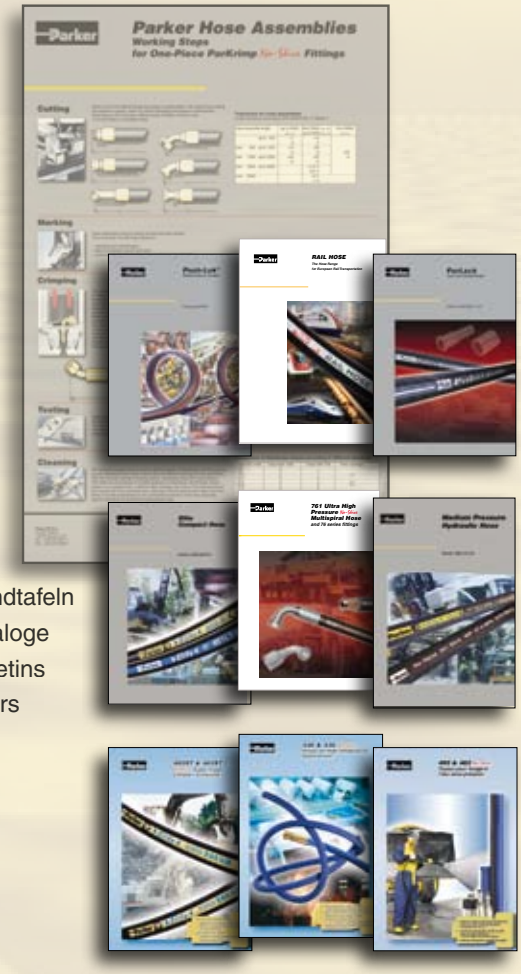

Informationsmaterial zu Parker-Schlauchprodukten

Informationsmaterial zu Parker-Schlauchprodukten erhalten Sie von dem zuständigen Parker Service Center oder über unsere Homepage www.parker.com/euro_hpd

Unter dem Menüpunkt „Division Literature“ finden Sie eine Übersicht der aktuellsten Kataloge, Prospekte, Technischen Informationen etc.

Wandtafeln
Kataloge
Bulletins
Flyers

Value Added Services

ParkerStore – Servicekompetenz für Hydraulik- und Pneumatiksysteme

Die ParkerStore Organisation bietet ihren Kunden neben dem umfangreichen Produkt-Sortiment die kompetente Beratung für die Wartung und Reparatur von Hydraulik- und Pneumatiksystemen. Die geschulten Mitarbeiter unterstützen den Kunden bei der Auswahl der Komponenten oder stellen in der zertifizierten Werkstatt des ParkerStores Schlauchleitungen und andere Bauteilgruppen direkt her. Die Konfektionierung baugleicher Ersatzschlauchleitungen im Rahmen des Parker Tracking Systems wird künftig eine Exklusiv-Leistung des ParkerStores und der HoseDoctor-Fahrzeuge sein.

HOSE DOCTOR® – Vor-Ort-Reparatur- und Austauschservice für Hydraulikschläuche und Komponenten

Dieser Notdienst ist über eine kostenlose Telefon-Hotline zu erreichen. Das HOSE DOCTOR® Fahrzeug ist eine mobile Werkstatt, die mit den gängigsten Schlauchleitungen, Rohrverschraubungen, Schnellkupplungen und mit hydraulischen Schmiermitteln ausgestattet ist. Der HOSE DOCTOR® Techniker ist daher in der Lage, fehlerhafte Bauteile oder ganze Bauteilgruppen vor Ort schnell zu ersetzen.

Parker® Tracking System – einzigartig wie ein Fingerabdruck

Das Parker Tracking System ist der schnellste Weg zu Ersatz-Schlauchleitungen mit Original-Parker-Komponenten. Wenn eine Ersatzschlauchleitung benötigt wird, genügt ein Anruf im nächsten ParkerStore oder bei der kostenlosen Service Telefon-Nr. 00800-2727-5374.
Anhand des 8-stelligen Parker Tracking Codes wird im ParkerStore die Schlauchleitung eindeutig und sicher identifiziert und umgehend baugleich neu konfektioniert. Ein schneller und zuverlässiger ParkerStore Service für unsere Kunden.

Parker Tracking System – einzigartig wie ein Fingerabdruck

ParkerStore Container

Der ParkerStore-Container ist eine voll ausgestattete transportable Werkstatt. Er wird für die gesamte Dauer großer Bauprojekte bereitgestellt und dort für die Wartung und Reparatur der Hydraulik- und Pneumatiksysteme der Baumaschinen und -fahrzeuge eingesetzt. Diese wichtige Serviceleistung direkt vor Ort trägt dazu bei, Ausfallzeiten der Maschinen zu reduzieren und Stillstand zu vermeiden, damit Projekte im Straßen-, Tunnel- oder Eisenbahnbau im geplanten Zeit- und Kostenrahmen realisiert werden können.

Technische Dienste

Mit TechServices bietet Parker eine echte Kunden-Partnerschaft.
Parker Ingenieure optimieren in enger Zusammenarbeit mit dem Kunden den Kreislauf von hydraulischen und peumatischen Anlagen.
Sie stehen beratend zur Verfügung von der Konzeption bis zur Installation und übernehmen das Training der Bediener.

Bausätze – kundenspezifische Bestellungen

Klar definierte Artikelgruppen aus Schläuchen, Verschraubungen und Zubehör, die regelmäßig von einem Kunden bezogen werden, können auch unter einer gemeinsamen Referenznummer als Bausatz geliefert werden.

Breadman

Dieser Dienst beinhaltet die Lieferung einzelner Komponenten oder ganzer Baugruppen direkt in die Produktion des Kunden – an Fertigungsstraßen, Arbeitsstationen oder Pufferlager innerhalb der Produktion. Der Breadman Service wird von Parker selbst oder von zertifizierten Parker-Händlern angeboten. Durch die Just-in-Time-Lieferung reduziert der Kunde seine Lagerbestände, verringert den Handlings-Aufwand und erhöht die Sicherheit der Bereitstellung.

- **Technisches Handbuch**

- **Niederdruck Push-Lok**
- **Niederdruck Spezial**

- **Mitteldruck Hydraulik**

- **Hochdruck Hydraulik**

- **Maschinen und Zubehör**

Parker Hannifin übernimmt keine Haftung für Druckfehler und Irrtümer.

aerospace
climate control
electromechanical
filtration
fluid & gas handling
hydraulics
pneumatics
process control
sealing & shielding

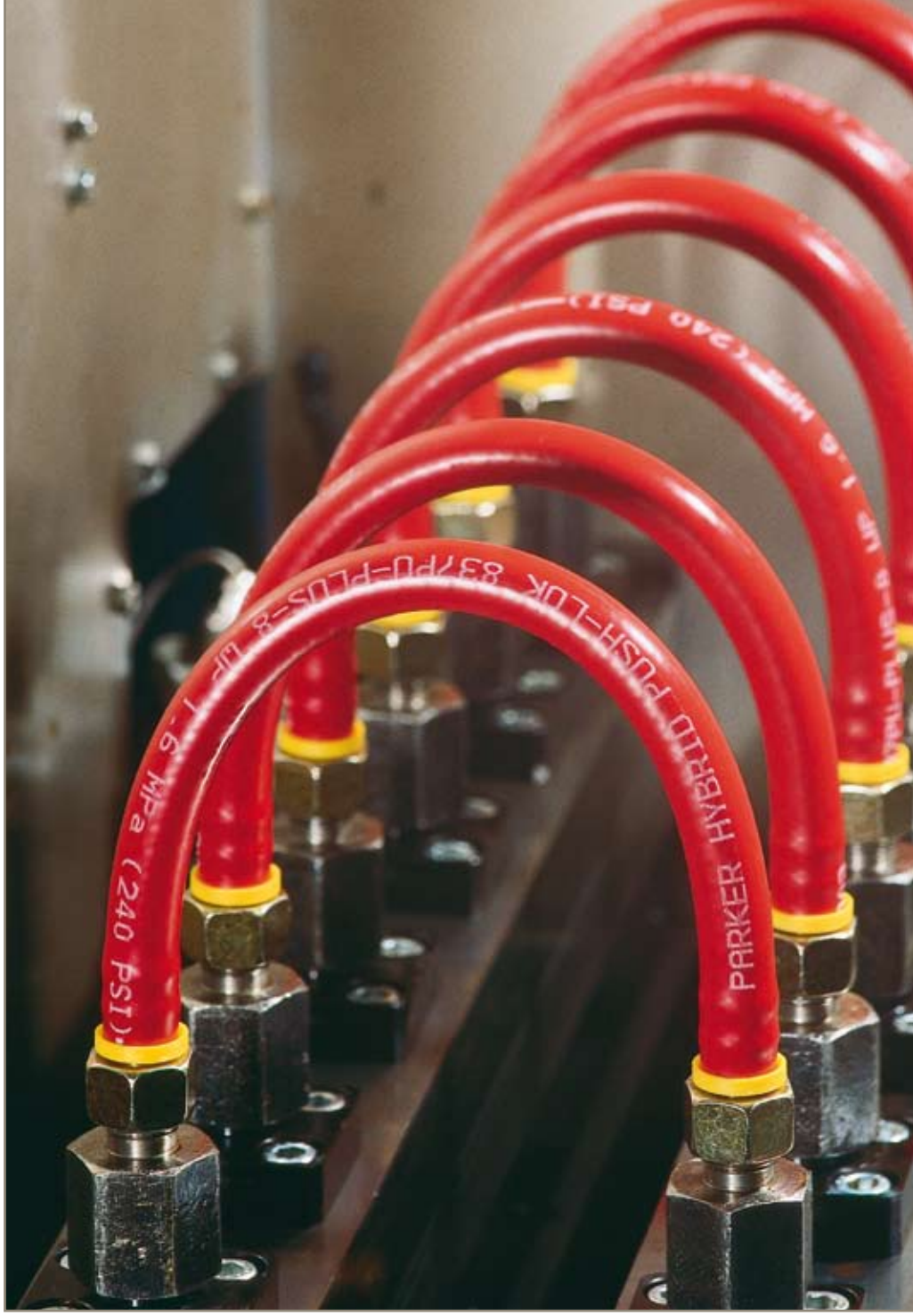

Hydraulik-Schlauch, Armaturen und Zubehör

Technisches Handbuch

Parker

ENGINEERING YOUR SUCCESS.

Technologie

Die heutige Schlauch- und Armaturen-Technik muss sich an stetig steigenden Anforderungen anspruchsvoller Anwendungen in modernen Maschinen und Anlagen orientieren – oftmals unter härtesten Umgebungsbedingungen.

Parker stellt sich diesen wichtigen Marktanforderungen durch die permanente Entwicklung innovativer Produkte unter Implementierung von Spitzentechnologien.

Parkrimp No-Skive-Technologie – die sichere Verbindung

Schlauchleitungen beeinflussen die Gesamtleistung und Sicherheit eines hydraulischen Systems. Das No-Skive-Konzept wurde von Parker Hannifin schon vor etwa 30 Jahren auf den Markt gebracht. Durch die ständige Weiterentwicklung und den Einsatz moderner Materialien und Fertigungstechniken entwickelte sich die No-Skive-Armatur zu einem herausragenden und weltweit bewährten Produkt.

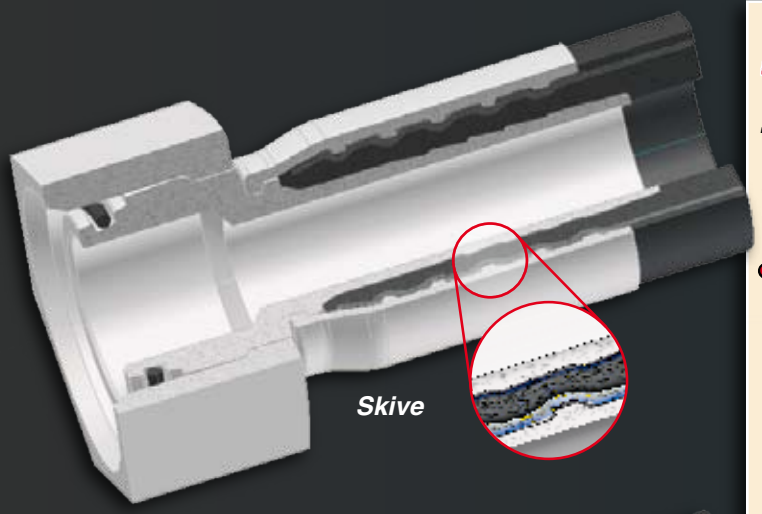

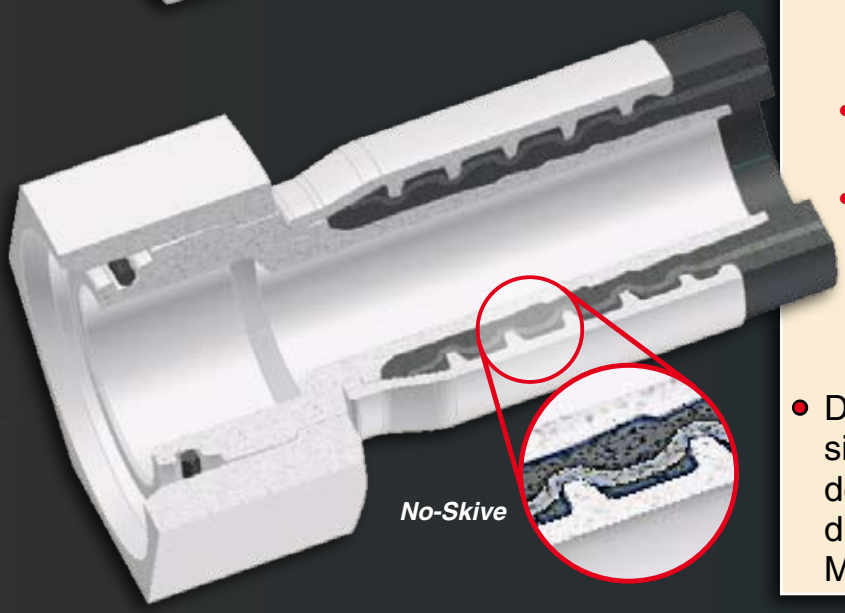

No-Skive im Vergleich zu traditionellen Schälarmaturen (Skive)

- Bei der Montage von No-Skive-Schlauch und Cr(VI) freier Armatur kann auf das Abschälen der Außenschicht des Schlauches verzichtet werden:
  - Ein frühzeitiger Schlauchausfall durch zuviel oder zuwenig Abschälen wird vermieden.
  - Der Druckträger aus Stahldraht bleibt gegen Korrosion geschützt.
  - Während der Montage der Schlauchleitung wird der Druckträger aus Stahldraht durch die Gummiaußenschicht mechanisch geschützt.
- Die No-Skive-Cr(VI) freie Armaturen sind so konstruiert, dass die Zähne der Hülse sich bis zum Draht durchbeißen und so ein Halt von Metall auf Metall gewährleistet wird.

Die Parker Hose Products Division definiert die „power-grip“ Verbindung von Pressarmatur und Hydraulikschlauch als kritischen Bereich in allen flexiblen Schlauchleitungen. Die richtige Kombination von No-Skive-Schlauch und Cr(VI) freier Armatur garantiert eine perfekte formschlüssige Verbindung von Hülse und Druckträger und gewährleistet somit eine sichere, leckagefreie Schlauchleitung mit langer Lebensdauer.

Umweltfreundlicher Beschichtungsprozess

Chromium-6 Free

Seit 1. Juli 2007 gilt die EU-Altauto-Richtlinie (ELV) als Bestandteil der EG-Richtlinie 2000/53/EG. Diese Richtlinie beinhaltet:

- Wiederverwertung von Fahrzeugteilen
- Verbot u. a. von Cadmium sowie Chrom-VI, Quecksilber und Blei mit bestimmten Ausnahmen
- Metallisches Chrom und Chrom(III)-Verbindungen dürfen weiterhin verwendet werden

Chrom-VI ist nach der EU Richtlinie 67/548/EWG in die Kategorie 2 eingestuft worden – als ein Stoff, der unter bestimmten Voraussetzungen krebserregend wirken kann. Hautkontakt kann zu allergischen Reaktionen führen. Bereits seit 2006 werden deshalb alle Parker Armaturen aus Stahl, durch eine Chrom-VI-freie Beschichtung, vor Korrosion geschützt. Dieser Beschichtungprozess sorgt für eine erhöhte Korrosionsbeständigkeit der Armaturen und ist umweltfreundlicher, als die bisher verwendeten Chrom-VI-haltigen Beschichtungen. Durch die Chrom-VI-freie Beschichtung ändert sich die Farbe der Armaturen von gold in silber. Die Funktion der Armaturen bleibt von dieser Veränderung unbeeinflusst. Der neue Beschichtungsprozess ist weltweit in allen Parker Fertigungsstätten eingeführt.

Sonderarmaturen in Kleinserien oder für Spezialanwendungen

Kundenspezifische Schlaucharmaturen werden von der Rapid Service Unit betreut und können in folgenden Ausführungen geliefert werden:

- Sprunggrößen
- Spezifische Endkonfigurationen
- Extra lange Schenkellängen
- Nippel-/Rohrkombinationen
- Prototypen nach Kundenwunsch

Die Sonder-Armaturen werden bereits ab einer Losgröße von einem Stück in Automatenstahl 11 SMn Pb 30, Edelstahl 1.4571, Messing Cu Zn 39 Pb 3 oder auf Anfrage auch in andern Materialien produziert.

Die Umwelt zählt – der Öko-Schlauch kommt

Der Umweltschutz und die Reduktion der Umweltverschmutzung gewinnen in unserer sich verändernden industriellen Welt immer mehr an Bedeutung. Die Hydraulikindustrie ist dabei keine Ausnahme. Der Umweltschutz und die Aufgabe, die Umweltverschmutzung möglichst gering zu halten, befinden sich in einem dynamischen Reaktionsprozess auf die Prioritäten, die von der Regierung und den lokalen Behörden gesetzt werden und werden somit zu einem wichtigen Faktor in der Herstellung vieler Produkte. Sei es in Kommunalfahrzeugen, Baumaschinen, landwirtschaftlichen Maschinen oder Nutzfahrzeugen der Forstwirtschaft – der Trend zur Verwendung biologisch abbaubarer Öle in Hydraulikanlagen verstärkt sich.

Die Hose Products Division Europe bietet ein komplettes Programm an Schläuchen mit reiner Nitril-Innenschicht und Druckträger aus einer oder zwei Drahtgeflechtslagen bis hin zum sechslagigen Multispiralschlauch. Diese Schlauchprodukte zeichnen sich durch ihre außergewöhnliche Beständigkeit gegen Hydrauliköl und biologisch abbaubares Öl aus - und das bei Temperaturen bis zu 100° C. Ein weiterer Vorteil ist, dass keine Verluste in der Druckleistung auftreten.

Die PushLok-Hybrid-Technologie – die perfekte Verbindung zweier Grundstoffe

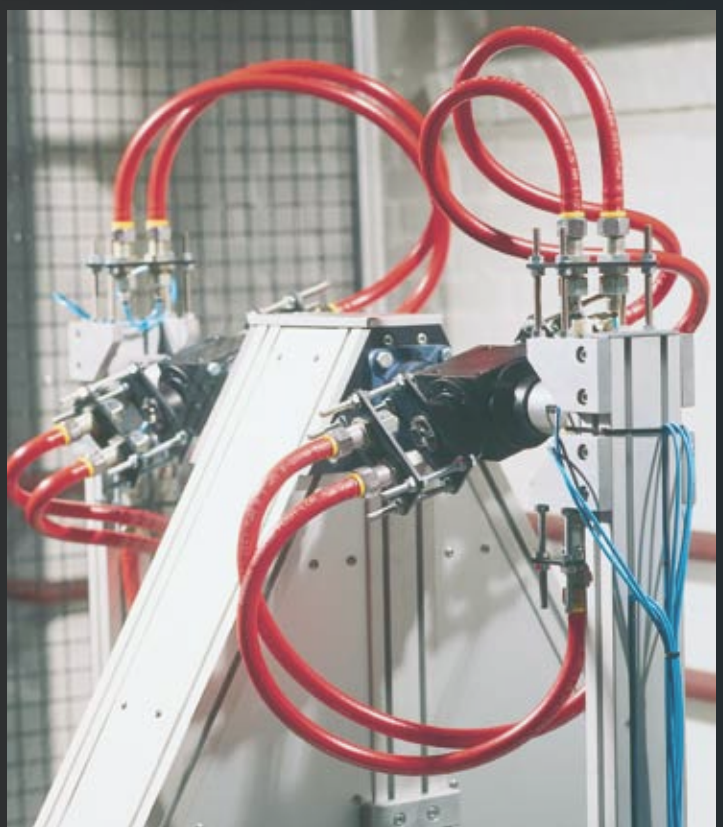

Durch die interaktive Entwicklung von Materialien sowie Fertigungsverfahren führte die Kombination von Polyurethan und synthetischen Elastomeren zur erfolgreichen Entwicklung eines Hybrid-Push-Lok-Schlauches, der sich durch außergewöhnliche technische Eigenschaften auszeichnet.

- Schlauchdecke aus hochwertigem Polyurethan, hochabriebfest und beständig gegen Schweißspritzer.
- Druckträger aus hochfestem Textilgeflecht, gewährleistet den ausreißsicheren Halt der Armatur in dem Schlauch
- Schlauchseele aus synthetischem Elastomer, beständig gegen Hydraulikflüssigkeiten, trockene Luft, Wasser, Wasseremulsion, etc

Inhaltsverzeichnis

Terminologie Schlauch und Armaturen – Die Grundlagen . . . Aa-1-4
Sicherheit – oberstes Gebot !! Aa-5
Sichere Schlauchleitungsmontage in 8 Schritten Aa-6
1 Anwendung Aa-6
2 Schlauchnennweite Aa-6
3 Betriebsdruck Aa-7
4 Temperatur Aa-7
5 Medienverträglichkeit Aa-8
6 Schlaucharmaturen Aa-8
7 Herstellung der Schlauchleitung Aa-9-10
8 Verlegung / Einbau / Umgebungseinflüsse Aa-11-13
Bestellinformationen (Beschreibung der Bestellnummern) . Aa-14-15

Technische Daten

Schlauchübersicht Ab-2
Betriebsdrücke für Schlaucharmaturen Ab-3
Armaturen-Typenübersicht Ab-4-Ab-5
Nomenklatur Anschlussformen Ab-6-Ab-9
Zulassungen für Schlauchtypen Ab-10-Ab-11
Umrechnungstabelle Ab-12
Temperatur- / Druck-Diagramm Ab-13
Durchflussmengen-Nomogramm Ab-14
Montage von Armaturen mit Überwurfmutter Ab-15
Chemische Beständigkeit Ab-16-Ab-21
Sicherheitshinweise Ab-22-Ab-25
Gewinde-Identifikation Ab-26-Ab-35

Grundlagen der Terminologie Schlauch und Armaturen

Die Festlegung der Schlauchleitungen beim Aufbau eines Hydrauliksystems und die damit verbundene Auswahl des Schlauchtyps und der Schlaucharmaturen gehört in der Regel zu den letzten Aktivitäten in der Maschinen- bzw. Anlagenkonstruktion.
Ihre Bedeutung wird oft unterschätzt, ist aber für die Gesamtfunktion des ganzen Systems und deren Lebensdauer sehr entscheidend.
Dieses Technische Handbuch mit Katalog ist ein Leitfaden für die richtige Auswahl von Schlauch und Armatur und es beleuchtet ebenso die wichtigsten Aspekte der Sicherheit bei deren Einsatz als Schlauchleitung in der Anwendung.

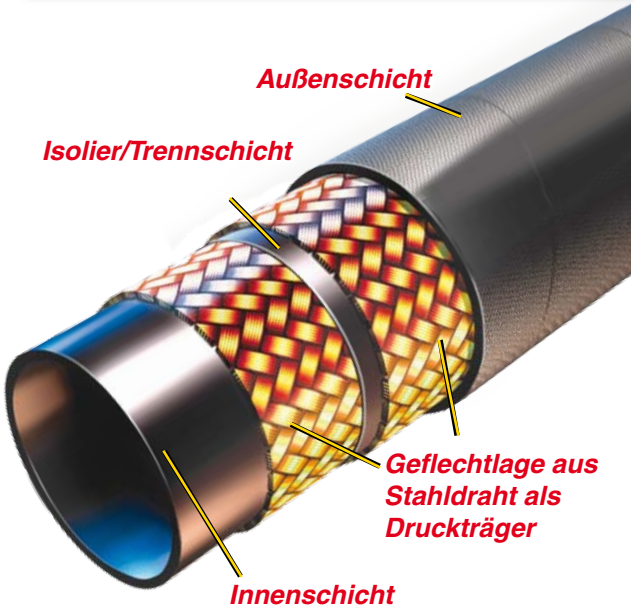

Schlauch

Ein typischer Schlauch besteht aus einer extrudierten Innenschicht aus synthetischem Gummi, dessen alleinige Aufgabe darin besteht, das transportierte Medium im Schlauch zu halten. Um dem Mediumsdruck im inneren standzuhalten, ist die Gummi-Innenschicht mit einer geflochtenen bzw. spiralisierten Druckträgerschicht umgeben. Diese Druckträgerschicht kann aus einer oder mehreren Lagen aus Textilmaterial oder Stahldraht (oder beides) bestehen.
Um diese inneren Schichten des Schlauches vor den Umgebungseinflüssen zu schützen, wird um den Druckträger eine Außenschicht aus synthetischem Gummi extrudiert.

Schlauchleitungen Einbau von Schlauchleitungen

Die Verbindung von Schlauch und Armatur(en) zu einer Schlauchleitung ist ein kritischer Prozess, der von geschultem Personal ausgeführt werden muss, welches die genauen Anweisungen zur Montage von Schlauchleitungen befolgt. Unsachgemäß montierte Armaturen können sich vom Schlauch lösen und zu schweren Personen- oder Sachschäden führen, wenn der Schlauch ausschlägt oder wenn es zu Bränden aufgrund austretendem Mediums kommt. (Siehe „Sichere Schlauchleitungsmontage in 8 Schritten“, Kapitel Aa-8).
Die Schlauchleitung muss innerhalb bestimmter Grenzen betrieben werden, um für größtmögliche Sicherheit und lange Lebensdauer zu sorgen. Diese Grenzwerte werden in diesem Katalog sowohl durch Normen von Regierung und Institutionen definiert als auch durch Spezifikationen nach ISO 17165-2, SAE J 1273 oder EN982.

Betriebsdruck

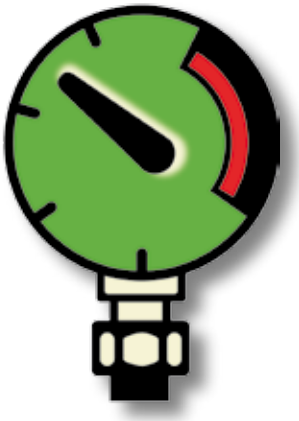

Die Auswahl von Schlauch und Armatur muss so getroffen werden, dass der angegebene empfohlene Maximalbetriebsdruck von Schlauch und Armatur gleich dem oder größer als der maximale Systemdruck ist. Druckstöße oder zeitweilige Druckspitzen im System müssen unterhalb des maximalen Betriebsdrucks der Schlauchleitung liegen. Druckstöße und Druckspitzen können normalerweise nur durch entsprechend empfindliche elektrische Messgeräte erfasst werden, die den Druck in Intervallen von Millisekunden messen und anzeigen. Mechanische Druckmessgeräte zeigen einen relativ „statischen“ Druck an und können nicht immer zur Erfassung von Druckstößen oder kurzfristigen Druckspitzen verwendet werden.

Prüfdrucktest

Dieser Test wird üblicherweise auf Kundenwunsch durchgeführt und erfolgt nach einem in der ISO 1402-Norm festgelegten Verfahren. Der Test sollte bei normaler Umgebungstemperatur in einem Prüfstand durchgeführt werden, wobei Wasser oder ein anderes geeignetes Medium zu verwenden ist. Die Schlauchleitung sollte zwischen 30 und 60 Sekunden unter den zweifachen Betriebsdruck der Schlauchleitung gesetzt werden. Es sollten weder Leckagen noch Druckabfall auftreten. Zusammen mit der Schlauchleitung sollte ein vollständiger Prüfbericht an den Kunden ausgehändigt werden.

Berstdruck

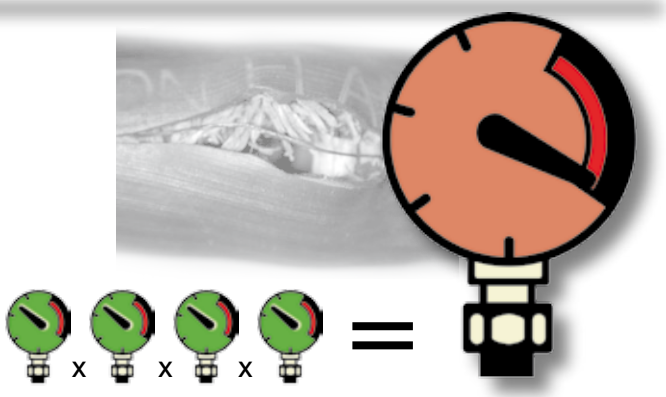

Alle Schlauchtypen in diesem Katalog haben einen Druckbemessungsfaktor von 4:1, d.h., dass der Berstdruck (Zerstörung des Schlauches) mindestens das Vierfache des angegebenen maximalen Betriebsdrucks beträgt.
Der angegebene Nennberstdruck für den Schlauch ist nur für Produktionsprüfzwecke gedacht – der Berstdruck sollte bei der Auswahl eines Schlauches **niemals** eine Rolle spielen.

Medienverträglichkeit

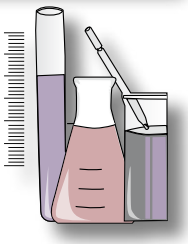

Die Schlauchleitung (Innenschlauch, Außenschicht und Armaturen) muss eine chemische Beständigkeit gegen das von ihr transportierte Medium sowie das umgebende Medium aufweisen. (Die im Katalog enthaltene Tabelle über chemische Beständigkeit bezieht sich nur auf die Beständigkeit der Innenschicht gegenüber dem jeweiligen Medium.)

Temperaturbereich

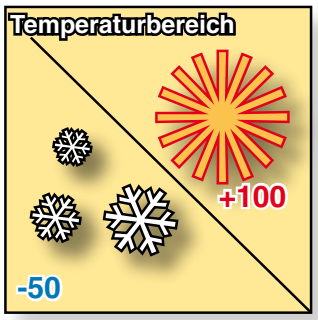

Um die Eigenschaften des Gummischlauches nicht negativ zu beeinflussen, sollte sichergestellt werden, dass Medium- sowie Umgebungstemperatur – konstant oder zeitweilig – die im Katalog angegebenen Grenzwerte nicht überschreiten. Temperaturen unter- und oberhalb der empfohlenen Grenzwerte wirken sich schädlich auf den Schlauch (beschleunigte Alterung) aus und können zum Schlauchausfall bzw. zu Undichtigkeiten führen. Die mechanischen Eigenschaften des Schlauches werden ebenfalls durch niedrige oder hohe Temperaturen beeinflusst und sollten bei der Auslegung des Systems berücksichtigt werden.

Schlauchnennweite

Die Kraftübertragung mittels eines unter Druck stehenden Mediums ändert sich je nach Druck und Durchflussrate. Die Größe der Komponenten muss angemessen sein, um den Druckabfall zu minimieren und Alterung aufgrund von Wärmeentwicklung oder übermäßiger Durchflussgeschwindigkeit zu vermeiden.
Parker verwendet die international anerkannte „Dash Size“ als Maß für die Schlauchgröße.
Diese Größe ist das Maß des Innenschlauchdurchmessers – nicht das des Außendurchmessers.

Size		Zoll		mm		DN
-6	⇒	6/16	⇒	6/16 * 25,4 = 9,525	⇒	10
⇓		⇓		⇓		⇓
-6		3/8		9,5		10

Biegeradius

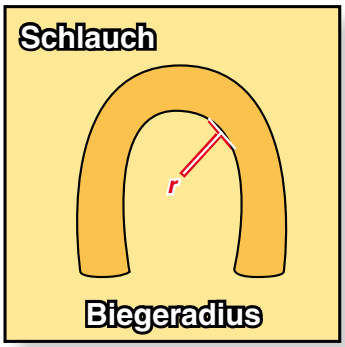

Der Mindestbiegeradius eines Schlauches bezieht sich auf den kleinsten Radius, in dem der Schlauch durchgebogen werden kann, während er unter dem angegebenen maximal zulässigen Betriebsdruck steht.
Der Biegeradius ist weder ein Maß noch eine Angabe für die Flexibilität eines Schlauches. Die im Katalog genannten Werte für den Biegeradius basieren auf internationalen oder auf Parker-Standards und Normen und haben sich in härtesten Impulstests bei den Schlauchleitungen bewährt.
Das Biegen des Schlauches unter den Mindestbiegeradius kann zur Verformung des Schlauches und dadurch zum Verlust der mechanischen Stabilität führen, was wiederum zum Ausfall des Schlauches führen kann.
Es sollte beim Verlegen ein gerades Stück von mindestens dem 1.5-Fachen des Außendurchmessers des Schlauches zwischen der Armatur und der Stelle, an der die Biegung beginnt, einkalkuliert werden.

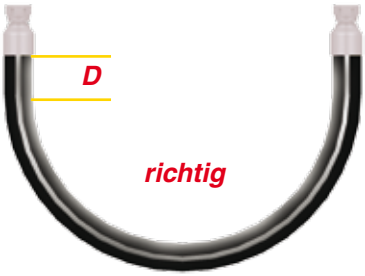

Verlegung von Schlauchleitungen

Das Verlegen einer Schlauchleitung in einer Weise, die sicherstellt, dass der Schlauch nicht durch Überdehnung, Zusammendrücken, Knicken oder Scheuern an scharfen Kanten beschädigt wird, ist für eine möglichst lange Lebensdauer und für die Sicherheit unerlässlich.

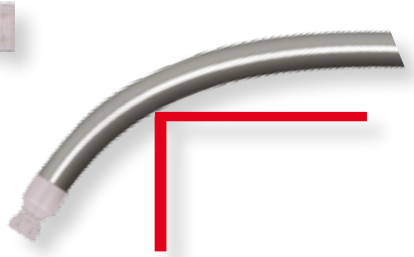

Lagerung von Schlauch und Armaturen

Da das Gummimaterial einer natürlichen Alterung unterliegt, ist ein Kontrollsystem notwendig, welches sicherstellt, dass der Schlauch innerhalb seines Verfalldatums verwendet wird. Haltbarkeitszeit heißt der Zeitraum, innerhalb dessen vernünftigerweise angenommen werden kann, dass der Schlauch alle Eigenschaften zur Erfüllung seines Zweckes behält. Der Schlauch ist so zu lagern, dass sein Alter leicht zu überprüfen ist und dass er auf FIFO-Basis (ältere Schläuche zuerst verwenden) entnommen wird. Dabei ist das Herstellungsdatum auf dem Schlauch oder der Schlauchleitung maßgeblich.

Für den deutschsprachigen Raum sind die Festlegungen (Regelungen) gemäß DIN 20 066: 2002-10* bzw. die Sicherheitsrichtlinien der Berufsgenossenschaft (aktualisierter Nachdruck – April 2005 der ZH 1/74) zu beachten!

**Auszug aus DIN 20 066:*
„Bei Herstellung der Schlauchleitung sollte der Schlauch (Schlauchmeterware) nicht älter als vier Jahre sein. Die Verwendungsdauer einer Schlauchleitung einschließlich einer eventuellen Lagerdauer der Schlauchleitung sollte sechs Jahre nicht überschreiten. Die Lagerdauer sollte dabei zwei Jahre nicht überschreiten“

Abweichend von diesen DIN-Regelungen und den Berufsgenossenschaft-Vorschriften legt der Entwurf einer ISO Richtlinie (ISO/TR 17165-2) eine andere Verwendungsdauer für Gummischlauch und Schlauchleitungen fest. Hierin steht, die Haltbarkeit von Gummischlauch als Meterware oder von Schlauch, der aus zwei oder mehr verschiedenen Materialien besteht, beträgt vierzig Quartale (10 Jahre) ab dem Herstellungsdatum, wenn der Schlauch gemäß ISO 2230 gelagert wird.

Sollten bei der Sichtkontrolle Zweifel hinsichtlich der Funktionsfähigkeit des Schlauches bestehen (Risse in der Außenschicht, Rost), sollte vor Einsatz des Schlauches ein Drucktest durchgeführt oder der Schlauch entsorgt werden. Schlauchleitungen sind immer als sicherheitsrelevante Komponenten anzusehen und es sollte daher keinerlei Risiko eingegangen werden.

Wie lagert man Schlauch am besten?

- Kühle, trockene und staubarme Lagerung (≈ Raumtemperatur)
- Vermeidung von direkter Sonneneinstrahlung oder Feuchtigkeit
- Nicht in der Nähe von elektrischen Anlagen mit Starkstrom lagern
- Kontakt mit korrosiven Chemikalien vermeiden
- Ultraviolette Bestrahlung vermeiden
- Insekten / Nagetiere ausschließen
- Kein Kontakt mit radioaktivem Material

Wie lagert man Armaturen am besten?

- Die oben genannten Faktoren gelten auch für die Lagerung von Armaturen. Es sollten jedoch zusätzlich folgende Punkte beachtet werden:
- Armaturen in deutlich gekennzeichneten, geschlossenen Behältern aufbewahren, wie z.B. in der Parker-Originalverpackung
- Es sollte ein Lagerrotationssystem (FIFO) bestehen, damit die Lagerzeit von zwei Jahren für Armaturen mit O-Ring nicht überschritten wird. Diese können sich auch unter normalen Umweltbedingungen verschlechtern und so zu Leckagen im System oder zu Verschmutzung führen.

! SICHERHEIT – OBERSTES GEBOT !

Vermeiden Sie Verletzungen bei sich selbst und bei anderen, indem Sie sich an die folgenden wichtigen Regeln halten.

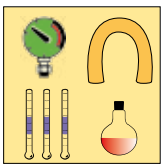

Wählen Sie die für die Anwendung geeigneten Schlauchleitungen.

Die Produktwahl muss sich nach den angegebenen Spezifikationen des Schlauches richten und muss den Anforderungen der Anwendung entsprechen. Viele Faktoren und Bedingungen, die sich auf die Innen- und Außenschicht des Schlauches auswirken können, müssen berücksichtigt werden.

Ziehen Sie die Normen, Bestimmungen und Regelwerke zu Rate, die in den Ländern gelten, in welchen die Anlagen verkauft und betrieben werden.

Halten Sie sich an die bewährte Praxis beim Einbau der Schlauchleitung!

Der Schlauch darf beim Einbau oder Betrieb nicht überdehnt, geknickt, zusammengedrückt oder verdreht werden. Der Schlauch darf nicht auf weniger als den Mindestbiegeradius gebogen werden.

Verwenden Sie geeigneten persönlichen Schutz beim Herstellen, Prüfen oder beim Einbau der Schlauchleitungen.

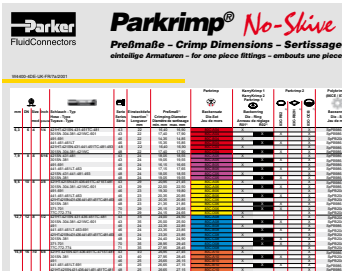

Die in diesem Katalog empfohlenen Kombinationen von Schlauch und Armatur haben umfangreiche Tests bestanden – verwenden Sie nur diese zugelassenen Schlauch-Armaturenkombinationen.

Verwenden Sie stets nur die aktuellsten Pressmaßtabellen von Parker. Wenn Sie nicht sicher sind, setzen Sie sich mit Parker in Verbindung unter HPDE@Parker.com

Verwenden Sie Hydraulikschlauch nicht für die Beförderung von Dampf.

Erstellen Sie ein Inspektionsprogramm.

Schlauchleitungen dürfen nur von geschultem Personal montiert werden. Durch regelmäßige Schulungen sind die Kenntnisse auf dem neuesten Stand zu halten.

ACHTUNG – Verletzungen durch Injektion von Medien sind unverzüglich zu behandeln und dürfen nicht wie simple Schnittverletzungen behandelt werden!

a.) Unter Druck stehende Medien können schwere Verletzungen verursachen. Sie können fast unsichtbar aus einem stecknadelgroßen Loch austreten, die Haut durchbohren und in den Körper eindringen.

b.) Berühren Sie auf keinen Fall eine unter Druck stehende Hydraulikschlauchleitung mit irgendeinem Körperteil.

c.) Sollte es zu einem Unfall unter Eindringen des Mediums in den Körper kommen, suchen Sie sofort einen Arzt auf.

d.) Halten Sie sich beim Prüfen von Schlauchleitungen unter Druck vom Gefahrenbereichen fern. Verwenden Sie einen geeigneten Schutz.

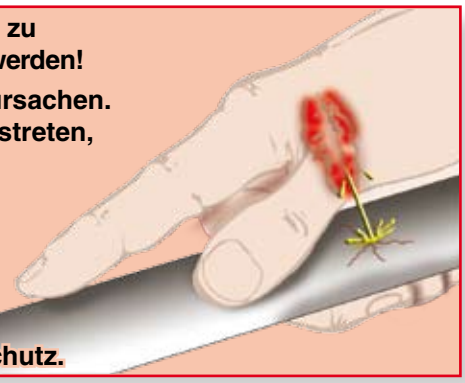

Sichere Schlauchleitungsmontage in 8 Schritten

1 Anwendung

Bei einigen Anwendungen gestaltet sich die Schlauchauswahl recht einfach, wie z.B. bei Saug- /Rücklaufleitungen. Gewöhnlich ist es jedoch ratsam, die untenstehenden Punkte zu berücksichtigen und sie als Leitfaden zu verwenden, um sicherzustellen, dass an alle Faktoren gedacht wurde. Die Verwendung der aus der Berücksichtigung dieser Punkte gewonnenen Daten führt zur richtigen Produktauswahl und sorgt außerdem für Sicherheit, lange Lebensdauer und für die Optimierung der Gesamtkosten der Schlauchleitung.

In welcher Anwendung wird der Schlauch eingesetzt?

– Maschinen-/Anlagentyp?
– Anwendung als Saugleitung?
– Betriebsdruck und Druckverlauf (Druckspitzen)?
– Medien- und/oder Umgebungstemperatur?
– Medienbeständigkeit?
– Ist elektrisch nichtleitender Schlauch erforderlich?

Wo wird der Schlauch eingesetzt?

– Umweltbedingungen?
– Mindestbiegeradius?
– Anforderungen an die Verlegung/ Schellen, Schutzschlauch?
– Ist der Schlauch übermäßigem Scheuern ausgesetzt?
– Ist der Schlauch anderen mechanischen Beanspruchungen ausgesetzt?

Muss der Schlauch nationale, gesetzliche, industrielle oder kundenspezifische Standards oder Normen erfüllen?

– Gewindetyp?/ Ist der Gewindetyp gegen den Systemdruck beständig?
– Spezifischer Schlauchaufbau vorgeschrieben?

2 Größe

Die Kraftübertragung mittels eines unter Druck stehenden Mediums ändert sich je nach Druck und Durchflussmenge. Die Größe der Komponenten (Schlauch und Armaturen) muss angemessen sein, um den Druckabfall zu minimieren und Beschädigungen aufgrund von Hitzeentwicklung oder übermäßiger Durchflussgeschwindigkeit zu vermeiden.

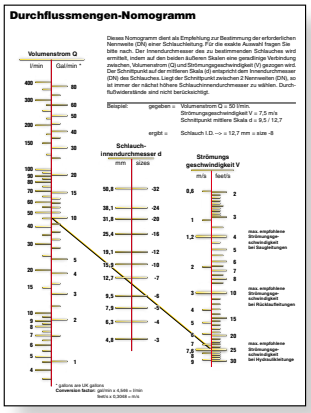

Sollte die erforderliche Schlauchgröße nicht bereits bekannt sein, kann das **Durchflussmengen-Nomogramm** in Kapitel Ab-14 zu Rate gezogen werden.

Die Größe von Standardschläuchen wird durch den Innendurchmesser des Schlauches angegeben.

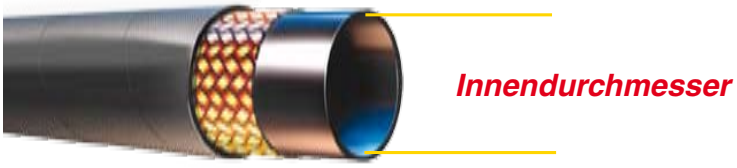

3 Betriebsdruck

Die Auswahl von Schlauch und Armatur hat so zu erfolgen, dass der maximal empfohlene Betriebsdruck der Schlauchleitung gleich oder größer als der maximale Systemdruck ist. Druckstöße oder Druckspitzen müssen unterhalb dieses maximalen Betriebsdrucks liegen.

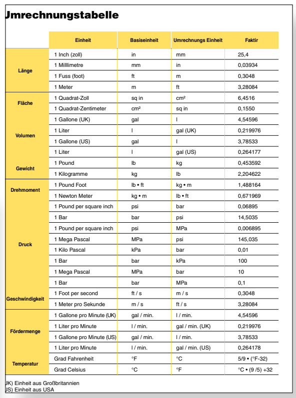

Im gesamten Katalog ist der dynamische Betriebsüberdruck in Megapascal angegeben, z. B. 27,6 MPa = 276 bar = 4000 psi. (Eine vollständige Umrechnungstabelle für andere Maßeinheiten finden Sie in Kapitel Ab-12)

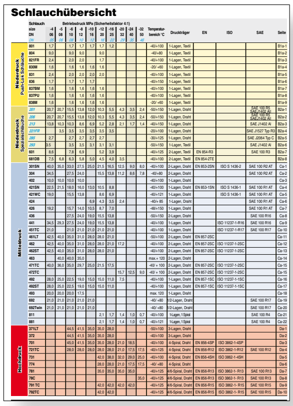

Nach dem Ermitteln der erforderlichen Schlauchgröße kann die Übersichtstabelle zur Schlauchauswahl in Kapitel Ab-2 zur Auswahl des geeigneten Schlauches herangezogen werden.

Diese Tabelle liefert einen schnellen Überblick über die im Katalog angebotenen Schlauchtypen, ihre Nenntemperatur, ihren Aufbau und nach welcher Spezifikation sie sich richten.

Nenndruck der Schlaucharmatur
Dieses Thema wird oft, sowohl von Konstrukteuren als auch von Herstellern von Schlauchleitungen, vernachlässigt. Der Nenndruck einer Schlauchleitung wird bestimmt vom Nenndruck derjenigen Komponente in der Schlauchleitung, die den niedrigsten maximalen Betriebsdruck aufweist. Die Berücksichtigung des Schlauchnenndrucks alleine genügt daher keineswegs! Der Nenndruck der Armaturen kann oft unter dem des Schlauches liegen. Um also Sicherheitsrisiken zu vermeiden, die durch Nichtübereinstimmung der Armaturen mit dem gewünschten Nenndruck des Systems entstehen, gibt Kapitel Ab-3 den maximalen Betriebsdruck aller Parker-Armaturen in diesem Katalog an.

4 Temperatur

Die Temperatur des Mediums und die Umgebungstemperatur des Schlauches in Verbindung mit den Medien selbst (im Schlauch, als auch der Umgebung) muss gut durchdacht werden, um eine sichere Schlauchauswahl treffen zu können. Die Temperaturen im Katalog beziehen sich auf die Temperaturen des Mediums im Schlauch.

Hohe Temperaturen

Im Allgemeinen verringert die Kombination aus hoher Temperatur und hohem Druck die Lebensdauer des Schlauches. Um die durchgehende sichere Funktionsfähigkeit der Schlauchleitung zu gewährleisten, sollten regelmäßige Inspektionen der Schlauchleitungen durchgeführt werden. Wenn die Außenschicht spröde oder rissig ist, sollte die Schlauchleitung ersetzt werden.
Um die Lebensdauer des Schlauches zu maximieren, wählen Sie die Parker HT (Hochtemperatur) Schlauchprodukte, deren Schlauchtypnummer auf 6 endet, z.B. 436 – SAE 100R16 Hochtemperaturschlauch.

Niedrige Temperaturen

Niedrige Temperaturen verringern im Allgemeinen die Flexibilität von Gummiprodukten. Die spezifizierte Mindesttemperatur gibt die niedrigste Temperatur an, welcher der Schlauch ausgesetzt werden kann, bevor in einem Kaltbiegetest sichtbare Risse in der Außenschicht des Gummischlauches auftreten.
Für extrem niedrige Temperaturen sollten die LT-Produkte von Parker gewählt werden, z.B. 461LT – EN857-2SC Niedertemperaturschlauch.

5 Medienverträglichkeit

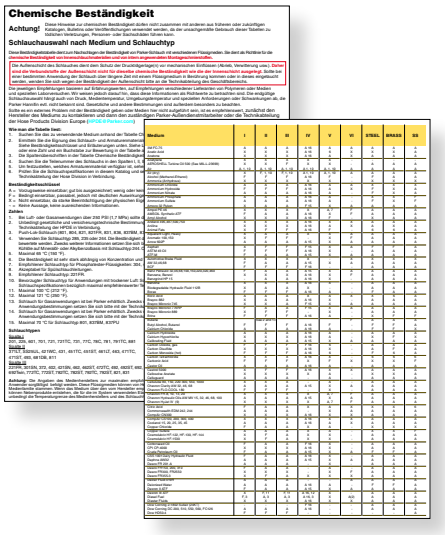

Chemische Beständigkeit

Schlauchauswahl nach Medium und Schlauchtyp

Für eine lange Lebensdauer und den leckagefreien Betrieb ist es unerlässlich, dass die Schlauchleitung (Innenschicht, Außenschicht, Schlaucharmatur und O-Ring) sowohl gegen das im Schlauch transportierte Medium, als auch gegen die Umweltbedingungen des Schlauches beständig ist. (Die im Katalog aufgeführte Tabelle der chemischen Beständigkeit bezieht sich nur auf die Beständigkeit der Innenschicht gegen das entsprechende Medium).
Kapitel Ab-16 enthält eine umfassende chemische Beständigkeitstabelle für alle Schlauchprodukte der Hose Products Division.
Falls die Tabelle nicht die erforderlichen Informationen zur chemischen Beständigkeit enthält, setzen Sie sich bitte per Email mit Parker in Verbindung unter HPDE@Parker.com

6 Schlaucharmaturen

Die Armaturen an den Schlauchleitungsenden werden meist nach den Anschlüssen an der Maschine spezifiziert, an die die Schlauchleitung angeschlossen wird. Das Ursprungsland der Maschine bestimmt in der Regel die anzuwendende Norm. Trotz vieler Bemühungen zur Standardisierung und Rationalisierung der Anschlusstypen gibt es aufgrund nationaler oder internationaler Normen oder kundenspezifischer oder markttechnischer Anforderungen immer noch viele verschiedene Anschluss-Systeme.
Im Allgemeinen dienen die nachfolgend genannten Normen zur Bestimmung der Armaturen, die heute in Hydraulikverbindungen eingesetzt werden, wobei die vollständige Liste erheblich länger ist.

Normen:

Deutsch	**- (DIN)**
Britisch	**- (BSP)**
Französisch	**- (GAS & METRISCH)**
Nordamerikanisch	**- (SAE)**
Japanisch	**- (JIS)**

Um eine lange Lebensdauer und den leckagefreien Betrieb des Systems sicherzustellen, sollten die Armaturenart und der Dichtungstyp der Armatur bei der Konstruktion berücksichtigt werden.

Sicherheit hat Vorrang!!

Kompatibilität von Schlauch und Armatur

Parker führt mit Schlauch und Armaturen intensive Tests durch, um sicherzustellen, dass die jeweilige Parker-Armaturenserie mit dem entsprechenden Schlauch, wie im Katalog gezeigt, kompatibel ist.
Parker übernimmt keine Verantwortung dafür, dass der Schlauch eines anderen Herstellers mit Parker-Armaturen kompatibel ist und auch nicht dafür, dass die Armaturen anderer Hersteller mit Parker-Schlauch kompatibel sind.

Erkennen von Armaturentypen

Im Allgemeinen erkennt man Armaturen an ihrem Aussehen, ihrer Dichtfläche / ihrem Dichtungstyp oder an Gewindetyp und -form. In Kapitel Ab finden Sie einen umfassenden Leitfaden zur Erkennung von Armaturen, der sowohl zum Erkennen des Gewindes als auch des Dichtmechanismus dient.

7 Herstellung der Schlauchleitung

Seitens Parker bieten wir Ihnen sowohl Schulungen als auch Hilfe im Einzelfall.

Zuschnitt und Schlauchleitungslänge

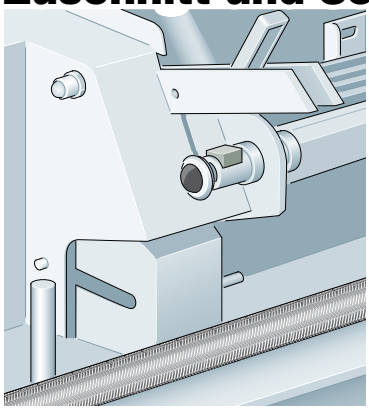

Der Schlauch wird gemäß Spezifikation auf die gewünschte Länge zugeschnitten. Die richtige Schneidemaschine sorgt für einen senkrechten, sauberen Schnitt, ohne den Druckträger zu beschädigen. Je nach Schlauchtyp müssen verschiedene Maschinen-Trennscheiben verwendet werden: 1) mit Glattschliff, 2) mit Wellenschliff

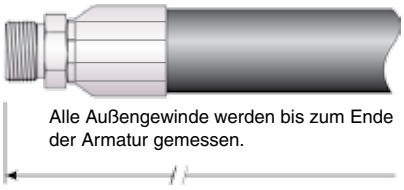

Alle Außengewinde werden bis zum Ende der Armatur gemessen.

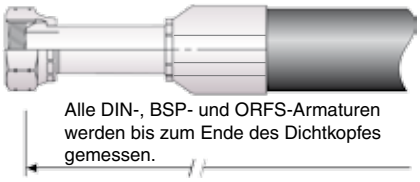

Alle DIN-, BSP- und ORFS-Armaturen werden bis zum Ende des Dichtkopfes gemessen.

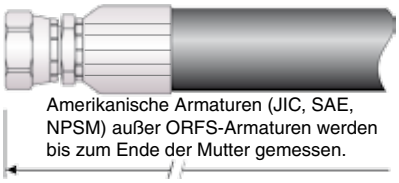

Amerikanische Armaturen (JIC, SAE, NPSM) außer ORFS-Armaturen werden bis zum Ende der Mutter gemessen.

Armaturen mit geradem Flansch werden bis zur Stirnfläche gemessen.

Toleranzen für Schlauchleitungen

Längentoleranz nach DIN 20066:2002-10 Tabelle 6 und EN 853 bis EN 857

Länge der Schlauchleitung	bis zu DN25 (size -16)	von DN32 (size -20) bis DN50 (size -32)	von DN60 (size -40)
bis zu 630	+7 -3	+12 -4	+25 -6
über 630 bis zu 1250	+12 -4	+20 -6	
über 1250 bis zu 2500	+20 -6	+25 -6	
über 2500 bis zu 8000		+1,5 % -0,5 %	
über 8000		+3 % -1 %	

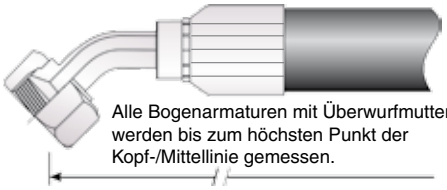

Alle Bogenarmaturen mit Überwurfmutter werden bis zum höchsten Punkt der Kopf-/Mittellinie gemessen.

Bogenarmaturen mit Flansch werden bis zur Mittellinie der Stirnfläche gemessen.

Kennzeichnung

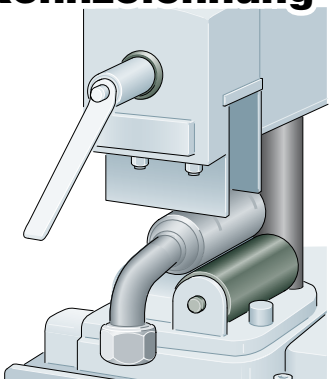

Nach EN- und ISO-Norm müssen Schlauchleitungen deutlich und dauerhaft gekennzeichnet sein.
Die Kennzeichnung muss die folgenden Informationen enthalten:

– Angabe des Herstellers
– Herstellungsdatum (Jahr und Monat)
– Maximal zulässiger Betriebsdruck der Schlauchleitung

Verpressen

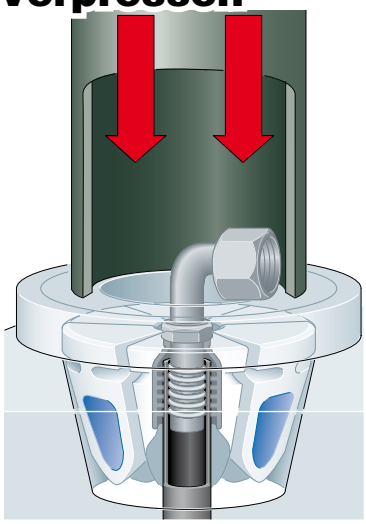

Das Verpressen der Armatur ist die sicherste, schnellste und am weitesten verbreitete Methode zur Herstellung einer Schlauchleitung. Die Parker-Schlauchpress-Systeme sorgen für eine präzise, leckagefreie und ausreißsichere Montage von Schlauch und Armatur. Die genaue Einstellung des Pressmaßes ist möglich, sowohl mit den Parker „Parkrimp"-Schlauchpressen als auch mit frei einstellbaren Schlauchpressen. Beim Verpressen ist es äußerst wichtig, dass Schlauch, Armatur und Presswerkzeug (Pressbacken) genau zueinander passen. Außerdem sind Einschubtiefe, ein senkrecht geschnittener Schlauch und sachgemäßes, gratfreies Verpressen wichtig, um eine sachgemäß montierte und leckagefreie Verbindung von Schlauch und Armatur zu erhalten. Mit den Parker „Parkrimp"-Schlauchpressen oder frei einstellbaren Schlauchpressen wird die Armatur in einem langsamen und durchgängigen Arbeitsschritt auf den Schlauch gepresst. Bei dem Parkrimp Backensätzen sorgt ein Tiefenanschlag für die sichere Positionierung der Armatur innerhalb der Pressbacken während der Verpressung. Dadurch wird die ordnungsgemäße Pressausfühung garantiert.

Armaturenserien 26, 46, 48, 70, 71, 73, 78, 79, S6:
Legen Sie den Schlauch neben die Armatur und markieren Sie die Einschubtiefe oder die Länge der Armatur auf dem Schlauch. Schlauchende schmieren, falls erforderlich. Schieben Sie den Schlauch in die Armatur, bis die Markierung auf dem Schlauch auf gleicher Höhe mit dem Hülsenende ist.

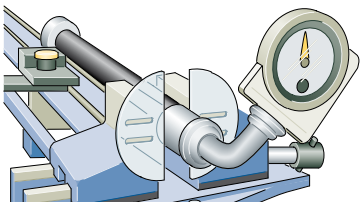

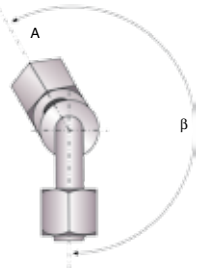

Einstellung des Winkels
Der Verdrehwinkel einer Schlauchleitung wird nur angegeben, wenn zwei Bogenarmaturen verdreht zueinander montiert werden. Der Winkel muss immer im Uhrzeigersinn – gesehen von der hinteren Bogenarmatur auf die vordere – angegeben werden. Bitte berücksichtigen Sie die natürliche Biegung des Schlauches.

Prüfen

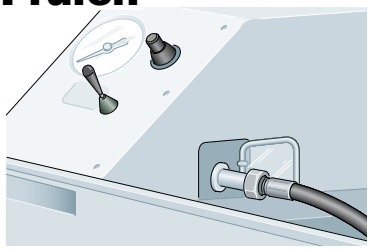

Je nach Schlauchtyp und Anwendung wird der statische Prüfdruck für eine vorgegebene Zeit auf die fertige Schlauchleitung gegeben. Das Testverfahren kann mittels einer Prüfprotokolleinheit dokumentiert werden. Der Prüfdruck bei Parker-Hydraulikschlauchleitungen beträgt das Zweifache des Wertes des maximalen dynamischen Betriebsdrucks.
Prüfdrucktest – Dieser Test wird üblicherweise auf Kundenanfrage durchgeführt und erfolgt nach einem in der ISO 1402-Norm festgelegten Verfahren. Der Test sollte bei normaler Umgebungstemperatur in einem Prüfstand durchgeführt werden, wobei Wasser oder ein anderes geeignetes Medium zu verwenden ist. Die Schlauchleitung sollte zwischen 30 und 60 Sekunden unter den zweifachen Betriebsdruck der Schlauchleitung gesetzt werden. Es sollten weder Leckagen noch Druckabfall auftreten. Zusammen mit der Schlauchleitung sollte ein vollständiger Prüfbericht an den Kunden ausgehändigt werden.

Reinigen

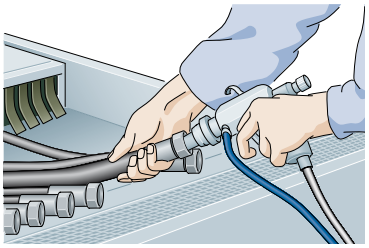

Hydraulikanlagen müssen einen definierten Sauberkeitsgrad erreichen. Dazu verwenden wir Reinigungsgeräte, die für eine schnelle und effiziente Reinigung der Schlauchleitung sorgen. Mit dem TH6-6 Standardreinigungsgerät kann die Reinheitsklasse 17/14 nach ISO 4406 erreicht werden. Für einen höheren Sauberkeitsgrad muss das TH6-6 Gerät mit einer anderen Filterpatrone bestückt werden (siehe Tabelle).
Dieses Reinigungsgerät spült zunächst die Schlauchleitung mit einem Reinigungs- und einem Korrosionsschutzmittel und bläst diese dann mit Druckluft aus. Zum dauerhaften Schutz der Schlauchleitung vor Verschmutzung empfehlen wir die Verwendung von Plastikstopfen.

ISO 4406	NAS 1638	SAE 749	Patrone
11/8	2		
12/9	3	0	
13/10	4	1	
14/11	5	2	
15/12	6	3	
16/13	7	4	3 µ
17/14	8	5	3 µ
18/15	9	6	3 µ
19/16	10		3 µ
20/17	11		
21/18	12		

Nach EN 982 dürfen Schlauchleitungen nicht aus Komponenten gefertigt werden, die bereits in anderen Schlauchleitungen verwendet wurden!

8 Verlegung / Einbau / Umwelteinflüsse

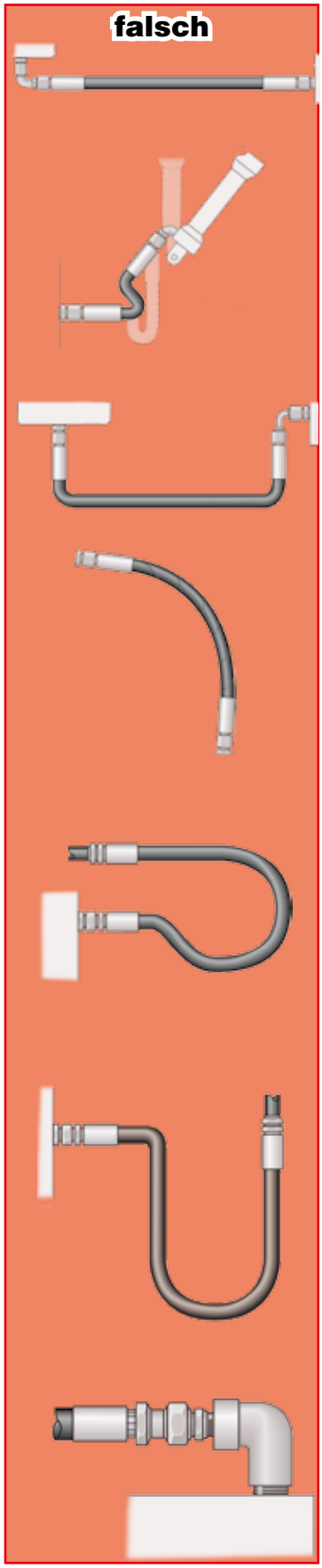

Das **Verlegen** der Schlauchleitung und die Umgebung, in der sie betrieben wird, beeinflussen unmittelbar die Lebensdauer einer Schlauchleitung. Die folgenden Diagramme zeigen die sachgemäße Verlegung von Schlauchleitungen, die deren Lebensdauer maximieren und eine sichere Funktionsfähigkeit gewährleisten.

Wenn der Schlauch gerade eingebaut wird, muss sichergestellt sein, dass er ausreichend durchhängen kann, um Längenänderungen aufzufangen, die durch Druck entstehen. Wenn zu kurzer Schlauch unter Druck gesetzt wird, kann er sich aus der Armatur ziehen oder eine Belastung auf die Armaturenverbindungen ausüben, was zum vorzeitigen Ausfall des Metallteils oder der Dichtung führt.

Die **Schlauchlänge** muss so bestimmt werden, dass die Schlauchleitung genug Spielraum hat, damit sich die Systemkomponenten bewegen oder schwingen können, ohne Spannung im Schlauch zu erzeugen.

Es ist jedoch darauf zu achten, dass der Spielraum nicht zu groß ist und dadurch das Risiko entsteht, dass sich der Schlauch in der Anlage verfängt oder an anderen Komponenten reibt.

Eine mechanische Beanspruchung des Schlauches ist zu vermeiden. Daher darf der Schlauch nicht unterhalb seines Mindestbiegeradius gebogen werden oder beim Einbau verdreht werden. Die Mindestbiegeradien für alle Schläuche befinden sich in der Schlauchtabelle im Katalog.

Die Bewegungsebene ist ebenfalls zu berücksichtigen und der Verlegungsweg ist entsprechend zu wählen.

Die Verlegung des Schlauches spielt auch eine wichtige Rolle bei der Auswahl der Schlaucharmaturen, da die richtigen Armaturen eine unnötige Beanspruchung des Schlauches, unnötige Schlauchlängen oder mehrfache Gewindeverbindungen vermeiden können.

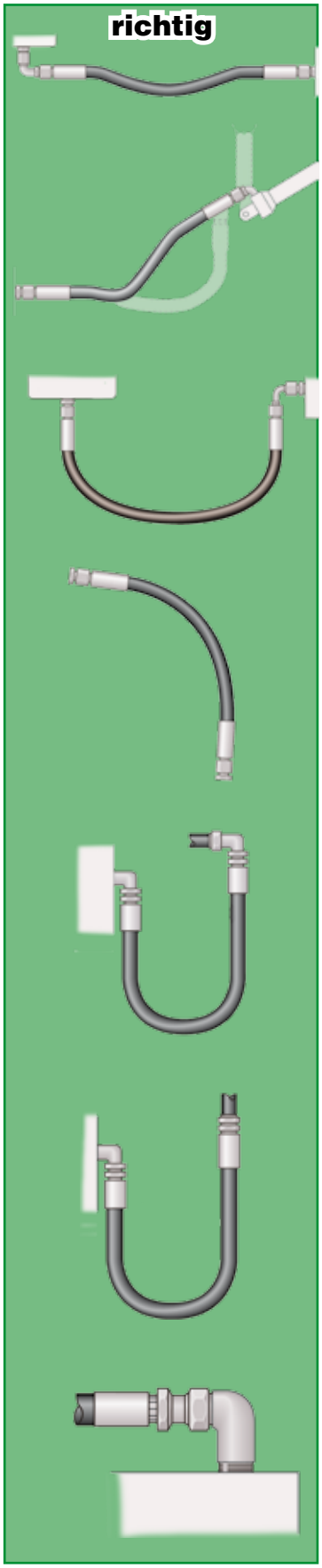

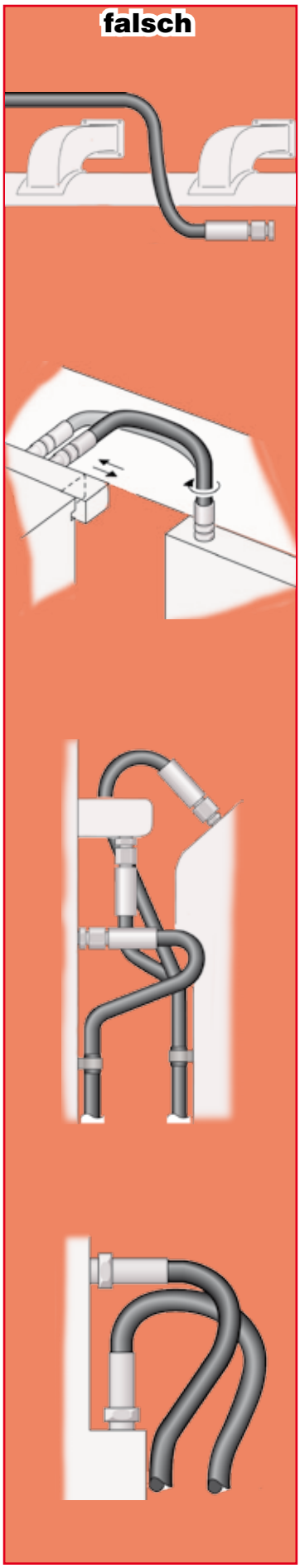

Das **korrekte Befestigen** des Schlauches (für Halt/ Unterstützung) sollte beachtet werden, damit der Schlauch sicher verlegt bzw. vermieden wird, dass der Schlauch mit Oberflächen in Berührung kommt, die zu seiner Beschädigung führen.
Es ist jedoch sehr wichtig, dass der Schlauch seine Funktionsfähigkeit als „flexible Leitung“ behält und dass Längenänderungen möglich sind, wenn er unter Druck steht.

Es sollte ebenfalls beachtet werden, dass Schläuche für Hochdruck- und Niederdruckleitungen nicht überkreuzt verlegt oder mit Schellen verbunden werden, da die unterschiedlichen Längenänderungen zum Verschleiß der Außenschicht führen können.
Schlauch sollte in nicht mehr als einer Ebene gebogen werden. Sollte der Schlauch in Mehrfachbiegung verlegt werden, dann ist er in separaten Abschnitten zu verbinden oder in Teilabschnitten mit Schellen zu befestigen, die sich jeweils nur in einer Ebene biegen.

Der Schlauch ist von heißen Oberflächen fernzuhalten, da hohe Umgebungstemperaturen die Lebensdauer des Schlauches verkürzen.
In Bereichen mit ungewöhnlich hoher Umgebungstemperatur kann eine Schutzisolierung erforderlich sein.

Auch wenn die Funktionsfähigkeit im Vordergrund steht, sollten doch ästhetische und praktische Gesichtspunkte bei der Auslegung des Systems mit berücksichtigt werden.

Es sollte berücksichtigt werden, dass zu einem zukünftigen Zeitpunkt Wartungsarbeiten fällig werden könnten und daher sollten Verlegungsstrecken, bei denen eine problemlose Wartung nicht möglich wäre, vermieden werden.

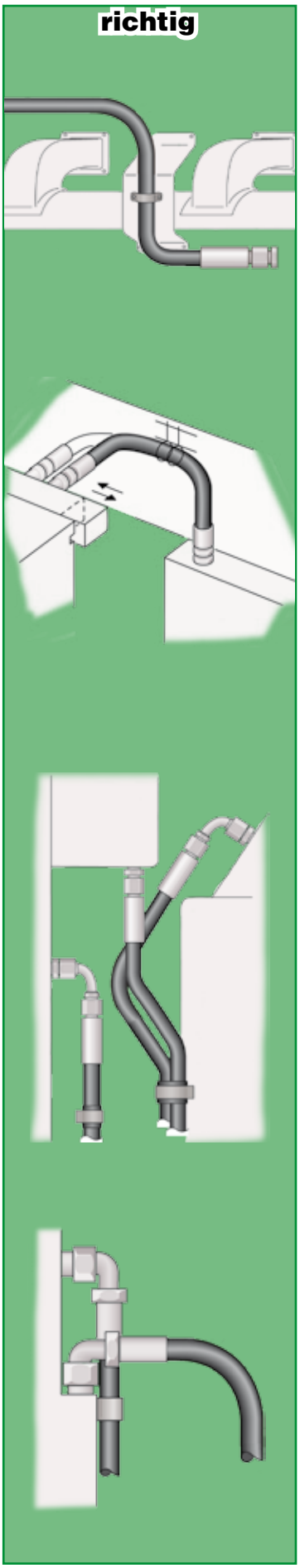

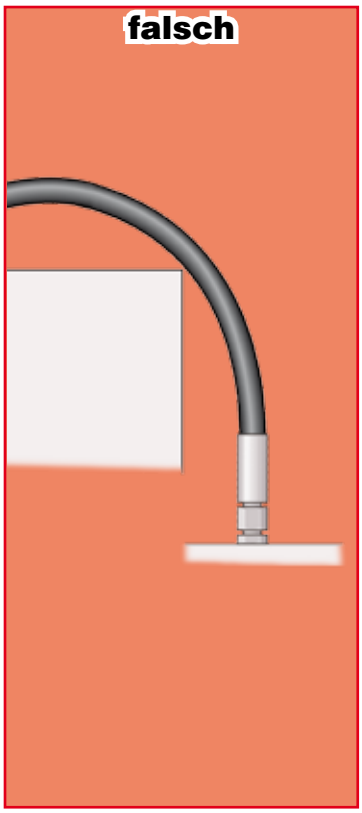

Abriebeinflüsse
Im Allgemeinen sollte darauf geachtet werden, dass der Schlauch keinem direkten Kontakt mit Oberflächen ausgesetzt ist, die zu einem Verschleiß der Außenschicht durch Abscheuern führen. Wenn dies aufgrund der Anwendung jedoch nicht vermieden werden kann, dann muss entweder ein Schlauch, dessen Außenschicht eine höhere Abriebfestigkeit aufweist, oder ein Schutzschlauch verwendet werden.
Die Außenschicht des Parker TOUGH COVER (TC) oder SUPER TOUGH (ST) Schlauchtyps bietet im Vergleich zur Standard-Gummiaußenschicht eine 80-fach bzw. 1000-fach höhere Abriebfestigkeit.

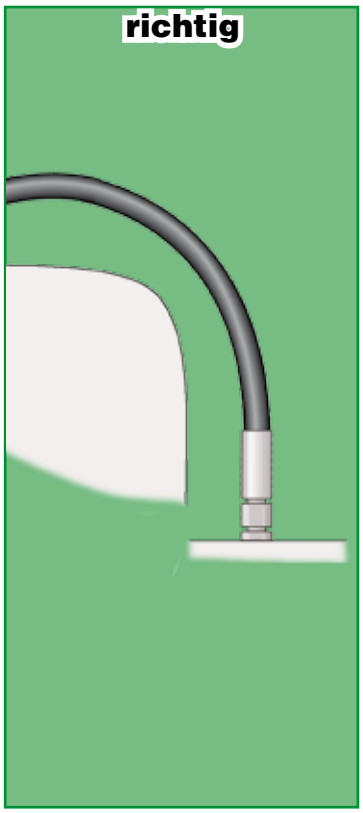

Verschmutzung von Hydraulikkreisläufen
Moderne Hydraulikanlagen arbeiten immer präziser, sind dadurch aber auch sehr schmutzempfindlich. Daher gewinnt die Sauberkeit des Betriebsmediums immer mehr an Bedeutung. Da bis zu 75 % der Ausfälle von Hydraulikanlagen durch Verschmutzung des Mediums mit Feststoffpartikeln verursacht werden, ist die anfängliche Sauberkeit der Hydraulikkomponenten als Hauptursache der Verschmutzung von größter Wichtigkeit.
Bei Schlauchleitungen geraten diese Verschmutzungen/Schmutzpartikel während ihrer Herstellung und hauptsächlich beim Schneiden (oder Abschälen) des Schlauches in die Schlauchleitung.
Um Systemausfälle zu vermeiden, sollten alle Schlauchleitungen vor Gebrauch mit geeigneten Reinigungsgeräten gereinigt werden (vor Versand gereinigt und mit Stopfen verschlossen werden), wie z.B. dem Parker TH6-6-Gerät. Dieses Reinigungsgerät spült die Schlauchleitung zunächst mit einem Reinigungs- und einem Korrosionsschutzmittel und bläst diese dann mit Druckluft aus.

Der Verschmutzungsgrad wird durch drei bekannte Normen definiert: ISO4406, SAE 749 oder NAS 1638.
Am gebräuchlichsten ist hier jedoch die ISO4406, die Anzahl und Größe der Feststoffpartikel in der Hydraulikanlage durch einen Klassifizierungswert beschreibt, wie z.B. 16/13.

Unter Verwendung des Reinigungsgerätes Parker TH6-6, mit der entsprechenden Patrone (3 µ), lassen sich die nachfolgenden Klassifizierungswerte für Schlauchleitungen erreichen:

ISO 4406	NAS 1638	SAE 749	Patrone
11/8	2		
12/9	3	0	
13/10	4	1	
14/11	5	2	
15/12	6	3	
16/13	7	4	3 µ
17/14	8	5	3 µ
18/15	9	6	3 µ
19/16	10		3 µ
20/17	11		
21/18	12		

Bestellinformationen

Um die Bestellung von Parker-Produkten zu vereinfachen, haben wir auf dieser Seite die Bestellnummern nach ihrem systematischen Aufbau aufgeführt. Dies ist besonders nützlich, wenn Sie Schlauchleitungen bestellen. Auf der nächsten Seite finden Sie weitere nützliche Hinweise.

1. Schlauch

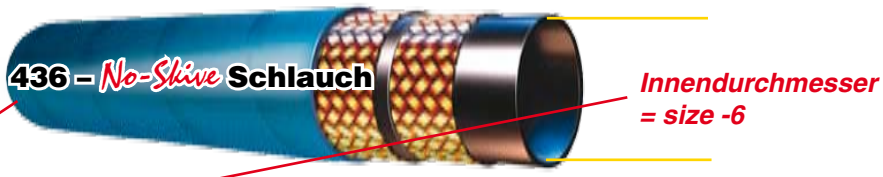

Beispiel: 436-6

436-6 > Schlauchtyp

436-**6** > Innendurchmesser des Schlauches als Dash-Size

2. Schlaucharmaturen

Beispiel: 1 CA 48 12-6

1 CA 48 12-6 > Armatur

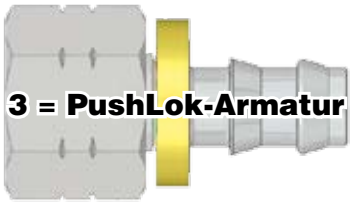

1 **CA** 48 12-6 > Armaturen-Anschlußtyp

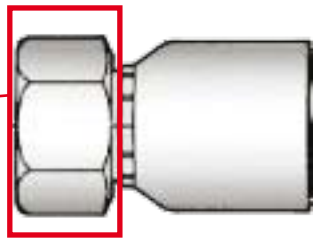

1 CA **48** 12-6 > Parker Armaturenserie

1 CA 48 **12**-6 > Gewinde- oder Rohrgröße

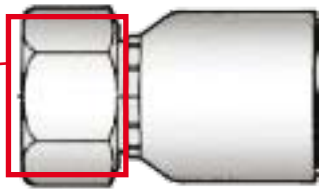

1 CA 48 12-**6** > Schlauch- und Armaturengröße

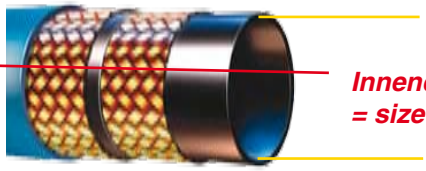

Material/Ausführungs-Kennzeichen:

Ohne Zusatz:	Stahl verzinkt
B:	Messing
C:	Edelstahl
K:	ohne Plastikring
SM:	Metrische Schlüsselweite

Die im Katalog aufgeführten Armaturen-Tabellen beinhalten die jeweiligen Standardartikel. Für Nichtstandard-Teile/Materialien wenden Sie sich bitte an Ihr zuständiges Service Centre. Die in den jeweiligen Preislisten fett gedruckten Artikel sind ab Lager lieferbar.

3. Schlauchleitungen

Beispiel: P436CACF12106-1000-0-SG900

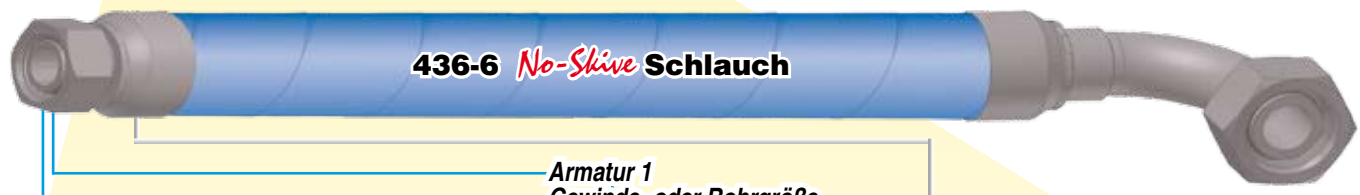

Armatur 1
Armaturentyp

Armatur 1
Gewinde- oder Rohrgröße

Schlauchgröße
&
Armaturengröße

P 436 CA 12 CF 10 6 -1000-0-SG900

Schlauch-Typ

Armatur 2
Armaturentyp

Armatur 2
Gewinde- oder Rohrgröße

Länge der Schlauchleitung in mm

P436CACF12106-1000-0-SG900

D = Parkrimp No-Skive Armaturen Serie 46
F = Parkrimp No-Skive Armaturen Serie 70, 71, 73, 78, 79 und S6
P = Parkrimp No-Skive Armaturen Serie 48
R = Niederdruck Push-Lok Armaturen Serie 82

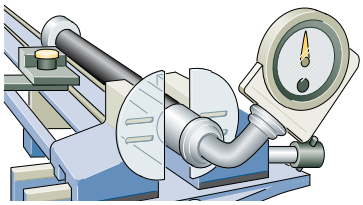

Verdrehwinkel, spielt nur eine Rolle, wenn die Schlauchleitung zwei Bogenarmaturen hat.

Zubehör,
z. B. Federschutz mit 900 mm Länge

SG	Federschutz
AG	Bewehrungsschutz
AS/PS	Partek Nylonschutzhülle
FS-F	Feuerschutzhülle
HG	PolyGuard Schlauchschutz
PG	ParKoil Schlauchschutz

Beschreibung des Beispiels

Schlauchleitung mit der Armaturen-Serie 48 und Schlauchtyp 436 in Size –6. Länge der Schlauchleitung 1000 mm.
Armatur 1: Der Armaturentyp CA hat 12 mm Rohrdurchmesser und einen Nippel in Size –6.
Armatur 2: Der Armaturentyp CF hat 10 mm Rohrdurchmesser und einen Nippel in Size –6.
Der Verdrehwinkel für diese Kombination beträgt 0° (wird nur bei Bedarf angegeben – zwei Bogenarmaturen)
Ein Schlauchschutz als Federschutz mit einer Länge von 900 mm befindet sich auf der Schlauchleitung.

Technische Daten

Schlauchübersicht. Ab-2
Betriebsdrücke für Schlaucharmaturen Ab-3
Armaturen-Typenübersicht. Ab-4-Ab-5
Nomenklatur Anschlussformen Ab-6-Ab-9
Zulassungen für Schlauchtypen Ab-10-Ab-11
Umrechnungstabelle Ab-12
Temperatur- / Druck-Diagramm Ab-13
Durchflussmengen-Nomogramm. Ab-14
Montage von Armaturen mit Überwurfmutter Ab-15
Chemische Beständigkeit Ab-16-Ab-21
Sicherheitshinweise. Ab-22-Ab-25
Gewinde-Identifikation Ab-26-Ab-35

Schlauchübersicht

	Schlauch size DN	Betriebsdruck MPa (Sicherheitsfaktor 4:1)										Temperatur-bereich °C	Druckträger	EN	ISO	SAE	Seite
SAE100R5	DN	-4 06 05	-5 08 06	-6 10 08	-8 12 10	-10 16 12	-12 20 16	-16 25 22	-20 32 29	-24 40 35	-32 50 46						
Niederdruck Push-Lok Schläuche	801	1,7		1,7	1,7	1,7	1,7	1,2				-40/+100	1-Lagen, Textil				B1a-1
	804	9,0		9,0	9,0		9,0					-40/+80	1-Lagen, Textil				B1a-2
	821FR	2,4		2,0	2,0		1,7					-40/+100	1-Lagen, Textil				B1a-3
	830M	1,6		1,6	1,6	1,6	1,6					-20/ +60	1-Lagen, Textil				B1a-4
	831	2,4		2,0	2,0	2,0	2,0					-40/+100	1-Lagen, Textil				B1a-5
	836	1,7		1,7	1,7	1,7						-40/+150	1-Lagen, Textil				B1a-6
	837BM	1,6		1,6	1,6	1,6	1,6					-40/+100	1-Lagen, Textil				B1a-7
	837PU	1,6		1,6	1,6	1,6	1,6					-40/+100	1-Lagen, Textil				B1a-8
	838M	1,6		1,6	1,6	1,6	1,6					-20/ +60	1-Lagen, Textil				B1a-9
Niederdruck Spezialschläuche	201	20,7	20,7	15,5	13,8	12,0	10,3	5,5	4,3	3,5	2,4	-50/+150	1-Lagen, Draht			SAE 100 R5/SAEJ1402 AII	B2a-1
	206	20,7	20,7	15,5	13,8	12,0	10,3	5,5	4,3	3,5	2,4	-50/+150	1-Lagen, Draht			SAE 100 R5/SAEJ1402 AII	B2a-2
	213	13,8	10,3	10,3	8,6	6,9	5,2	2,8	2,1	1,7	1,4	-40/+150	1-Lagen, Draht			SAE J1402 AI	B2a-3
	221FR		3,5	3,5	3,5	3,5	3,5	3,5				-20/+100	1-Lagen, Draht			SAE J1527 Typ R3	B2a-4
	285	2,7		2,7	2,7	2,7	2,7					-30/+125	1-Lagen, Draht			SAE J2064 Typ C	B2a-5
	293	3.5		3,5	3,5	3,1	3,1	3,1				-50/+150	1-Lagen, Textil			SAE J1402 AI	B2a-6
	601	8,6		7,8	6,9		5,2	3,9				-40/+125	2-Lagen, Textil	EN 854-R3		SAE 100 R3	B2a-7
	611HT	2,8		2,8	2,8	2,4	2,1					-40/+150	1-Lagen, Textil	EN 854-R6			B2a-8
	681DB	7,5	6,8	6,3	5,8	5,0	4,5	4,0				-40/+100	2-Lagen, Textil	EN 854-2TE			B2a-9
Mitteldruck	301SN	40,0	35,0	33,0	27,5	25,0	21,5	16,5	12,5	9,0	8,0	-40/+100	2-Lagen, Draht	EN 853-2SN		SAE 100 R2 AT	Ca-1
	302	40,0	35,0	33,0	27,5	25,0	21,5	16,5	12,5	9,0	8,0	-40/+100	2-Lagen, Draht	EN 853-2SN	ISO S 1436	SAE 100 R2 AT	Ca-2
	304	34,5		27,5	24,0		15,5	13,8	11,2	8,6	7,8	-40/+80	2-Lagen, Draht			SAE 100 R2 AT	Ca-3
	402	10,0	10,0	10,0	10,0							-40/+100	1-Lagen, Draht				Ca-4
	421RH								6,3	5,0	4,0	-40/+100	1-Lagen, Draht	EN 853-1SN	ISO S 1436-1	SAE 100 R1 AT	Ca-5
	421SN	22,5	21,5	18,0	16,0	13,0	10,5	8,8	6,3	5,0	4,0	-40/+100	1-Lagen, Draht	EN 853-1SN	ISO S 1436-1	SAE 100 R1 AT	Ca-6
	421WC	19,0		15,5	13,8		8,6	6,9				-40/+121	1-Lagen, Draht		ISO S 1436-1	SAE 100 R1 AT	Ca-7
	422	22,5	21,5	18,0	16,0	13,0	10,5	8,8	6,3	5,0	4,0	-40/+100	1-Lagen, Draht	EN 853-1SN	ISO S 1436-1	SAE 100 R1 AT	Ca-8
	424							6,9	4,3	3,5	2,4	-40/+ 85	1-Lagen, Draht			SAE 100 R1 AT	Ca-9
	426	19,2		15,7	14,0	10,5	8,7	7,0				-48/+150	1-Lagen, Draht			SAE 100 R1 AT	Ca-10
	436			27,5	24,0	19,0	15,5	13,8				-50/+150	2-Lagen, Draht			SAE 100 R16	Ca-11
	441	34,5	29,3	27,5	24,0	19,0	15,5	13,8				-40/+125	1-Lagen, Draht		ISO 11237-1-R16	SAE 100 R16	Ca-12
	441RH	34,5	29,3	27,5	24,0	19,0	15,5	13,8				-40/+125	1-Lagen, Draht		ISO 11237-1-R16	SAE 100 R16	Ca-13
	451TC	21,0		21,0	21,0	21,0	21,0	21,0				-40/+100	1-Lagen, Draht		ISO 11237-1-R17	SAE 100 R17	Ca-14
	461LT	42,5	40,0	35,0	31,0	28,0	28,0	21,0				-50/+100	2-Lagen, Draht	EN 857-2SC			Ca-15
	462	42,5	40,0	35,0	31,0	28,0	28,0	21,0	17,2			-40/+100	2-Lagen, Draht	EN 857-2SC	ISO 11237-1-2SC		Ca-16
	462ST	42,5	40,0	35,0	31,0	28,0	28,0	21,0				-40/+100	2-Lagen, Draht	EN 857-2SC	ISO 11237-1-2SC		Ca-17
	463		40,0	40,0	35,0							max.+ 120	2-Lagen, Draht				Ca-18
	471TC	40,0	36,0	35,0	29,7	25,0	21,5	17,5				-40/ + 100	2-Lagen, Draht	EN 857-2SC	ISO 11237-1-2SC		Ca-19
	472TC								15,7	12,5	9,0	-40/ + 100	2-Lagen, Draht	EN 857-2SC	ISO 11237-1-2SC		Ca-19
	492	28,0	25,0	22,5	19,0	15,0	15,0	11,0	7,5			-40/+100	1-Lagen, Draht	EN 857-1SC	ISO 11237-1-1SC		Ca-20
	492ST	28,0	25,0	22,5	19,0	15,0	15,0	11,0				-40/+100	1-Lagen, Draht	EN 857-1SC	ISO 11237-1-1SC		Ca-21
	493	20,0	20,0	20,0	17,5							max. 120	1-Lagen, Draht				Ca-22
	692	21,0	21,0	21,0	21,0	21,0						-40/ +80	1/2-Lagen, Draht			SAE 100 R17	Ca-23
	692Twin	21,0	21,0	21,0	21,0	21,0						-40/ +80	1/2-Lagen, Draht			SAE 100 R17	Ca-24
	811						2,1	1,7	1,4	1,0	0,7	-40/+100	1-Lagen, 1 Spiral			SAE 100 R4	Ca-25
	881						2,1	1,7	1,4	1,0	0,7	-40/+121	1-Lagen, 1 Spiral			SAE 100 R4	Ca-26
Hochdruck	371LT			44,5	41,5	35,0	35,0	28,0				-50/+100	3-Lagen, Draht				Da-1
	372			44,5	41,5	35,0	35,0	28,0				-40/+100	3-Lagen, Draht				Da-2
	372RH			44,5	41,5	35,0	35,0	28,0				-40/+100	3-Lagen, Draht				Da-3
	372TC			44,5	41,5	35,0	35,0	28,0				-40/+100	3-Lagen, Draht				Da-4
	701			45,0	41,5	35,0	35,0	28,0	21,0	18,5		-40/+100	4-Spiral, Draht	EN 856-4SP	ISO 3862-1-4SP		Da-5
	721TC			28,0	28,0	28,0	28,0	28,0	21,0	17,5	17,5	-40/+125	4-Spiral, Draht	EN 856-4SH	ISO 3862-1-4SH		Da-6
	731						42,0	38,0	32,0	29,0	25,0	-40/+100	4-Spiral, Draht	EN 856-R12	ISO 3862-1-R12	SAE 100 R12	Da-7
	774						28,0	28,0	21,0	17,5	17,5	-40/ +80	4-Spiral, Draht				Da-8
	781						35,0	35,0	35,0	35,0		-40/+125	4/6-Spiral, Draht	EN 856-R13	ISO 3862-1- R13	SAE 100 R13	Da-9
	P35										35,0	-40/+125	6-Spiral, Draht	EN 856-R13	ISO 3862-1- R13	SAE 100 R13	Da-10
	791 TC						42,0	42,0	42,0	42,0		-40/+125	4/6-Spiral, Draht	EN 856-R15	ISO 3862-1- R15	SAE 100 R15	Da-11
	792TC						42,0	42,0				-40/+125	4/6-Spiral, Draht	EN 856-R15	ISO 3862-1- R15	SAE 100 R15	Da-12

Betriebsdrücke für Schlaucharmaturen

Anschlußform	Beschreibung	Rohranschlußgrößen – zöllig *Maximale Betriebsdrücke (MPa) – Sicherheitsfaktor 1:4*									
		4	5	6	8	10	12	16	20	24	32
92, B1, B2, B4, B5	Dichtkopf mit BSP-Überwurfmutter	63,0		55,0	43,0	37,5	35,0	28,0	25,0	21,0	21,0
EA, EB, EC	Dichtkopf mit O-Ring und BSP-Überwurfmutter	40,0		40,0	35,0	35,0	31,5	25,0	20,0	16,0	12,5
91, D9	BSP Einschraubzapfen	63,0		55,0	43,0		35,0	28,0	25,0	21,0	21,0
01	NPTF Einschraubstutzen	34,5		27,5	24,0		21,0	17,0	15,0	14,0	14,0
02	NPTF Innengewinde feststehend	34,5		27,5	24,0		21,0	17,0	15,0	14,0	14,0
03, 33	SAE (JIC) 37° Gewindezapfen	41,0	41,0	34,5	34,5	34,5	34,5	27,5	20,0	17,0	17,0
04	SAE 45° Gewindezapfen	41,0	41,0	34,5	34,5	34,5	34,5	27,5	20,0	17,0	17,0
05	SAE Einschraubzapfen mit O-Ring	41,0	41,0	34,5	34,5	34,5	34,5	27,5	20,0	17,0	17,0
06/68,37/3V, 39/3W, L9, 41/3Y	SAE (JIC) 37° Dichtkonus mit Überwurfmutter	41,0	41,0	34,5	34,5	34,5	34,5	27,5	20,0	17,0	17,0
93	SAE (JIC) 37° Dichtkonus mit Überwurfmutter 90° Kompaktbogen	41,4	41,0	34,5	34,5	34,5	34,5	27,5	20,0	17,0	17,0
07	Dichtkopf mit NPSM-Überwurfmutter	34,5		27,5	24,0		21,0	17,0			
08, 77, 79	SAE 45° Dichtkonus mit Überwurfmutter	41,0	41,0	34,5	34,5	34,5	34,5	27,5	20,0	17,0	17,0
1L	NPTF Einschraubzapfen drehbar	21,0	21,0	21,0	21,0	19,0	15,5	14,0	11,0	9,0	8,0
S2	NPTF Innengewinde SAE feststehend	21,0	21,0	21,0	21,0	19,0	15,5	14,0	11,0	9,0	8,0
0G, 0L	SAE Überwurfschraube mit O-Ring drehbar	21,0	21,0	21,0	21,0	19,0	15,5	14,0	11,0	9,0	8,0
28, 67, 69	SAE Überwurfschraube mit 45° Dichtkonus	19,0	17,0	15,0	14,0						
15, 16, 17, 18, 19, 26, 27, 89	SAE Flanschbund Standard-Ausführung				34,5	34,5	34,5	34,5	27,5	21,0	21,0
4A, 4N, 4F	SAE Flanschbund 5000 psi								34,5	34,5	34,5
6A, 6E, 6F, 6G, 6N, XA, XF, XG, XN	SAE Flanschbund schwere Ausführung 6000 psi				41,0		41,0	41,0	41,0	41,0	41,0

Anschlußform	Beschreibung	Rohranschlußgrößen – zöllig *Maximale Betriebsdrücke (MPa) – Sicherheitsfaktor 1:4*									
		4	5	6	8	10	12	16	20	24	32
JM, J6, J8, J0, JU	ORFS Gewindezapfen	41,0		41,0	41,0	41,0	41,0	41,0	27,5	27,5	
JC, JS, J3, J7, J9, J5, J1	ORFS mit Überwurfmutter	41,0		41,0	41,0	41,0	41,0	41,0	27,5	27,5	
JD	Male ORFS Bulkhead with Locknut with O-ring	41,0		41,0	41,0	41,0	41,0	41,0	27,5	27,5	
GU	JIS-60° Dichtkopf mit BSP Überwurfmutter	35,0	35,0	35,0	35,0	28,0	28,0	21,0	17,5		
FU	JIS 30° Dichtkonus mit BSP-Überwurfmutter	35,0	35,0	35,0	35,0	28,0	28,0	21,0	17,5		
MU	JIS 30° Dichtkonus mit Überwurfmutter metrisch	35,0	35,0	35,0	35,0	28,0	28,0	21,0	17,5		
MZ	JIS 30° Dichtkonus mit Überwurfmutter metrisch - 90° Bogen	35,0	35,0	35,0	35,0	28,0	28,0	21,0	17,5		
UT	JIS / BSP Einschraubzapfen BSP mit 60° Dichtkonus	35,0		35,0	35,0		28,0	21,0	17,5		
V1	Ringauge weichdichtend mit UNF-Hohlschraube	25,0	25,0		21,5	21,5	20,0				
V3	Ringauge weichdichtend mit BSPP-Hohlschraube	25,0	25,0		21,5	21,5	20,0				

Anschlußform	Beschreibung	Rohranschlußgrößen metrisch-leichte Reihe (L) *Maximale Betriebsdrücke (MPa) – Sicherheitsfaktor 1:4*									
		6	8	10	12	15	18	22	28	35	42
C3, C4, C5	Dichtkopf mit Überwurfmutter (DIN 20066:2002-10)	25,0	25,0	25,0	25,0	25,0	16,0	16,0	10,0	10,0	10,0
CA, CE, CF	Dichtkegel mit O-Ring und Überwurfmutter (DIN 20066:2002-10)	31,5	42,5	40,0	35,0	31,5	31,5	28,0	21,0	16,0	16,0
DO, DF DG, DK	Gewindezapfen (DIN 20066:2002-10)	25,0	42,5	40,0	35,0	31,0	28,0	28,0	21,0	16,0	16,0
DX	Dichtkopf mit O-Ring und Überwurfmutter leichte Reihe	31,5	42,5	40,0	35,0	31,5	31,5	28,0	21,0	16,0	16,0
1D, DD 5D	Rohrstutzen	25,0	25,0	25,0	25,0	25,0	16,0	16,0	10,0	10,0	10,0
CW, NW	WG-Anschluß					40,0					
PW	WG-Anschluß			22,5							

Anschlußform	Beschreibung	Rohranschlußgrößen metrisch sehr leichte Reihe (LL) *Maximale Betriebsdrücke (MPa) – Sicherheitsfaktor 1:4*									
		8	10	12	15	18	22	28	35	42	50
C0	Dichtkopf mit Überwurfmutter (DIN 20066:2002-10)						6,3	6,3	6,3	6,3	4,0

Anschlußform	Beschreibung	Rohranschlußgrößen metrisch *Maximale Betriebsdrücke (MPa) – Sicherheitsfaktor 1:4*										
		6	8	10	12	14	16	18	20	22	25	27
49	Ringanstutzen (DIN 7642)	20,0	20,0	20,0	20,0	20,0	20,0	20,0	20,0	20,0	20,0	
V2	Ringstutzen weichdichtend mit metr. Hohlschraube				25,0	25,0		21,5		21,5		20,0

Anschlußform	Beschreibung	Rohranschlußgrößen metrisch-schwere Reihe (S) *Maximale Betriebsdrücke (MPa) – Sicherheitsfaktor 1:4*									
		6	8	10	12	14	16	20	25	30	38
C6, C7, C8	Dichtkopf mit Überwurfmutter	63,0	63,0	63,0	63,0	63,0	40,0	40,0	40,0	25,0	25,0
C9, 0C, 1C	Dichtkegel mit O-Ring und Überwurfmutter (DIN)	63,0	63,0	63,0	63,0	63,0	42,0	42,0	42,0	42,0	42,0
D2	Gewindezapfen	63,0	63,0	63,0	63,0	63,0	42,0	42,0	42,0	42,0	42,0
3D	Rohrstutzen	63,0	63,0	63,0	63,0	63,0	40,0	40,0	40,0	25,0	25,0

Anschlußform	Beschreibung	Rohranschlußgrößen metrisch-französische Gas Reihe *Maximale Betriebsdrücke (MPa) – Sicherheitsfaktor 1:4*				
		13	17	21	27	33
F2	Dichtkopf mit Überwurfmutter 90° Bogen	36,0	27,0	25,5	20,0	17,0
F4	Dichtkopf mit Überwurfmutter (Ball Nose)	36,0	27,0	25,5	20,0	17,0
FG	Einschraubzapfen	36,0	27,0	25,5	20,0	17,0
GE	Rohrstutzen	36,0	27,0	25,5	20,0	17,0

Anschlußform	Beschreibung	Rohranschlußgrößen metrisch-französische Gas Reihe *Maximale Betriebsdrücke (MPa) – Sicherheitsfaktor 1:4*						
		10	12	14	18	20	22	30
F9	Dichtkopf mit Überwurfmutter	20,0		14,0	16,0	14,0	13,0	12,2
F6	Anschlußzapfen	20,0		14,0	16,0	14,0	13,0	12,2
FA	Anschlußzapfen		25,0					

Armaturen-Typenübersicht

DIN	CA DKOL	CE DKOL 45°	CF DKOL 90°	D0 CEL	C0 DKM oder DKLL	C3 DKL	C4 DKL 45°
	C5 DKL 90°	1D BEL	DD BEL 45°	5D BEL 90°	C9 DKOS	0C DKOS 45°	1C DKOS 90°
	D2 CES	C6 DKS	3D BES	49 Ringauge metrisch	9B Dichtkopf mit Überwurfmutter 45° Winkelstück	9C 90° Winkelstück	
BSP	92 DKR	B1 DKR 45°	B2 DKR 90°	B4 DKR 90° (Kompakt)	EA DKOR	EB DKOR 45°	EC DKOR 90°
	D9 AGR	91 AGR-K	B5 Dichtbund mit BSP Überwurfmutter (flachdichtend)	34 Rohrstutzen			
SAE	01 AGN	02 NPTF Innengewinde Gerade	03 AGJ	04 Gewindezapfen SAE 45°	05 SAE Einschraubzapfen mit O-Ring	06 68 DKJ	08 AGS
	13 NPTF Einschraubzapfen drehbar	33 Gewindezapfen JIC 37° 45° Bogen	37 3V DKJ 45°	39 3W DKJ 90°	41 3Y DKJ 90°L	L9 DKJ 90° M	93 SAE JIC 37° Dichtkonus mit Überwurfmutter 90° Kompaktbogen
Flansch	15 4A SFL	16 SFL 22.5°	17 4F SFL 45°	19 4N SFL 90°	6A SFS	6F SFS 45°	6N SFS 90°
	89 SFL 90° - lang	XA Caterpillar Flanschbund gerade	XF Caterpillar Flanschbund 45° Bogen	XG Caterpillar Flanschbund 60° Bogen	XN Caterpillar Flanschbund 90° Bogen		

ORFS

JC
ORFS - kurz

JS
ORFS - lang

J7
ORFS 45°

J9
ORFS
Überwurfmutter 90°

J1
ORFS 90° – extra lang

J5
ORFS 90° – lang

JM
ORFS Gewindezapfen

JD
ORFS-Gewindezapfen
Schottverschraubung
mit O-Ring

JIS

FU
GUI

GU
GUO

MU
JIS 30° Dichtkonus
mit Überwurfmutter
metrisch

MZ
JIS 30° Dichtkonus
mit Überwurfmutter
metrisch – 90° Bogen

UT
JIS-Einschraubzapfen
BSP mit 60° Dichtkonus

Französische Reihe

FG
Einschraubzapfen
frz. Gas Reihe

F2
Dichtkopf mit
Überwurfmutter
frz. Gas Reihe

F4
Dichtkopf mit
Überwurfmutter
frz. Gas Reihe

F6
Anschlußzapfen
frz. metrische Reihe

F9
Dichtkopf mit
Überwurfmutter
frz. metrische Reihe

FA
Anschlußzapfen
frz. metrische Reihe

Hochdruckreiniger

CW
Waschgeräteanschluss

PW
Waschgeräteanschluss

NW
Waschgeräteanschluss

sonstige

XU
Komatsu
30° Dichtkonus mit
Überwurfmutter

XY
Komatsu
30° Dichtkonus mit
Überwurfmutter
90° Bogen

DK
Gewindezapfen
Schottverschraubung
leichte Reihe

DX
Dichtkopf mit O-Ring
und Überwurfmutter
leichte Reihe

FF
Metru-Lok Dichtkopf

AF
Einschraubzapfen
zylindrisches
BSP-Gewinde
mit O-Ring Dichtung

NM
Zöll. Einschraubzapfen
ED-Dichtung

YW
Rohrstutzen
metrisch – A-Lok

VW121
Dichtkopf mit
BSP Überwurfmutter
VW-Norm 39-V-16 631

82
Push-Lok Verbinder

DP
Stecknippel – Verteiler

DR
Stecknippel – Verteiler

5C
Dichtkopf für
60° Konus

6C
Dichtkopf für
60° Konus
45° Winkelstück

7C
Dichtkopf für
60° Konus
90° Winkelstück

5S
Dichtkopf mit Über-
wurfmutter und O-Ring
kurzer Pilot

5H
Dichtkopf mit Über-
wufmutter und O-Ring
drehbar – 45° Bogen
kurzer Pilot

5T
Dichtkopf mit Über-
wurfmutter und O-Ring
drehbar – 90° Bogen
kurzer Pilot

59PT
Dichtkopf mit Über-
wurfmutter und O-Ring
drehbar – langer Pilot
mit Ansatz für R134a

5LPT
Dichtkopf mit
Überwurfmutter und
O-Ring – drehbar
90° Bogen – langer Pilot
mit Ansatz bei 180° für R134a

T1
Gewindezapfen
mit O-Ring

Nomenklatur Anschlussformen

An-schluss-form	Bezeichnung	Standards	Marktübliche Bezeichnung
01	NPTF Einschraubzapfen	SAE J476A / J516	AGN
02	NPTF Innengewinde – Gerade	SAE J476A / J516	
03	Gewindezapfen SAE (JIC) 37°	ISO12151-5-S	AGJ
04	Gewindezapfen SAE 45°	SAE J516	
05	SAE Einschraubzapfen mit O-Ring	ISO 11926, SAE J516	
06	SAE (JIC) – 37° Dichtkonus mit Überwurfmutter	ISO12151-5-SWS	DKJ
06/68	Dichtkonus JIC 37°/SAE 45° mit Überwurfmutter	ISO12151-5-SWS	DKJ
07	Dichtkopf mit NPSM-Überwurfmutter		
08	Dichtkonus mit Überwurfmutter – SAE 45°	SAE J516	
0C	Dichtkegel mit Überwurfmutter – O-Ring – Schwere Reihe – 45° Bogen	ISO 12151-2 – SWE 45°-S	DKOS 45°
0G	SAE-Überwurfschraube mit O – Ring – drehbar		
0L	SAE-Überwurfschraube mit O – Ring – 90°drehbar		
11	SAE 45° Klemmringanschluß		
12	SAE 24° Dichtkegel mit Überwurfmutter		
13	NPTF Einschraubzapfen drehbar	SAE J476A / J516	
15	SAE-Flanschbund – DIN 20 078 R – Standard-Ausführung	ISO 12151-3-S-L	SFL / 3000 psi
15/4A	SAE-Code 61 – Flanschbund – Standard Ausführung Gerade / SAE Flanschbund 5000 psi	ISO 12151-3-S-L	SFL
16	SAE Code 61 – Flansch – 22.5° Elbogen	ISO 12151-3-E22ML	SFL 22.5° / 3000 psi
17	SAE-Flanschbund -Standard-Ausführung – 45° Bogen	ISO 12151-3 – E45 – L	SFL 45° / 3000 psi
17/4F	SAE Code 61 Flanschbund – 45 ° Bogen (5000psi)	ISO 12151-3 – E45S – L	SFL 45°
18	SAE-Flanschbund – DIN 20 078 R – Standard-Ausführung – 67,5° Bogen	DIN 20078 R	SFL 67.5°
19	SAE Code 61 Flanschbund- 90° Bogen	ISO 12151-3 – E– L	SFL 90° / 3000 psi
19/4N	SAE Code 61 Flanschbund- 90° Bogen (5000 psi)	ISO 12151-3-E-L	SFL 90°
1C	Dichtkegel mit Überwurfmutter – O-Ring – Schwere Reihe – 90° Bogen	ISO 12151-2-SWE-S	DKOS 90°
1D	Rohrstutzen metrisch – leichte Reihe	ISO 8434-1	BEL
1L	NPTF-Einschraubzapfen – drehbar 90° – Winkel		
26	SAE-Flanschbund-Standardausführung – 3000 psi – 30°Bogen	DIN 20 078 R	SFL 30°
27	SAE-Flanschbund-Standardausführung – 3000 psi – 60° Bogen	DIN 20 078 R	SFL 60°
28	SAE-Überwurfschraube mit 45°Dichtkonus		
33	Gewindezapfen JIC 37° – 45° Bogen	ISO 12151-5	AGJ 45°
34	Rohrstutzen – zöllig		
37	JIC – 37° – Dichtkonus mit Überwurfmutter – 45° Bogen	ISO 12151-5-SWE 45°	DKJ 45°
37/3V	JIC 37°/SAE 45° Dichtkonus mit Überwurfmutter – 45° Bogen	ISO 12151-5-SWE 45°	DKJ 45°
39	SAE JIC – 37° Dichtkonus mit Überwurfmutter – 90° Bogen	ISO 12151-5-SWES	DKJ 90°
39/3W	JIC 37°/SAE 45° Dichtkonus mit Überwurfmutter – 90° Bogen	ISO 12151-5-SWES	DKJ 90°
3D	Rohrstutzen metrisch – schwere Reihe	ISO 8434-1	BES
3V	JIC 37°/SAE 45° Dichtkonus mit Überwurfmutter – 45° Bogen		DKJ 45°
3W	JIC 37°/SAE 45° Dichtkonus mit Überwurfmutter – 90°Bogen		DKJ 90°
3Y	JIC 37°/SAE 45° Dichtkonus mit Überwurfmutter – 90° Bogen – extra lang		DKJ 90°
41	JIC 37° Dichtkonus mit Überwurfmutter – 90°Bogen – extra lang		DKJ 90°
41/3Y	JIC – 37° und 45° Dichtkonus mit Überwurfmutter – 90° Bogen – extra lang	ISO 12151-5-SWEL	DKJ 90°L
45	Male Tube O-ring Swivel – Long Pilot		

An-schluss-form	Bezeichnung	Standards	Marktübliche Bezeichnung
49	Ringauge metrisch	DIN 7642	
4A	SAE Flanschbund – 5000 psi – Standard-Ausführung		
4F	SAE Flanschbund – 5000 psi – Standard-Ausführung – 45° Bogen		
4N	SAE Flanschbund – 5000 psi – Standard-Ausführung – 90° Bogen		
59	Dichtkopf mit Überwurfmutter und O-Ring – langer Pilot		
59PT	Dichtkopf mit Überwurfmutter und O-Ring drehbar – langer Pilot	mit Ansatz für R134a	
5C	Dichtkopf für 60° Konus		
5D	Rohrstutzen metrisch – leichte Reihe – 90°Bogen	ISO 8434-1	BEL 90°
5G	Gewindezapfen mit O-Ring – feststehend		
5GPR	Dichtkopf mit O-Ring – feststehend	mit Ansatz für R12	
5H	Dichtkopf mit Überwufmutter und O-Ring – drehbar – 45° Bogen – kurzer Pilot		
5K	Gewindezapfen mit O-Ring – drehbar – 90°Bogen – kurzer Pilot		
5LPR	Dichtkopf mit Überwurfmutter und O-Ring – drehbar – 90° Bogen – langer Pilot		
5LPT	FDichtkopf mit Überwurfmutter und O-Ring drehbar – 90° Bogen – langer Pilot	mit Ansatz bei 180° für R134a	
5MPR	Gewindezapfen mit O-Ring – drehbar – 90° Bogen – langer Pilot	mit Ansatz bei 180° für R12	
5MPV	Gewindezapfen mit O-Ring – drehbar – 90° Bogen – langer Pilot		
5N	Dichtkopf mit Überwurfmutter und O-Ring – drehbar – 45°Bogen – langer Pilot		
5P	Dichtkopf mit Überwurfmutter und O-Ring – drehbar – 45° Bogen – langer Pilot		
5R	Gewindezapfen mit O-Ring – drehbar – 45°Bogen – kurzer Pilot		
5S	Dichtkopf mit Überwurfmutter und O-Ring – kurzer Pilot		
5T	Dichtkopf mit Überwurfmutter und O-Ring – drehbar – 90 ° Bogen – kurzer Pilot		
5V	Dichtkopf mit Überwurfmutter für Kompressoren – drehbar – 45° Bogen		
5W	Dichtkopf mit Überwurfmutter für Kompressoren – drehbar – 90° Bogen		
5Z	Dichtkopf mit Überwurfmutter für Kompressoren – drehbar –90° Kompaktbogen		
67	SAE-Überwurfschraube mit 45° – Dichtkonus – 45°Bogen		
68	JIC 37°/SAE 45° Dichtkonus mit Überwurfmutter		DKJ
69	SAE-Überwurfschraube mit 45° – Dichtkonus – 90°Bogen		
6A	SAE-Flanschbund – schwere Ausführung – 6000 psi	ISO 12151-3-S-S	SFS / 6000 psi
6B	SAE-Flanschbund – schwere Ausführung – 6000 psi – 22,5° Bogen	SFS 22.5°	
6C	Dichtkopf für 60° Konus – 45° Winkelstück		
6E	SAE-Flanschbund – schwere Ausführung – 6000 psi – 30°Bogen	SFS 30°	
6F	SAE-Flanschbund – schwere Ausführung – 6000 psi – 45° Bogen	ISO 12151-3 – E45-S	SFS 45° / 6000 psi
6G	SAE-Flanschbund – schwere Ausführung – 6000 psi – 60°Bogen		SFS 60°
6N	SAE-Flanschbund -schwere Ausführung – 90° Bogen	ISO 12151-3 – E-S	SFS 90° / 6000 psi
77	SAE 45° Dichtkonus mit Überwurfmutter – 45°Bogen		
79	SAE 45° Dichtkonus mit Überwurfmutter – 90° Bogen		
7C	Dichtkopf für 60° Konus – 90° Winkelstück		
7D	Rohrstutzen metrisch – schwere Reihe – 90° Bogen		BES 90°
82	Push-Lok Verbinder		
89	SAE-Flanschbund-Standardausführung – 90° Bogen – lang	DIN 20 078 R	
91	BSP-Einschraubzapfen – kegelig	BS5200	AGR-K
92	Dichtkopf mit BSP Überwurfmutter	BS5200-A	DKR

An-schluss-form	Bezeichnung	Standards	Marktübliche Bezeichnung
93	SAE JIC – 37° Dichtkonus mit Überwurfmutter – 90° Kompaktbogen		
9B	Dichtkopf mit Überwurfmutter – leichte Reihe – 45° Winkelstück		
9C	Dichtkopf mit Überwurfmutter – leichte Reihe – 90° Winkelstück		
AF	Einschraubzapfen – zylindrisches BSP-Gewinde mit O-Ring Dichtung		
B1	Dichtkopf mit BSP-Überwurfmutter – 45° Bogen	BS 5200-D	DKR 45°
B2	Dichtkopf mit BSP-Überwurfmutter – 90° Bogen	BS 5200-B	DKR 90°
B4	Dichtkopf mit BSP-Überwurfmutter – 90° Kompaktbogen	BS 5200-E	DKR 90°
B5	Dichtbund mit BSP Überwurfmutter – (flachdichtend)		
C0	Dichtkopf mit Überwurfmutter – Sehr leichte Reihe		DKM
C3	Dichtkopf mit Überwurfmutter – leichte Reihe		DKL
C4	Dichtkopf mit Überwurfmutter – leichte Reihe – 45° Bogen		DKL 45°
C5	Dichtkopf mit Überwurfmutter – leichte Reihe – 90° Bogen		DKL 90°
C6	Dichtkopf mit Überwurfmutter -Schwere Reihe		DKS
C7	Dichtkopf mit Überwurfmutter – schwere Reihe – 45°Bogen	DIN 20 078	DKS 45°
C8	Dichtkopf mit Überwurfmutter – schwere Reihe – 90° Bogen	DIN 20 078	DKS 90°
C9	Dichtkegel mit Überwurfmutter und O-Ring -Schwere Reihe	ISO 12151-2-SWS-S	DKOS
CA	Dichtkegel mit Überwurfmutter und O-Ring – leichte Reihe	ISO 12151-2-SWS-L	DKOL
CE	Dichtkegel mit Überwurfmutter und O-Ring – leichte Reihe – 45° Bogen	ISO 12151-2-SWE 45°-L	DKOL 45°
CF	Dichtkegel mit Überwurfmutter und O-Ring – leichte Reihe – 90° Bogen	ISO 12151-2-SWE-L	DKOL 90°
CW	Waschgeräteanschluss		
D0	Gewindezapfen – leichte Reihe	ISO 12151-2-S-L	CEL
D2	Gewindezapfen -Schwere Reihe	ISO 12151-2-S-S	CES
D9	BSP-Einschraubzapfen – zylindrisch	BS5200	AGR
DD	Rohrstutzen metrisch – leichte Reihe – 45° Bogen		BEL 45°
DE	Doppelringanschluß	DIN 7642	
DK	Gewindezapfen – Schottverschraubung – leichte Reihe		
DP	Stecknippel – Verteiler		
DR	Stecknippel – Verteiler		
DS	Stecknippel – Verteiler		
DW	Dichtkopf mit Überwurfmutter – leichte Reihe		TGL
DX	Dichtkopf mit O-Ring und Überwurfmutter – leichte Reihe		
EA	Dichtkopf mit BSP Überwurfmutter und O-Ring (60° Konus)	BS 5200, ISO 12151-6	DKOR
EB	Dichtkopf mit BSP Überwurfmutter mit O-Ring – 45° Bogen (60° Konus)	BS 5200, ISO 12151-6	DKOR 45°
EC	Dichtkopf mit BSP Überwurfmutter mit O-Ring – 90° Bogen (60°Konus)	BS 5200, ISO 12151-6	DKOR 90°
F2	Dichtkopf mit Überwurfmutter – französische Gas Reihe – 90° Bogen		
F4	Dichtkopf mit Überwurfmutter – französische Gas-Reihe		
F6	Anschlußzapfen – französisch-metrische Reihe		
F9	Dichtkopf mit Überwurfmutter – französisch metrische Reihe		
FA	Anschlußzapfen – französisch metrische Reihe		
FB	Dichtkopf mit Überwurfmutter französisch metrische Reihe		
FF	Metru-Lok Dichtkopf		
FG	Einschraubzapfen – französische Gas-Reihe		

An-schluss-form	Bezeichnung	Standards	Marktübliche Bezeichnung
FU	JIS 30° Dichtkonus mit BSP-Überwurfmutter	ISO 228-1, JIS B8363	GUI
GE	Rohrstutzen – französische Gas – Reihe		
GU	JIS 60° Dichtkopf mit BSP-Überwurfmutter	ISO 228-1, JIS B8363	GUO
J1	ORFS mit Überwurfmutter – 90° Bogen – extra lang	ISO 12151-1 – SWEL, SAE J 516	ORFS 90° L
J5	ORFS mit Überwurfmutter – 90° Bogen – lang	ISO 12151-1 – SWEM	ORFS 90° M
J7	ORFS mit Überwurfmutter – 45° Bogen	ISO 12151-1 – SWE 45°, SAE J516	ORFS 45°
J9	ORFS mit Überwurfmutter – 90° Bogen	ISO 12151-1 – SWES, SAE J516	ORFS 90°
JC	ORFS mit Überwurfmutter	ISO 12151-1 – SWSA, SAE J516	ORFS
JD	ORFS-Gewindezapfen – Schottverschraubung mit O-Ring	ISO 12151-1 – SAE J516	
JM	ORFS-Gewindezapfen	ISO 12151-1-S, SAE J516	
JS	ORFS mit Überwurfmutter -lange Ausführung	ISO 12151-1-SWSB, SAE J516	ORFS
L9	SAE (JIC) – 37° Dichtkonus mit Überwurfmutter – 90° Bogen – lang	ISO 12151-5-SWEM	DKJ 90° M
MU	JIS 30° Dichtkonus mit Überwurfmutter – metrisch	JIS B8363	MU
MZ	JIS 30° Dichtkonus mit Überwurfmutter – metrisch – 90° Bogen	JIS B8363	
NM	Zöll. Einschraubzapfen – ED-Dichtung	ISO 1179	
NW	Waschgeräteanschluss Kärcher	(New Design)	
PW	Waschgeräteanschluss Kärcher		
S2	NPTF-Innengewinde – drehbar		
S5	Gewindezapfen mit O-Ring – drehbar – kurzer Pilot		
T1	Gewindezapfen mit O-Ring		
UT	JIS-Einschraubzapfen BSP mit 60° Dichtkonus	JIS B 8363-R	
V1	Richtungseinstellbare Hochdruck Winkelverschraubung		
VW	Blitzsteckverbinder	(VW-Standard 39-V-16619)	
VW121	Dichtkopf mit BSP Überwurfmutter	(VW-Norm 39-V-16631)	
VW39D	Schlauchverbinder	(VW-Standard 39D-1401)	
WKS	Gummiknickschutz		
XA	Caterpillar Flanschbund gerade		
XF	Caterpillar Flanschbund 45° Bogen		
XG	Caterpillar Flanschbund 60° Bogen		
XN	Caterpillar Flanschbund 90° Bogen		
XU	Komatsu 30° Dichtkonus mit Überwurfmutter	JIS B8363	
XY	Komatsu 30° Dichtkonus mit Überwurfmutter – 90° Bogen	JIS B8363	
YW	Rohrstutzen – metrisch – A-Lok	Metric Size Tube O.D. with Vee Notch	

Zulassungen für Schlauchtypen

Beschreibung (1)-(14) siehe Ab-11

	Schlauch	Druckträger	Norm EN/ISO	GL (1)	DNV (2)	RINA (3)	DB/DIN 5510 (4)	LR (5)	MOD (6)	ABS (7)	DOT (8)	USCG (9)	MSHA (10)	BV (11)	NF (12)	BS 6853 (13)	MarED (14)
Niederdruck Push-Lok Schläuche	801	1-Lagen, Textil															
	804	1-Lagen, Textil															
	821FR	1-Lagen, Textil															
	830M	1-Lagen, Textil															
	831	1-Lagen, Textil															
	836	1-Lagen, Textil											x				
	837BM	1-Lagen, Textil															
	837PU	1-Lagen, Textil															
	838M	1-Lagen, Textil															
Niederdruck Spezialschläuche	201	1-Lagen, Draht	SAE 100 R5 / SAEJ1402 AII								x						
	206	1-Lagen, Draht	SAE 100 R5 / SAEJ1402 AII				x				x						
	213	1-Lagen, Draht	SAE J1402 AI								x						
	221FR	1-Lagen, Draht	SAE J1527 Typ R3	x	x					x		x	x				
	285	1-Lagen, Draht	SAE J2064 Typ C														
	293	1-Lagen, Textil	SAE J1402 AI								x						
	601	2-Lagen, Textil	SAE 100 R3									H	x				
	611HT	1-Lagen, Textil	EN 854-R6														
	681DB	2-Lagen, Textil	EN 854-2TE				x								x	x	
Mitteldruck	301SN	2-Lagen, Draht	EN 853-2SN											x			
	302	2-Lagen, Draht	EN 853-2SN / ISO 1436		x					x		x					
	304	2-Lagen, Draht	SAE 100 R2 AT														
	402	1-Lagen, Draht															
	421RH	1-Lagen, Draht	EN 853-1SN				x								x	x	
	421SN	1-Lagen, Draht	EN 853-1SN										x	x			
	421WC	1-Lagen, Draht	SAE 100 R1 AT														
	422	1-Lagen, Draht	EN 853-1SN / ISO1436		x					x		x					
	424	1-Lagen, Draht	SAE 100 R1 AT														
	426	1-Lagen, Draht	SAE 100 R1 AT							x		H	x				
	436	2-Lagen, Draht	SAE 100 R16		x		x			x		H	x				
	441	1-Lagen, Draht	SAE 100 R16														
	441RH	1-Lagen, Draht	SAE 100 R16				x								x	x	
	451TC	1-Lagen, Draht	SAE 100 R17							x		H	x				
	461LT	2-Lagen, Draht	EN 857-2SC														
	462	2-Lagen, Draht	EN 857-2SC	x	x	x	x	x						x			x
	462ST	2-Lagen, Draht	EN 857-2SC														
	463	2-Lagen, Draht															
	471TC	2-Lagen, Draht	EN 857-2SC		x					x		H	x				
	472TC	2-Lagen, Draht	EN 857-2SC		x					x							
	492	1-Lagen, Draht	EN 857-1SC	x	x	x	x	x						x			x
	492ST	1-Lagen, Draht	EN 857-1SC														
	493	1-Lagen, Draht															
	692	1/2-Lagen, Draht	SAE 100 R17														
	692Twin	1/2-Lagen, Draht	SAE 100 R17														
	811	1-Lagen, 1 Spiral	SAE 100 R4														
	881	1-Lagen, 1 Spiral	SAE 100 R4									H	x				
Mitteldruck	371LT	3-Lagen, Draht															
	372	3-Lagen, Draht		x	x		x	x						x			x
	372RH	3-Lagen, Draht					x								x	x	
	372TC	3-Lagen, Draht											x				
	701	4-Spiral, Draht	EN 856-4SP														
	721TC	4-Spiral, Draht	SAE 100 R12										x				
	731	4-Spiral, Draht	EN 856-4SH									H					
	774	4-Spiral, Draht															
	781	4/6-Spiral, Draht	SAE 100 R13														
	P35	6-Spiral, Draht	SAE 100 R13			x				x		x					
	791TC	4/6-Spiral, Draht	SAE 100 R15		x					x		x	x				
	792TC	4/6-Spiral, Draht	SAE 100 R15		x					x		H	x				

Klassifizierungsgesellschaften

Die Aufgabe der Klassifizierungsgesellschaften besteht in der Umsetzung von technischen Normen und Standards zum Schutz von Leben, Sachgütern und Umwelt.

(1) Germanischer Lloyd (GL)

Unabhängige deutsche Organisation von Technikexperten, die Produkte für deutsche Güter im Marine- und Energiebereich zulässt – GLIS (Öl und Gas, Windenergie etc.)

(2) Det Norske Veritas (DNV)

Norwegischer Dienstleister für Risikomanagement bei der Einstufung von Schiffen, in der Off-Shore-Industrie usw.

(3) RINA (Registro Italiano Navale) – Italienisches Seefahrtsregister

Italienische Organisation, die Zertifizierung, Überprüfung, Lenkung und Unterstützung im Bereich Seefahrt, Energie- und Verfahrenstechnik, Transportwesen und Industrie anbietet.

(4) Deutsche Bahn - Deutsche Norm DIN 5510 - Teil 2 (DB) – Vorbeugender Brandschutz in Schienenfahrzeugen

Die Prüfstelle ist vom Eisenbahn Bundesamt (EBA) anerkannt und prüft das Brennverhalten und Brandnebenerscheinungen von Schlauchleitungen nach den Anforderungen der DIN 5510-2.

(5) Lloyd's Register (LR)

Unabhängiges englisches Unternehmen für weltweite Zertifizierung. Leistungen für Seefahrt, Schienenfahrzeuge und Energieversorgung gehören zu dessen Hauptaktivitäten.

(6) Ministry of Defence (MOD) – Verteidigungsgministerium

Britisches Verteidigungsministerium, das Zulassungen für militärische Anlagen und Einrichtungen erteilt, und zwar nach MOD DefStan (Defence Standard) 47-2.

(7) American Bureau of Shipping (ABS) – Amerikanisches Schiffahrtsbüro

Amerikanisches Organisation, die Richtlinien für die Sicherheit im Seefahrtsbereich liefert.

(8) US Department of Transportation (DOT) – Transportministerium

Amerikanische Organisation, die Zertifikate zur Sicherstellung eines schnellen, sicheren, leistungsfähigen, leicht zugänglichen und praktischen Transportsystems in diesem Land ausstellt.

(9) USCoast Guard (USCG) – US Küstenwache

Zuständig für die Sicherheit in der Seefahrt, Durchsetzung von Gesetzesbestimmungen, Sicherheit für nicht kommerziell genutzte Wasserfahrzeuge und Umweltschutzinformationen für Handelsschiffe.
Die zugelassenen Schläuche werden nicht automatisch für alle Anwendungen akzeptiert. Wenn die Spalte ein „H“ enthält, ist der Schlauch nur für Hydraulikanlagen zugelassen, nicht jedoch für Treibstoff- und Schmiersysteme.

(10) Mine Safety and Health Administration (MSHA)

Behörde für Sicherheit und Gesundheit im Bergbau Amerikanische Behörde für Sicherheit im Bergbau.

(11) Bureau Veritas

Bureau Veritas ist mit seinem Dienstleistungsspektrum in den Bereichen Qualität, Gesundheit, Umwelt und Social Responsibility eine der größten Zertifizierungsgesellschaften weltweit.

(12) Französische Norm NF F-16-101/102 (NF)

Testet das Brennverhalten und Brandnebenerscheinungen von Schlauch-Deckenmaterial für den Einsatz in Schienenfahrzeugen.

(13) Britische Norm BS 6853 (BS)

Testet die Brandnebenerscheinungen von Schlauch-Deckenmaterial für den Einsatz in Schienenfahrzeugen.

(14) MarED

MarED ist ein Zusammenschluss aller Gesellschaften, die für die Implementierung von Marine Zertifikaten (Marine Equipment Directives – MED) zuständig ist.

EN	Europanorm
ISO	International Organisation for Standardization (Internationale Normierungsbehörde)
SAE	Society of Automotive Engineers (amerikanische Gesellschaft der Automobilingenieure)

Umrechnungstabelle

	Einheit	Basiseinheit	Umrechnungseinheit	Faktor
Länge	1 Inch (zoll)	in	mm	25,4
	1 Millimeter	mm	in	0,03934
	1 Fuss (foot)	ft	m	0,3048
	1 Meter	m	ft	3,28084
Fläche	1 Quadrat-Zoll	sq in	cm²	6,4516
	1 Quadrat-Zentimeter	cm²	sq in	0,1550
Volumen	1 Gallone (UK)	gal	l	4,54596
	1 Liter	l	gal (UK)	0,219976
	1 Gallone (US)	gal	l	3,78533
	1 Liter	l	gal (US)	0,264177
Gewicht	1 Pound	lb	kg	0,453592
	1 Kilogramm	kg	lb	2,204622
Drehmoment	1 Pound Foot	lb • ft	kg • m	1,488164
	1 Newton Meter	kg • m	lb • ft	0,671969
Druck	1 Pound per square inch	psi	bar	0,06895
	1 Bar	bar	psi	14,5035
	1 Pound per square inch	psi	MPa	0,006895
	1 Mega Pascal	MPa	psi	145,035
	1 Kilo Pascal	kPa	bar	0,01
	1 Bar	bar	kPa	100
	1 Mega Pascal	MPa	bar	10
	1 Bar	bar	MPa	0,1
Geschwindigkeit	1 Foot per second	ft / s	m / s	0,3048
	1 Meter pro Sekunde	m / s	ft / s	3,28084
Fördermenge	1 Gallone pro Minute (UK)	gal / min.	l / min.	4,54596
	1 Liter pro Minute	l / min.	gal / min. (UK)	0,219976
	1 Gallone pro Minute (US)	gal / min.	l / min.	3,78533
	1 Liter pro Minute	l / min.	gal / min. (US)	0,264178
Temperatur	Grad Fahrenheit	°F	°C	5/9 • (°F-32)
	Grad Celsius	°C	°F	°C • (9 /5) +32

(UK) Einheit aus Großbritannien
(US) Einheit aus USA

Temperatur / Druck-Diagramm

für Schläuche 201, 206, 213 und 293

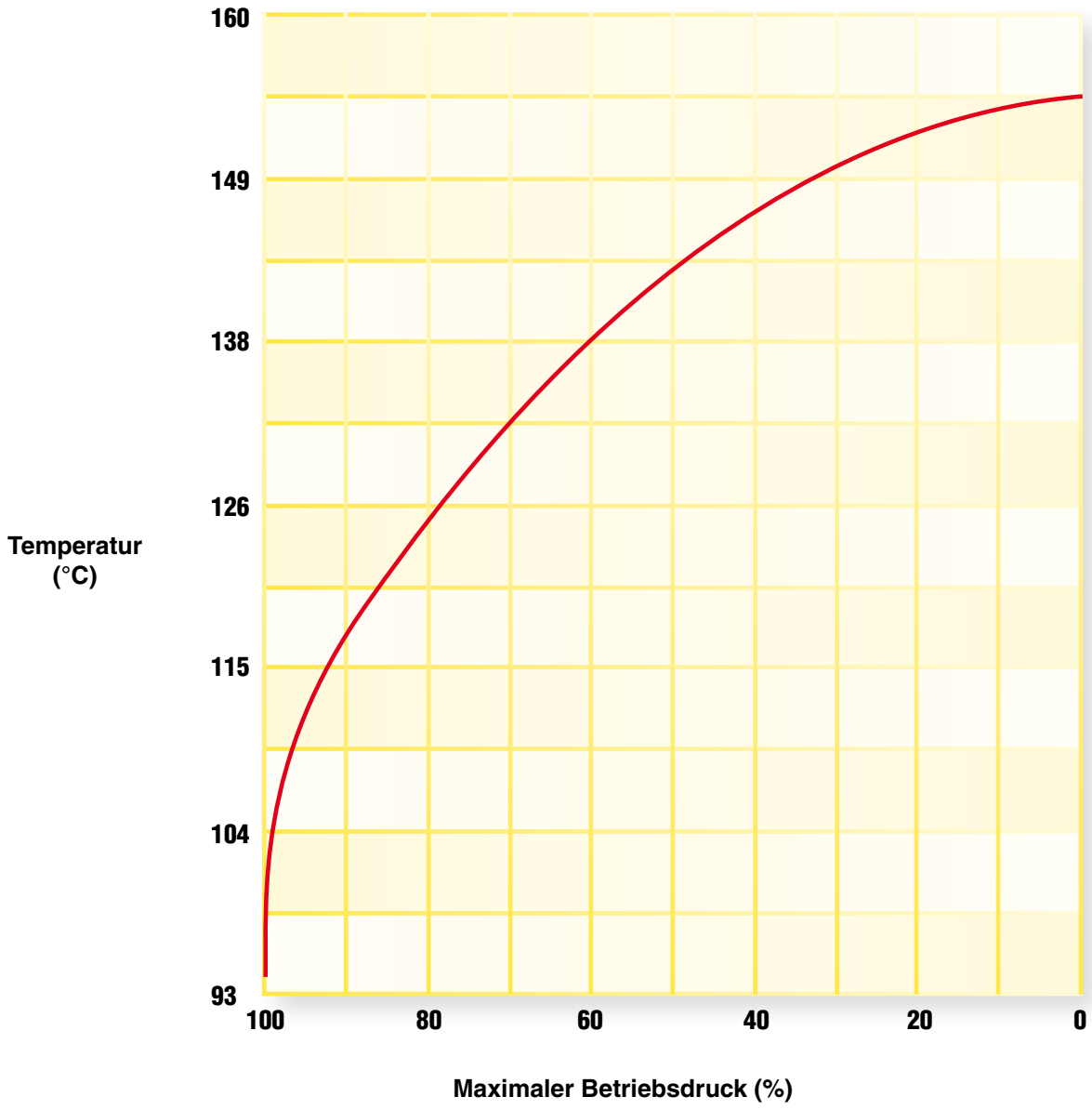

Beispiel: Schlauch 201-8 bei 121 °C

Maximaler Betriebsdruck bei 100 °C	Multiplikator x (aus Diagramm)		Maximaler Betriebsdruck bei 121 °C
13,8 MPa (2000 psi)	x 85%	=	11,7 MPa (1700 psi)

Durchflussmengen-Nomogramm

Dieses Nomogramm dient als Empfehlung zur Bestimmung der erforderlichen Nennweite (DN) einer Schlauchleitung. Für die exakte Auswahl fragen Sie bitte nach. Der Innendurchmesser des zu bestimmenden Schlauches wird ermittelt, indem auf den beiden äußeren Skalen eine geradlinige Verbindung zwischen, Volumenstrom (Q) und Strömungsgeschwindigkeit (V) gezogen wird. Der Schnittpunkt auf der mittleren Skala (d) entspricht dem Innendurchmesser (DN) des Schlauches. Liegt der Schnittpunkt zwischen 2 Nennweiten (DN), so ist immer der nächst höhere Schlauchinnendurchmesser zu wählen. Durchflusswiderstände sind nicht berücksichtigt.

Beispiel:	gegeben =	Volumenstrom Q = 45 l/min.
		Strömungsgeschwindigkeit V = 6 m/s
		Schnittpunkt mittlere Skala d = 9,5 / 12,7
	ergibt =	Schlauch I.D. --> = 12,7 mm = size -8

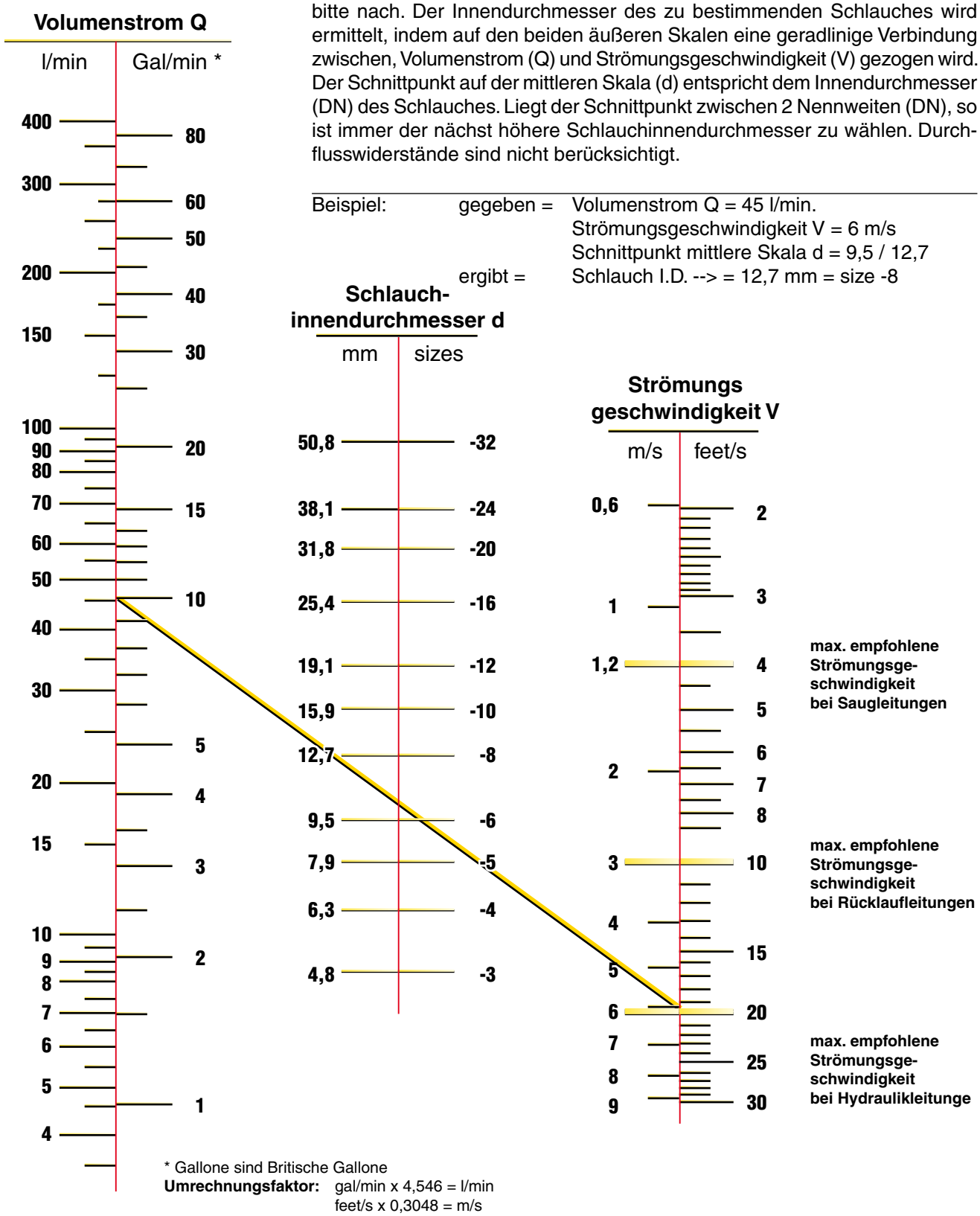

* Gallone sind Britische Gallone
Umrechnungsfaktor: gal/min x 4,546 = l/min
feet/s x 0,3048 = m/s

*Die empfohlenen Geschwindigkeiten beziehen sich auf Hydraulikflüssigkeiten mit einer max. Viskosität von 315 S.S.U. bei einer Arbeitstemperatur von 38 °C (Medium) innerhalb einer Umgebungstemperatur von 18 °C bis 68 °C.

Montage von Armaturen mit Überwurfmutter

Um eine leckagefreie Verbindung zwischen den in diesem Katalog aufgeführten Armaturen mit Überwurfmutter und den geeigneten Adaptern zu erreichen, empfehlen wir für PARKER-Komponenten die nachfolgenden Anzugsdrehmomente. Die von PARKER empfohlene Montageart für Fittinge JIC 37°/SAE 45° Dichtkonus und ORFS Dichtkopf mit Überwurfmutter ist die „**F**lats **F**rom **W**rench **R**esistance (**FFWR**)“-Methode. (in etwa: „Flächen nach schlüsselfest“)
Dazu die Mutter mit dem Schlüssel bis zum Kontakt der Verschraubungen leicht anziehen. Dann die Stellung der Mutter zur Verschraubung markieren, und anschließend um die Anzahl der Schlüsselflächen gemäß untenstehenden Tabellen festziehen. (1 Schlüsselfläche entspricht einer Drehung um 60°)
Die angegebenen Drehmomente sind Anhaltswerte und werden erreicht bei Anwendung der FFWR-Methode mit PARKER Cr6frei verzinkten Stahlkomponenten ohne Schmierung.
Vergewissern Sie sich immer, dass der Fitting mit dem Schlauch **vor** dem Anziehen der Mutter auf dem Adapter korrekt ausgerichtet ist.

Empfohlene Anzugsdrehmomente

Dichtkopf/Dichtkegel
mit Überwurfmutter (metrisch)

Gewinde metrisch	Rohr A.D.	Nm Nennwert	Nm min. - max.
M 12x1,5	06L	16	15 - 17
M 14x1,5	08L	16	15 - 17
M 16x1,5	10L	26	25 - 28
M 18x1,5	12L	37	35 - 39
M 22x1,5	15L	47	45 - 50
M 26x1,5	18L	89	85 - 94
M 30x2	22L	116	110 - 121
M 36x2	28L	137	130 - 143
M 45x2	35L	226	215 - 237
M 52x2	42L	347	330 - 363
M 14x1,5	06S	26	25 - 28
M 16x1,5	08S	42	40 - 44
M 18x1,5	10S	53	50 - 55
M 20x1,5	12S	63	60 - 66
M 22x1,5	14S	79	75 - 83
M 24x1,5	16S	84	80 - 88
M 30x2	20S	126	120 - 132
M 36x2	25S	179	170 - 187
M 42x2	30S	263	250 - 275
M 52x2	38S	368	350 - 385

BSP Dichtkopf
mit Überwurfmutter

Gewinde BSPP	size	Nm Nennwert	Nm min. - max.
G1/4	-4	20	15 - 25
G3/8	-6	34	27 - 41
G1/2	-8	60	42 - 76
G5/8	-10	69	44 - 94
G3/4	-12	115	95 - 135
G1	-16	140	115 - 165
G1.1/4	-20	210	140 - 280
G1.1/2	-24	290	215 - 365
G2	-32	400	300 - 500

JIC 37° Dichtkonus
mit Überwurfmutter

Gewinde UNF	size	Flats From Wrench Resistance (FFWR)	Dreh-moment Nm (Ref)
7/16-20	-4	2	18
1/2-20	-5	2	23
9/16-18	-6	1-1/2	30
3/4-16	-8	1-1/2	57
7/8-14	-10	1-1/2	81
1.1/16-12	-12	1-1/4	114
1.5/16-12	-16	1	160
1.5/8-12	-20	1	228
1.7/8-12	-24	1	265
2.1/2-12	-32	1	360

ORFS Dichtkopf
mit Überwurfmutter

Gewinde UNF	size	Flats From Wrench Resistance (FFWR)	Dreh-moment Nm (Ref)
9/16-18	-4	1/2 to 3/4	26
11/16-16	-6	1/2 to 3/4	42
13/16-16	-8	1/2 to 3/4	57
1-14	-10	1/2 to 3/4	85
1.3/16-12	-12	1/3 to 1/2	122
1.7/16-12	-16	1/3 to 1/2	156
1.11/16-12	-20	1/3 to 1/2	200
2-12	-24	1/3 to 1/2	256

Hinweis: Die genannten Anzugsdrehmomente in der Tabelle sind höher als die Test-Werte publiziert in SAE J1453.

Die Drehmomente für andere Materialien sind wie folgt:
- Messingarmaturen und Adapter – 65 % des Drehmoments für Stahl
- Edelstahl – 5 % höher als Werte für Stahl. Bei diesen Materialien ist das Gewinde zu schmieren.
- Verschiedene Metalle – Verwenden Sie das für die beiden Metalle angegebene niedrigere Drehmoment
- Alle Armaturen sind trocken, außer bei den oben angegebenen Fällen.

Hinweis
Die Werte in den Tabellen sind Richtwerte für die Montage von Parker Komponenten (Stahl verzinkt).
Informationen über Drehmomente mit anderen Materialen (siehe nebenstehend).

Chemische Beständigkeit

Achtung! Diese Hinweise zur chemischen Beständigkeit dürfen nicht zusammen mit anderen aus früheren oder zukünftigen Katalogen, Bulletins oder Veröffentlichungen verwendet werden, da der unsachgemäße Gebrauch dieser Tabellen zu tödlichen Verletzungen, Personen- oder Sachschäden führen kann.

Schlauchauswahl nach Medium und Schlauchtyp

Diese Beständigkeitstabelle dient zum Nachschlagen der Beständigkeit von Parker-Schlauch mit verschiedenen Flüssigmedien. Sie dient als Richtlinie für die **chemische Beständigkeit von Innenschlauchmaterialien und von intern angewendeten Montageschmierstoffen.**

Die Außenschicht des Schlauches dient dem Schutz der Druckträgerlage(n) vor mechanischen Einflüssen (Abrieb, Verwitterung usw.). **Daher sind die Verbundstoffe der Außenschicht nicht für dieselbe chemische Beständigkeit wie die der Innenschicht ausgelegt.** Sollte bei einer bestimmten Anwendung der Schlauch über längere Zeit mit einem Flüssigmedium in Berührung kommen oder in dieses eingetaucht werden, wenden Sie sich wegen der Beständigkeit der Außenschicht bitte an die Technikabteilung des Geschäftsbereichs.

Die jeweiligen Empfehlungen basieren auf Erfahrungswerten, auf Empfehlungen verschiedener Lieferanten von Polymeren oder Medien und speziellen Laborversuchen. Wir weisen jedoch darauf hin, dass diese Informationen als Richtwerte zu betrachten sind. Die endgültige Schlauchauswahl hängt auch von Druck, Medientemperatur, Umgebungstemperatur und speziellen Anforderungen oder Schwankungen ab, die Parker Hannifin evtl. nicht bekannt sind. Gesetzliche und andere Bestimmungen sind außerdem besonders zu beachten.
Sollte es ein externes Problem mit der Beständigkeit geben oder Medien hier nicht aufgeführt sein, ist es empfehlenswert, zunächst den Hersteller des Mediums zu kontaktieren und dann den zuständigen Parker-Außendienstmitarbeiter oder die Technikabteilung der Hose Products Division Europe (HPDE@Parker.com)

Wie man die Tabelle liest:
1. Suchen Sie das zu verwendende Medium anhand der Tabelle Chemische Beständigkeit auf den folgenden Seiten.
2. Ermitteln Sie die Eignung des Schlauch- und Armaturenmaterials anhand der Tabelle auf der Grundlage des Buchstabenschlüssels. Siehe Beständigkeitsschlüssel und Erläuterungen unten. Siehe Liste der Angaben in Zahlen unten zur Erläuterung, wenn ein Zahlenwert oder eine Zahl und ein Buchstabe zur Bewertung in der Tabelle aufgeführt sind.
3. Die Spaltenüberschriften in der Tabelle Chemische Beständigkeit Nr. I, II, III, IV, V beziehen sich auf bestimmte Schlauchgruppen.
4. Suchen Sie die Teilenummer des Schlauchs in den Spalten I, II, III, IV, V und VI aus der unten stehenden Liste.
5. Um festzustellen, welches Armaturenmaterial verfügbar ist, sehen Sie im entsprechenden Kapitel des Katalogs nach.
6. Prüfen Sie die Schlauchspezifikationen in diesem Katalog und setzen Sie sich bei allen im Katalog nicht aufgeführten Teilen mit der Technikabteilung der Hose Division in Verbindung.

Beständigkeitsschlüssel
A = Vorzugsweise einsetzbar; gut bis ausgezeichnet; wenig oder keine Veränderung der physischen Eigenschaften.
F = Bedingt einsetzbar, passabel, jedoch mit deutlichen Auswirkungen auf die physischen Eigenschaften.
X = Nicht einsetzbar, da starke Beeinträchtigung der physischen Eigenschaften.
~ = Keine Aussage, keine ausreichenden Informationen.

Zahlen
1. Bei Luft- oder Gasanwendungen über 250 PSI (1,7 MPa) sollte die Außenschicht perforiert sein.
2. Unbedingt gesetzliche und versicherungstechnische Bestimmungen beachten. Zwecks weiterer Informationen setzen Sie sich bitte mit der Technikabteilung der HPDE in Verbindung.
3. Push-Lok-Schlauch (801, 804, 821, 821FR, 831, 836, 837BM, 837PU, 830M, 838M) sind für Treibstoffe nicht zu empfehlen.
4. Verwenden Sie Schlauchtyp 285, 235 oder 244. Die Beständigkeit dieser Schlauchtypen gegen das Kühlsystemöl muss von Fall zu Fall bewertete werden. Zwecks weiterer Informationen setzen Sie sich bitte mit der Technikabteilung der HPDE in Verbindung. Verwenden Sie keine Kühlöle auf Mineralöl- oder Alkylbenzolbasis mit Schlauchtyp 244. Chemische Beständigkeit bedeutet nicht automatisch geringe Diffusion.
5. Maximal 65 °C (150 °F).
6. Die Beständigkeit ist sehr stark abhängig von Konzentration und Temperatur des Mediums.
7. Empfohlener Schlauchtyp für Phosphatester-Flüssigkeiten: 304, 424, 774 oder 804.
8. Akzeptabel für Spülschlauchleitungen.
9. Empfohlener Schlauchtyp: 221FR.
10. Bevorzugter Schlauchtyp für Anwendungen mit trockener Luft: Schlauch mit Innenschicht aus den Spalten IV und V. Siehe Schlauchspezifikationen bezüglich maximal empfehlenswerter Temperaturen bei Anwendungen mit Luft.
11. Maximal 100 °C (212 °F).
12. Maximal 121 °C (250 °F).
13. Schlauch für Gasanwendungen ist bei Parker erhältlich. Zwecks weiterer Produktinformationen sowie bezüglich der gesetzlichen Anwendungsbestimmungen setzen Sie sich bitte mit der Technikabteilung in Verbindung.
14. Schlauch für Gasanwendungen ist bei Parker erhältlich. Zwecks weiterer Produktinformationen sowie bezüglich der gesetzlichen Anwendungsbestimmungen setzen Sie sich bitte mit der Technikabteilung in Verbindung.
15. Maximal 70 °C für Schlauchtyp 801, 837BM, 837PU
16. Keine Einstufung / Unzureichende Informationen über die chemische Beständigkeit für Schlauch 801, 837BM, 837PU.

Schlauchtypen

Spalte I
201, 225, 601, 701, 721, 721TC, 731, 77C, P35, 781, 791TC, 881

Spalte II
371LT, SS25UL, 421WC, 431, 441, 451TC, 451ST, 461LT, 463, 471TC, 471ST, 493, 681DB, 811

Spalte III
221FR, 301SN, 302, 372, 372TC, 402, 421SN, 422, 462, 462ST, 472TC, 492, 492ST, 692, 692Twin, 772TC, 772ST, 782TC, 782ST, 792TC, 792ST, 821, 831

Spalte IV
206, 213, 226, 266, 293, 426, 436, 611HT, 821FR, 836, 801*, 837BM*, 837PU*, 611HT

Spalte V
304, 424, 604, 774, 804

Spalte VI
830M, 838M

Hinweis: * Siehe unter Zahlenwert 15,16

Achtung: Die Angaben des Medienherstellers zur maximalen empfohlenen Betriebstemperatur für alle spezifischen Medienmarken sollten vom Anwender sorgfältigst befolgt werden. Diese Flüssigmedien können von Hersteller zu Hersteller äußerst unterschiedlich sein, obwohl sie aus der gleichen Medienfamilie stammen. Wenn das Medium über den vom Hersteller empfohlenen Höchsttemperaturen eingesetzt wird, kann es sich zersetzen und es können Nebenprodukte entstehen, die für die im System verwendeten Elastomere oder anderen Materialien schädlich sind. Bei der Schlauchauswahl ist unbedingt die Temperaturgrenze des Medienherstellers und des Schlauchherstellers zu beachten, wobei die niedrigere Angabe zu bevorzugen ist.

Medium	I	II	III	IV	V	VI	Stahl	Messing	Edelstahl
3M FC-75	A	A	A	A 16	A	A	A	A	A
Aceton	X	X	X	A 16	A	X	A	A	A
Acetylen	X	X	X	X	X	-	-	-	-
AEROSHELL Turbinen Öl 500 (siehe MIL-L-23699)	X	X	F	X	X	-	A	A	A
Alkohol (Methanol-Ethanol)	F	F	F	A 16	F	-	F	A	A
Ameisensäure	X	X	X	X	A	X	X	6	X
Ammoniumchlorid	A	A	A	A 16	A	A	X	X	X
Ammoniumhydroxid	F	F	F	A 16	A	X	F	X	A
Ammoniumnitrat	A	A	A	A 16	A	-	F	X	A
Ammoniumphosphat	A	A	A	A 16	A	-	X	X	F
Ammoniumsulfat	A	A	A	A 16	A	-	F	X	F
Amoco 32 Rykon	X	A	A	F 15	X	A	A	A	A
Amoniak (Anhydrous)	X	X	X	X	X	-	X	X	X
Ampol PE 46	X	X	X	X	A, 7	F	A	A	A
AMSÖl Synthetic ATF	F	A	A	A 16	X	F	A	A	A
Amyl Alkohl	X	X	X	A 16	F	-	X	A	A
Anderol 495,497,500,750	X	X	X	A 16	X	X	A	A	A
Anilin	X	X	X	A 16	A	X	A	X	A
Aquacent leicht, schwer	X	A	A	X	X	A	A	A	A
Argon	A	A	A	A	A	A	A	A	A
Aromatic 100,150	X	F	F	-	X	F	A	A	A
Arrow 602P	A	A	A	A 15	X	A	A	A	A
Asphalt	X	F	F	F 15	X	A	F	F	A
ASTM #3 Öl	F	F	F	A 16	X	-	A	A	A
ATF-M	F	A	A	A 15	X	A	A	A	A
Äther	X	X	X	A 16	X	-	A	A	A
AW 32,46,68	F	A	A	A 15	X	A	A	A	A
BCF	F	F	F	F 16	-	-	A	A	A
Benz Petraulic 32,46,68,100,150,220,320,460	F	A	A	A 15	X	A	A	A	A
Benzene, Benzol	X	X	X	A 16	X	F	A	A	A
Benzgrind HP 15	-	A	A	A 16	X	-	A	A	A
Benzin	X	X	X	F 16	X	-	A	A	A
Biologisch abbaubare Hydrauliköle 112B	X	F	A	X	-	-	A	A	A
Borax	F	F	F	A 16	A	-	F	A	A
Borsäure	A	A	A	X	A	X	X	6	A
Brayco 882	X	A	A	A 16	X	-	A	A	A
Brayco Micronic 745	X	X	A	F 15	X	A	A	A	A
Brayco Micronic 776RP	F	A	A	F 15	X	A	A	A	A
Brayco Micronic 889	X	F	F	-	X	-	A	A	A
Bremsflüssigkeit (allgemein)	X	X	X	X	-	X	X	X	X
Butan		siehe 2 & 13				F	A	A	A
Butyl Alkohol, Butanöl	F	F	F	A 16	F	-	F	F	A
Calciumchlorid	A	A	A	A 16	A	-	F	F	X
Calciumhydroxid	A	A	A	A 16	A	-	A	A	A
Calciumhypochlorit	X	X	X	A 16	A	-	X	F	X
Carbon Dioxide, Gas	F	F	F	F 16	6	-	A	A	A
Carbon Disulfide	X	X	X	A 16	X	-	A	F	A
Carbon Monoxide (heiß)	F	F	F	A 16	6	-	F	6	A
Carbon Tetrachloride	X	X	X	A 16	X	-	6	6	6
Castor Öl	A	A	A	A 16	A	-	A	A	A
Castrol 5000	X	F	F	A 16	X	X	A	A	A
Cellosolve Acetate	X	X	X	X	A	-	X	X	A
Celluguard	A	A	A	-	A	-	A	A	A
Cellulube 90, 150, 220 300, 550, 1000	X	X	X	-	A	-	A	A	A
Chevron Clarity AW 32, 46, 68	A	A	A	A 15	X	A	A	A	A
Chevron FLO-COOL 180	F	F	F	-	X	-	A	A	A
Chevron FR-8, 10, 13, 20	X	X	X	X	A, 7	F	A	A	A
Chevron Hydraulic Öle AW MV 15, 32, 46, 68, 100	A	A	A	A 15	X	A	A	A	A
Chevron HyJet IV (9)	X	X	X	X	A, 7	F	A	A	A
Commonwealth EDM 242, 244	A	A	A	-	X	A	A	A	A
CompAir CN300	X	X	X	A 16	X	X	A	A	A
CompAir CS100, 200, 300, 400	X	X	X	A 16	X	X	A	A	A
Coolanol 15, 20, 25, 35, 45	A	A	A	A 16	A	X	A	A	A
Copper Chloride	F	A	A	X	A	-	X	X	X
Copper Sulfate	A	A	A	X	A	-	X	X	F
Cosmolubric HF-122, HF-130, HF-144	X	F	A	X	X	-	A	A	A
Cosmolubric HF-1530	X	F	A	X	X	-	A	A	A
CPI CP-4000	X	X	X	A 16	X	-	A	A	A
Crude Petroleum Öl	F	A	A	A 15	X	A	F	F	A
CSS 1001Dairy Hydraulik Flüssigkeit	F	A	A	A 16	X	-	A	A	A
Daphne AW32	A	A	A	A 15	X	A	A	A	A
Dasco FR 201-A	A	A	A	-	X	-	A	A	A
Dasco FR150, 200, 310	F	A	A	-	A	-	A	A	A
Dasco FR300, FR2550	X	X	X	-	X	F	A	A	A
Dasco FR355-3	X	F	A	X	X	X	A	A	A
Deicer Flüssigkeit 419R	A	A	A	-	-	A	A	A	A

Medium	I	II	III	IV	V	VI	Stahl	Messing	Edelstahl
Deionisiertes Wasser	A	A	A	A 16	A	-	F	F	A
Dexron II ATF	F	A	A	A 15	X	A	A	A	A
Dexron III ATF	X	F, 11	F, 11	A 16, 12	X	-	A	A	A
Diesel Kraftstoff	F, 3	F, 3	A, 3	A 16, 3	X	A(2)	A	A	A
Diester Flüssigkeit	X	X	X	A 16	X	X	A	A	A
Dow Corning 2-1802 Sullair (24KT)	-	-	-	F 16	-	-	A	A	A
Dow Corning DC 200, 510, 550, 560, FC126	A	A	A	A 16	-	-	A	A	A
Dow HD50-4	F	F	F	-	-	-	-	-	A
Dow Sullube 32	-	-	-	F 16	-	-	A	A	A
Dowtherm A,E	X	X	X	A 16	X	-	A	A	A
Dowtherm G	X	X	X	X	X	-	A	A	A
Duro AW-16, 31	A	A	A	-	X	-	A	A	A
Duro FR-HD	A	A	A	-	X	-	A	A	A
EcoSafe FR-68	A	A	A	-	X	X	A	A	A
Essig	X	X	X	A 16	A	-	F	X	A
Essigsäure	X	X	X	A 16	6	X	X	X	A
Ethanol	F	F	F	A 16	F	-	F	A	A
Ethyl Acetate	X	X	X	A 16	F	-	F	A	A
Ethyl Alkohol	F	F	F	A 16	F	-	F	A	A
Ethyl Cellulose	F	F	F	A 16	F	-	X	F	F
Ethyl Chloride	X	X	X	X	A	-	F	F	F
Ethylene Dichloride	X	X	X	A 16	X	-	X	A	X
Ethylene Glycol	F	A	A	A	A	A	A	F	A
Exxon 3110 FR	A	A	A	A 16	X	A	A	A	A
Exxon Esstic	A	A	A	A 15	A	A	A	A	A
Exxon Nuto H 46, 68	A	A	A	A 15	X	A	A	A	A
Exxon Tellura Industrie Prozess Öle	A	A	A	A 15	X	A	A	A	A
Exxon Terresstic, EP	A	A	A	A 15	A	A	A	A	A
Exxon Turbo Öl 2380	X	F	F	A 16	X	X	A	A	A
Exxon Univolt 60, N61	F	A	A	A 15	X	A	A	A	A
FE 232 (Halon)	X	X	X	X	F	-	A	A	A
Fenso 150	-	A	A	-	X	A	A	A	A
Fluorwasserstoffsäure	X	X	X	X	X	X	X	6	X
Formaldehyde	X	X	X	A 16	A	-	X	F	A
Freons see Kühlmittel	-	-	-	-	-	-	-	-	-
Fyre-Safe 120C,126,155,1090E,1150,1220,1300E	X	X	X	X	A, 7	F	A	A	A
Fyre-Safe 200C, 225, 211	F	A	A	A	A	F	A	A	A
Fyre-Safe W/O	A	A	A	A 16	X	A	A	A	A
Fyrguard 150, 150-M, 200	A	A	A	A	A	F	A	A	A
Fyrquel 60, 90, 150, 220, 300, 550, 1000	X	X	X	X	A, 7	F	A	A	A
Fyrquel EHC, GT, LT, VPF	X	X	X	X	A, 7	F	A	A	A
Fyrtek MF, 215, 290, 295	X	X	X	X	X	F	A	A	A
Gardner-Denver GD5000, GD8000	X	X	X	A 16	X	X	A	A	A
Gasoline		siehe 9				-	A	A	A
Gerbsäure	F	A	A	A 16	A	X	X	F	X
Glycerine, Glycerol	A	A	A	A 16	A	-	A	F	A
Gulf-FR Fluid P37, P40, P43, P45, P47	X	X	X	A 16	A	-	A	A	A
H-515 (NATO)	A	A	A	-	X	-	A	A	A
Halon 1211, 1301	F	F	F	F 16	-	-	A	A	A
Harnstoff	F	F	F	A 16	F	-	F	-	F
Helium Gas	X	X	X	X	X	-	A	A	A
Heptane	X	F	F	A 16	X	-	A	A	A
Hexane	X	F	F	A 16	X	-	A	A	A
HF-20, HF-28		A	A	A	A	F	A	A	A
Houghto-Safe 1055, 1110, 1115, 1120, 1130 (9)	X	X	X	X	A, 7	F	A	A	A
Houghto-Safe 271 to 640	F	A	A	A	A	F	A	A	A
Houghto-Safe 419 Hydraulic Flüssigkeit	A	A	A	-	X	-	A	A	A
Houghto-Safe 419R Deicer Flüssigkeit	A	A	A	-	-	A	A	A	A
Houghto-Safe 5046, 5046W, 5047-F	A	A	A	A 16	X	-	A	A	A
HP 100C (Jack Hammer Öl)	F	A	A	A 15	X	A	A	A	A
HPWG 46B	F	A	A	A	-	F	A	A	A
Hul-E-Mul	A	A	A	-	X	-	A	A	A
Hychem C, EP1000, RDF	A	A	A	A 16	A	-	A	A	A
Hydra Safe E-190	A	A	A	A 16	X	-	A	A	A
Hydra-Cut 481, 496	A	A	A	-	X	-	A	A	A
HydraFlüssigkeit 760	A	A	A	-	X	-	A	A	A
Hydrochlor Säure	X	X	X	X	X	X	X	X	X
Hydrolube	A	A	A	A 16	A	-	A	A	A
Hydrolubric 120-B, 141, 595	F	A	A	A 16	A	-	A	A	A
Hydrosafe Glycol 200	A	A	A	A	A	F	A	F	A
HyJet IV	X	X	X	X	A, 7	-	A	A	A
Ideal Yellow 77	A	A	A	A 16	X	-	A	A	A
Imol S150 to S550	X	X	X	-	-	-	A	A	A
Ingersoll Rand SSR Kühlmittel	X	X	X	A 16	X	X	A	A	A
Isocyanat	F	F	F	A 16	X	-	A	-	A
Isooctane	X	F	F	A 16	X	-	A	A	A

Medium	I	II	III	IV	V	VI	Stahl	Messing	Edelstahl
Isopar H	X	X	X	X	X	-	A	A	A
Isopropyl Alkohl	F	F	F	A 16	F	-	F	A	A
Jayflex DIDP	X	X	X	X	A	-	A	A	A
JP3 and JP4	X	A,3	A,3	-	X	A(2)	A	A	A
JP5	X	A,3	A,3	F 16,3	X	A(2)	A	A	A
JP9	X	X	X	X	X	-	A	-	A
Kaeser 150P, 175P, 325R, 687R	X	X	X	A 16	X	-	A	A	A
Kalibrierflüssigkeit	A	A	A	A 15	X	A	A	A	A
Kerosine	X	A	A	F 15	X	A	A	A	A
Klebstoff	F	F	F	-	X	-	A	F	A
Kohlensäure	F	F	F	X	F	X	X	X	F
Kraftstofföl	F	A	A	A 15	X	A	A	A	A
KSL-214, 219, 220, 222	X	X	X	A 16	X	-	A	A	A
Kühlmittel 124		siehe 4				X	A	A	A
Kühlmittel Freon 113, 114	X	X	X	X	X	X	A	A	A
Kühlmittel Freon 12		siehe 4		X		X	A	A	A
Kühlmittel Freon 22		siehe 4		X		X	A	A	A
Kühlmittel Freon 502		siehe 4		X		X	A	A	A
Kühlmittel HFC134A		siehe 4		X		X	A	A	A
Lack	X	X	X	A 16	X	-	X	A	A
Lack	X	X	X	A 16	X	-	F	F	A
Lack Lösungsmittel	X	X	X	A 16	X	-	X	A	A
Lauge	F	F	F	A 16	A	-	X	F	F
Leinsamen Öl	F	A	A	F 16	X	-	A	A	A
Leinsamenöl	A	A	A	A 16	A	-	A	A	A
Lindol HF	X	X	X	A 16	A	-	A	A	A
LP-Gas		siehe 13				-	A	A	A
Luft	A, 1, 10	A, 1, 10	A, 1, 10	A 1, 10	A, 1, 10	A	A	A	A
Luft (trocken)	X	F, 1, 10	F, 1, 10	A 1, 10	A, 1, 10	A	A	A	A
Magnesiumchlorid	A	A	A	A 16	A	-	X	X	X
Magnesiumhydroxid	F	F	F	A 16	A	-	F	F	F
Magnesiumsulfat	A	A	A	A 16	A	-	A	F	A
Mercaptans	X	X	X	X	X	-	-	-	-
Methane		siehe 14				-	A	A	A
Methanol	F	F	F	A 16	F	-	F	A	A
Methyl Alkohl	F	F	F	A 16	F	-	F	A	A
Methyl Chloride	X	X	X	A 16	X	-	A	A	A
Methyl Ethyl Ketone (MEK)	X	X	X	A 16	X	-	F	A	A
Methyl Isopropyl-Ketone	X	X	X	X	X	-	F	A	A
Metsafe FR303, FR310, FR315, FR330, FR350	X	X	X	X	X	F	A	A	A
Microzol-T46	X	A	A	-	X	-	A	A	A
MIL-B-46176A	X	X	X	X	X	-	X	X	X
Milchsäure	X	X	X	X	X	X	X	X	A
MIL-H-46170	X	F	F	A 16	X	-	A	A	A
MIL-H-5606	F	A	A	A 15	X	A	A	A	A
MIL-H-6083	F	A	A	A 16	X	-	A	A	A
MIL-H-7083	F	A	A	A 16	X	-	A	A	A
MIL-H-83282	F	A	A	A 16	X	-	A	A	A
MIL-L-2104, 2104B	F	A	A	A 15	X	A	A	A	A
MIL-L-23699	X	X	X	X	X	X	A	A	A
MIL-L-7808	F	A	A	-	X	-	A	A	A
Mine Guard FR	A	A	A	-	A	-	A	A	A
Mineral Spirits	8	8	8	8	X	-	A	A	A
Mineralöl	A	A	A	F 15	X	A	A	A	A
Mobil Aero HFE	F	A	A	F 15	X	A	A	A	A
Mobil DTE 11M, 13M, 15M, 16M, 18M, 19M	F	A	A	A 15	X	A	A	A	A
Mobil DTE 22, 24, 25, 26	F	A	A	A 15	X	A	A	A	A
Mobil EAL 224H	X	A	A	X	-	-	A	A	A
Mobil EAL Artic 10, 15, 22,32, 46, 68, 100	X	X	X	X	X	X	A	A	A
Mobil Glygoyle 11, 22, 30, 80	A	A	A	-	X	-	A	A	A
Mobil HFA	F	A	A	A 16	X	-	A	A	A
Mobil Jet 2	X	F	F	A 16	X	-	A	A	A
Mobil Nyvac 20, 30, 200, FR	F	A	A	A	A	F	A	A	A
Mobil Rarus 824, 826, 827	X	X	X	A 16	X	X	A	A	A
Mobil SHC 600 Series	F	A	A	A 16	X	-	A	A	A
Mobil SHC 800 Series	F	A	A	A 16	X	-	A	A	A
Mobil SHL 624	-	A	A	A 16	X	-	A	A	A
Mobil Vactra Öl	A	A	A	F 15	X	A	A	A	A
Mobil XRL 1618B	X	X	X	X	A, 7	F	A	A	A
Mobilflüssigkeit 423	F	A	A	A 15	X	A	A	A	A
Mobilgear SHC 150, 220, 320, 460, 680	F	F	F	A 16	X	-	A	A	A
Mobilrama 525	A	A	A	F 15	X	A	A	A	A
Molub-Alloy 890	X	X	X	A 16	X	-	A	A	A
Moly Lube „HF“ 902	F	F	F	F 15	X	A	A	A	A
Monolec 6120 Hydraulik Öl	A	A	A	A 15	X	A	A	A	A
Morpholine (purer Zusatzstoff)	X	X	X	X	X	-	X	X	A

Medium	I	II	III	IV	V	VI	Stahl	Messing	Edelstahl
Naptha	X	F	F	A 16	X	-	A	A	A
Napthalene	X	X	X	A 16	X	-	A	A	A
Natriumbisulfat	F	F	F	A 16	A	-	F	A	F
Natriumcarbonat	A	A	A	A 16	A	-	A	F	A
Natriumchlorid	F	F	F	A 16	A	-	X	F	A
Natriumhydroxid	X	X	X	A 16	A	-	A	X	A
Natriumhypochlorit	F	F	F	X	F	-	X	X	X
Natriumnitrat	F	F	F	A 16	A	-	A	F	A
Natriumperoxid	X	X	X	X	A	-	X	X	A
Natriumsilicat	A	A	A	A 16	A	-	A	A	A
Natriumsulfate	A	A	A	A 16	A	-	A	A	A
Natürliches Gas		siehe 14				-	A	A	A
Nitrobenzol	X	X	X	A 16	X	-	X	X	A
NORPAR 12, 13, 15	8	8	8	8	X	-	A	A	A
Nuto H 46, 68	A	A	A	A 15	X	A	A	A	A
Nyvac 20, 30, 200, FR	F	A	A	A	A	F	A	A	A
Nyvac Light	X	X	X	-	A	-	A	A	A
Oceanic HW	F	A	A	A	X	F	A	A	A
Oxygen, Gas	X	X	X	X	X	-	X	A	A
Ozon	F	F	F	-	A	-	A	A	A
Pacer SLC 150, 300, 500, 700	X	X	X	A 16	X	-	A	A	A
Pennzbell AWX	F	A	A	F 15	X	A	A	A	A
Perchloroethylene	X	X	X	X	X	-	F	X	A
Petroleum Öle	A	A	A	A 15	X	A	A	A	A
Phenol (Carbolic Säure)	X	X	X	A 16	X	X	X	F	A
Phosphate Ester Gemisch	X	X	X	X	X	F	A	A	A
Phosphate-Ester	X	X	X	X	A, 7	-	A	A	A
Phosphorsäure	X	X	X	X	X	X	X	X	F
Plurasafe P 1000, 1200	F	A	A	A	F	F	A	A	A
Polyalkylene Glycol	A	F	F	-	X	-	A	A	A
Polyol Ester	X	F	A	X	X	-	A	A	A
Potassium Chloride	A	A	A	A 16	A	-	X	F	F
Potassium Hydroxide	X	X	X	A 16	A	-	6	X	A
Potassium Sulfate	A	A	A	A 16	A	-	A	A	A
Propane		siehe 13				-	A	A	A
Propylene Glycol	F	A	A	A 16	A	-	F	F	F
Pydraul 10-E, 29-E, 50-E, 65-E, 90-E, 115-E	X	X	X	X	A, 7	F	A	A	A
Pydraul 230-C, 312-C, 68-S	X	X	X	X	A, 7	F	A	A	A
Pydraul 60, 150, 625, F9	X	X	X	X	A, 7	-	A	A	A
Pydraul 90, 135, 230, 312, 540, MC	X	X	X	X	X	-	A	A	A
Pydraul A-200	X	X	X	A 16	X	-	A	A	A
Pyro Gard 43, 230, 630	X	X	X	X	X	-	A	A	A
Pyro Gard C, D, R, 40S, 40W	F	A	A	F 16	X	A	A	A	A
Pyro Guard 53, 55, 51, 42	X	X	X	X	A, 7	-	A	A	A
Quintolubric 700	A	A	A	A 16	A	-	A	F	A
Quintolubric 807-SN	F	A	A	-	X	-	A	A	A
Quintolubric 822, 833	X	F, 5	A, 5	X	X	X	A	A	A
Quintolubric 822-68EHC (71°C, 160°F maximum)	X	F, 5	A, 5	-	-	-	A	A	A
Quintolubric 888	X	F, 5	A, 5	X	X	-	A	A	A
Quintolubric 957, 958	F	A	A	A	A	F	A	A	A
Quintolubric N822-300	~	~	A	-	-	-	A	A	A
Rando	A	A	A	A 15	X	A	A	A	A
Rayco 782	X	F	A	X	X	-	X	X	X
Reolube Turbo Flüssigkeit 46	X	X	X	X	A, 7	-	A	A	A
Rotella	A	A	A	A 15	X	A	A	A	A
Royal Bio Guard 3032, 3046, 3068, 3100	X	~	A	X	X	X	A	A	A
Royco 2200, 2210, 2222, 2232, 2246, 2268	X	X	X	X	X	X	A	A	A
Royco 4032, 4068, 4100, 4150	X	X	X	A 16	X	X	A	A	A
Royco 756, 783	A	A	A	A 15	X	A	A	A	A
Royco 770	X	F	F	F 16	X	-	A	A	A
RTV Silikonbehaftete Dichtungen	X	X	X	X	X	-	A	A	A
Safco-Safe T10, T20	-	-	-	-	A	-	F	F	A
Safety-Kleen ISO 32, 46, 68 Hydrauliköl	F	A	A	-	X	A	A	A	A
Safety-Kleen Lösungsmittel	8	8	8	8	X	-	A	A	A
Salpetersäure	X	X	X	X	X	X	X	X	F
Santoflex 13	F	F	F	-	F	-	A	A	A
Santosafe 300	X	X	X	-	X	-	A	A	A
Santosafe W/G 15 to 30	-	-	-	A 16	A	-	A	A	A
Schmierfett	A	A	A	A 15	X	A	A	A	A
Schwefel Chloride	X	X	X	A 16	X	-	X	X	X
Schwefel Dioxide	X	X	X	X	F	-	X	F	F
Schwefel Trioxide	X	X	X	A 16	F	-	X	X	X
Schwefelsäure (0% bis 30% Raumremperatur)	F, 6	F, 6	F, 6	X	F, 6	-	6	X	6
Seewasser	F	F	F	A 16	A	-	X	F	A
Seifenwasserlösung	X	F	F	F 16	A	-	A	A	A
Sewage	F	F	F	A 16	F	-	X	F	A

Medium	I	II	III	IV	V	VI	Stahl	Messing	Edelstahl
Shell 140 Lösungsmittel	8	8	8	8	X	-	A	A	A
Shell Clavus HFC 68	X	X	X	X	X	X	A	A	A
Shell Comptella Öl	F	F	F	A 15	X	A	A	A	A
Shell Comptella Öl S 46, 68	F	F	F	A 15	X	A	A	A	A
Shell Comptella Öl SM	F	F	F	A 15	X	A	A	A	A
Shell Diala A, (R) Öl AX	F	A	A	F 15	X	A	A	A	A
Shell FRM	-	-	-	-	X	-	A	A	A
Shell IRUS 902, 905	A	A	A	-	A	-	A	A	A
Shell Pella-A	A	A	A	A 16	X	-	A	A	A
Shell Tellus	F	A	A	A 15	X	A	A	A	A
Shell Thermia Öl C	A	A	A	A 15	X	A	A	A	A
Shell Turbo R	X	F	F	A 16	X	X	A	A	A
SHF 220, 300, 450	X	X	A	X	X	X	A	A	A
Silicate Esters	A	F	F	A 16	X	-	A	A	A
Silikon Dichtungsmittel	X	X	X	X	X	-	A	A	A
Silikonöl	A	A	A	-	-	-	A	A	A
Skydrol 500B-4, LD-4	X	X	X	X	A, 7	F	A	A	A
Sojabohnen Öl	F	A	A	A 16	A	-	A	A	A
SSR Kühlmittel	X	X	X	A 16	X	X	A	A	A
Stickstoff, Gas	F, 1	F, 1	F, 1	F 16, 1	F, 1	-	A	A	A
Stoddard Lösungsmittel	8	8	8	8	X	-	A	A	A
Summa-20, Rotor, Recip	X	X	X	A 16	X	-	A	A	A
Summit DSL-32,68,100,125	X	X	X	A 16	X	-	A	A	A
Sun Minesafe, Sun Safe	X	F	F	A 16	X	-	A	A	A
Sundex 8125	X	F	F	-	A	-	A	A	A
Suniso 3GS	A	A	A	A 15	X	A	A	A	A
Sun-Vis 722	X	F	F	-	X	-	A	A	A
Super Hydraulic Öl 100, 150, 220	A	A	A	A 15	X	A	A	A	A
SUVA MP 39, 52, 66	X	X	X	X	X	X	A	A	A
SYNCON Öl	X	X	X	X	X	-	A	A	A
Syndale 2820	X	F	F	-	-	-	A	A	A
Synesstic 32,68,100	X	X	X	X	X	X	A	A	A
Syn-Flo 70,90	X	X	X	A 16	X	-	A	A	A
SYN-O-AD 8478	X	X	X	X	A, 7	F	A	A	A
Teer	F	F	F	A 16	X	-	X	F	A
Tellus (Shell)	F	A	A	A 15	X	A	A	A	A
Terpentin	X	X	X	A 16	X	-	A	A	A
Texaco 760 Hydrafluid	-	-	-	-	X	-	A	A	A
Texaco 766, 763 (200 - 300)	-	-	-	-	A	-	F	F	A
Texaco A-Z Öl	A	A	A	F 15	X	A	A	A	A
Texaco Spindura Öl 22	F	F	F	F 15	X	A	A	A	A
Texaco Way Schmiermittel 68	A	A	A	A 15	X	A	A	A	A
Thanol-R-650-X	X	F	F	-	X	-	A	A	A
Thermanol 60	X	X	X	X	X	-	A	A	A
Tierfett	X	F	F	A 16	F	-	6	6	A
Toluene, Toluol	X	X	X	X	X	-	A	A	A
Transmissions Öl	A	A	A	A 15	X	A	A	A	A
Tribol 1440	X	F	F	X	X	F	A	A	A
Trichloroethylene	X	X	X	A 16	X	-	X	A	A
Trim-Sol	F	A	A	A 16	X	-	A	A	A
Turbinol 50, 1122, 1223	X	X	X	X	A, 7	-	A	A	A
Ucon Hydrolubes	F	A	A	A	A	F	A	A	A
UltraChem 215,230,501,751	X	X	X	A 16	X	-	A	A	A
Univis J26	A	A	A	A 15	X	A	A	A	A
Unleaded Gasoline		siehe 9				-	A	A	A
Unocal 66/3 Mineral Spirits	8	8	8	8	X	-	A	A	A
Urethanverbindungen	A	A	A	A 16	-	-	A	A	A
Van Straaten 902	A	A	A	A 16	X	-	A	A	A
Varsol	8	F	F	8	X	-	A	A	A
Versilube F44, F55		A	A	A 16	-	-	A	A	A
Vital 29, 4300, 5230, 5310	X	X	X	X	X	-	A	A	A
Volt Esso 35	A	A	A	A 16	X	-	A	A	A
Waschbenzin	X	F	F	F 15	X	A	A	A	A
Wasser	F	A	A	A	A	A	F	A	A
Wasser / Glycol	A	A	A	A	A	F	A	F	A
Wasserdampf	X	X	X	X	X	-	F	A	A
Wasserstoff (gasförimg)	X	X	X	X	X	-	A	A	A
Wasserstoffperoxid	X	X	X	A 16	X	-	X	X	6
Wasserstoffsulfid	X	X	X	X	A	-	X	X	6
Xylene, Xylol	X	X	X	X	X	-	A	A	A
Zerol 150	A	A	A	A 15	X	A	A	A	A
Zink Chloride	A	A	A	X	A	-	X	X	F
Zink Sulfate	A	A	A	X	A	-	X	A	A
Zitronensäure	F	A	A	X	A	X	X	X	6

Parker Sicherheitsrichtlinien für die richtige Auswahl und Verwendung von Schläuchen, Rohren, Armaturen und entsprechendem Zubehör

Parker-Publikation Nr. 4400-B.1-EUR, Stand März 2005

ACHTUNG

Der Ausfall oder die falsche Auswahl oder unsachgemäße Verwendung von Schläuchen, Rohren, Armaturen, Schlauchleitungen oder entsprechendem Zubehör („Produkten“) kann zu tödlichen Unfällen, Personen- und Sachschäden führen. Die möglichen Folgen eines Ausfalls oder der falschen Wahl oder unsachgemäßen Anwendung dieser Produkte sind unter anderem:

- Ausreißen der Armaturen mit hoher Geschwindigkeit.
- Ausströmen des Mediums mit hoher Geschwindigkeit.
- Explosion oder Entzündung des transportierten Mediums.
- Tödliche Stromstöße von Hochspannungsleitungen.
- Berührung mit plötzlich sich bewegenden oder herabfallenden Teilen, die vom transportierten Medium gesteuert werden.
- Eindringen des Mediums durch die Haut bei Medienaustritt unter hohem Druck.
- Gefährliches Ausschlagen des Schlauches.
- Kontakt mit dem transportierten Medium, das heiß, kalt oder giftig oder auf eine andere Weise schädlich sein kann.
- Funkenschlag oder Explosion durch Aufbau statischer Elektrizität oder durch andere Stromquellen.
- Funkenschlag oder Explosion beim Spritzen von Farbe oder brennbarer Flüssigkeit.
- Verletzungen durch Einatmen oder Schlucken des Mediums oder anderweitige Berührung mit dem Medium.

Vor Auswahl und Einsatz dieser Produkte sollten unbedingt die folgenden Anweisungen gelesen und beachtet werden. Nur Produkte der Stratoflex Products Division von Parker sind für die Luft- und Raumfahrt im Flugbetrieb zugelassen und es dürfen keine anderen Schläuche für solche Luftfahrtanwendungen eingesetzt werden.

1.0 ALLGEMEINE ANWEISUNGEN

1.1 Geltungsbereich

Dieser Sicherheitsleitfaden gibt Anweisungen für die Auswahl und Verwendung (einschließlich Montage, Einbau und Wartung) der Produkte. Aus praktischen Gründen werden alle Produkte aus Gummi bzw. Thermoplast, die gewöhnlich als „Schlauch“ oder „Rohr“ bezeichnet werden, in diesen Sicherheitshinweisen „Schlauch“ genannt. Alle mit Schlauch hergestellten Leitungen werden als „Schlauchleitungen“ bezeichnet. Alle Produkte, die gewöhnlich als „Armaturen“ oder „Anschlüsse“ bezeichnet werden, werden „Armaturen“ genannt. Sämtliches Zubehör (einschließlich Schlauchpressen und Werkzeuge) wird als „entsprechendes Zubehör“ bezeichnet. Dieser Sicherheitsleitfaden ist eine Ergänzung zu den spezifischen Publikationen von Parker und ist in Verbindung mit den jeweiligen Parker-Publikationen zu den jeweiligen zum Einsatz vorgesehenen Schläuchen, Armaturen und zu dem entsprechenden Zubehör zu verwenden.

1.2 Ausfallsicherheit

Schläuche, Schlauchleitungen und Armaturen können jederzeit ohne Vorwarnung aus den verschiedensten Gründen ausfallen. Legen Sie alle Systeme und Anlagen betriebssicher aus, damit ein Ausfall des Schlauches oder der Schlauchleitung nicht zu Personen- oder Sachschäden führen kann.

1.3 Verteiler

Jeder, der für die Auswahl oder den Einsatz von Schläuchen und Armaturen verantwortlich ist, sollte ein Exemplar dieses Sicherheitsleitfadens erhalten. Wählen oder benutzen Sie niemals Schläuche oder Armaturen, ohne diesen Sicherheitsleitfaden gründlich gelesen und verstanden zu haben. Dies gilt genauso für die produktspezifische Dokumentation von Parker für die in Frage kommenden oder bereits ausgewählten Produkte.

1.4 Verantwortlichkeit des Anwenders

Aufgrund der vielfältigen Betriebsbedingungen und Einsatzgebiete für Schläuche und Armaturen garantieren Parker und dessen Handelsstützpunkte nicht, dass ein bestimmter Schlauch oder eine bestimmte Armatur für irgendein spezielles Endanwendungssystem geeignet ist. Dieser Sicherheitsleitfaden geht nicht auf alle technischen Parameter ein, die bei der Auswahl eines Produktes zu beachten sind. Daher ist der Anwender durch seine eigenen Analysen und Tests allein verantwortlich für:

- die endgültige Auswahl des Schlauches und der Armatur
- die Sicherstellung, dass die Anforderungen des Anwenders erfüllt werden und dass der Einsatz keine Gefährdung der Gesundheit oder Sicherheit darstellt
- das Anbringen aller notwendigen Gesundheits- oder Sicherheitshinweise an der Anlage, in der die Schläuche und Armaturen eingesetzt werden.
- das Sicherstellen, dass alle geltenden gesetzlichen und industriellen Standards erfüllt werden

1.5 Weitere Fragen

Falls Sie Fragen haben oder weitere Informationen benötigen, setzen Sie sich mit dem zuständigen technischen Dienst bei Parker in Verbindung. Ziehen Sie die entsprechende Parker-Dokumentation für das in Frage kommende oder bereits verwendete Produkt heran oder rufen Sie an unter 00-800-2727-5374 oder gehen Sie auf www.parker.com, wenn Sie eine Telefonnummer oder die zuständige technische Serviceabteilung suchen.

2.0 ANLEITUNG ZUR RICHTIGEN AUSWAHL VON SCHLÄUCHEN UND ARMATUREN

2.1 Elektrische Leitfähigkeit

Bestimmte Anwendungen erfordern einen nichtleitfähigen Schlauch, um das Fließen elektrischen Stroms zu verhindern. Bei anderen Anwendungen müssen Schlauch und Armatur und die Schnittstelle Schlauch/Armatur ausreichend leitfähig sein, um statische Elektrizität abzuleiten. Bei der Auswahl von Schlauch und Armatur für diese und alle anderen Anwendungen, bei denen elektrische Leitfähigkeit oder Nichtleitfähigkeit eine Rolle spielt, ist mit äußerster Sorgfalt vorzugehen. Die elektrische Leitfähigkeit oder Nichtleitfähigkeit von Schlauch und Armatur hängt von vielen Faktoren ab und kann sich ändern. Zu diesen Faktoren gehören unter anderem die verschiedenen bei der Herstellung von Schlauch und Armatur verwendeten Materialien, die Oberflächenbehandlung der Armatur (einige Oberflächen sind elektrisch leitfähig, während andere nicht leitfähig sind), die Herstellungsweise (einschließlich Feuchteregelung), wie die Armatur an den Schlauch angeschlossen ist, Alter und Verschlechterungsgrad oder Beschädigung oder andere Veränderungen, Feuchtigkeitsgehalt des Schlauchs zu einem bestimmten Zeitpunkt und andere Faktoren. Die nachfolgenden Überlegungen gelten für elektrisch nicht leitfähigen und leitfähigen Schlauch. Zur richtigen Auswahl für andere Anwendungen ziehen Sie bitte die entsprechenden Katalogseiten zu Rate und halten Sie sich an die jeweiligen Industriestandards oder Vorschriften.

2.1.1 Elektrisch nicht leitfähiger Schlauch

Bestimmte Anwendungen erfordern den Einsatz eines nicht-leitenden Schlauches, damit kein Strom fließen kann oder um die elektrische Isolierung aufrecht zu erhalten. Bei solchen Anwendungen mit der Erfordernis eines nicht-leitenden Schlauches, zu denen unter anderem Bereiche in der Nähe von Hochspannungsleitungen gehören, darf nur spezieller nicht leitfähiger Schlauch verwendet werden. Der Hersteller der Anlagen, in denen nicht leitfähige Schläuche zu verwenden sind, muss befragt werden, um sicher zu gehen, dass die ausgewählten Schläuche und Armaturen auch für diese Anwendung geeignet sind. Verwenden Sie für Anwendungen, die nicht leitfähigen Schlauch

erfordern, keine Parker-Schläuche oder Armaturen in der Nähe von Hochspannungsleitungen, es sei denn, dass 1. die Anwendung in der entsprechenden technischen Dokumentation von Parker für das Produkt ausdrücklich zugelassen ist, dass 2. der Schlauch mit „nichtleitend“ gekennzeichnet ist
und dass 3. der Hersteller der Anlagen, in denen der Schlauch verwendet werden soll, den speziellen Parker-Schlauch und die zugehörige Armatur für diese Verwendung ausdrücklich zulässt.

2.1.2 Elektrisch leitfähiger Schlauch

Parker stellt Spezialschlauch für bestimmte Anwendungsbereiche her, die elektrisch leitfähigen Schlauch erfordern. Parker stellt einen Spezialschlauch für das Fördern von Farben und Lacken in druckluftlosen Farbspritzapplikationen her. Dieser Schlauch trägt als Aufdruck und auf der Verpackung die Bezeichnung „Elektrisch leitfähiger Schlauch für druckluftlose Farbspritzanwendungen“. Er muss ordnungsgemäß mit den geeigneten Parker-Armaturen verbunden sein und sachgemäß geerdet werden, um gefährliche statische Aufladung abzuleiten, die immer beim druckluftlosen Farbspritzen auftritt. Es darf kein anderer Schlauch, auch kein elektrisch leitfähiger, für druckluftloses Farbspritzen verwendet werden. Wird ein anderer Schlauch verwendet oder sind Schlauch und Armatur nicht sachgemäß miteinander verbunden, kann dies einen Brand oder eine Explosion mit Todesfolge, Personen- oder Sachschaden verursachen. Parker stellt einen Spezialschlauch für bestimmte Anwendungen mit Druckerdgas (CNG) her, wo sich ebenfalls statische Elektrizität aufbauen kann. Parker-CNG-Schlauchleitungen erfüllen die AGA-Anforderungen 1-93 „Schläuche für erdgasbetriebene Fahrzeuge und Kraftstoffzapfanlagen“. Dieser Schlauch trägt als Aufdruck und auf seiner Verpackung die Bezeichnung „Elektrisch leitfähig für Druckerdgas-Anwendungen (CNG)“. Die geeignete Parker-Armatur muss sachgemäß auf den Schlauch montiert und die Schlauchleitung muss ordnungsgemäß geerdet werden, um gefährliche statische Aufladung abzuleiten, die zum Beispiel beim Zapfen oder Überleiten von CNG mit hoher Geschwindigkeit auftritt. Verwenden Sie keinen anderen Schlauch, auch keinen elektrisch leitfähigen, für die Übertragung von Druckerdgas, wo sich statische Elektrizität aufbauen könnte. Wird ein anderer Schlauch in CNG-Applikationen verwendet oder sind Schlauch und Armatur nicht sachgemäß miteinander verbunden, kann dies einen Brand oder eine Explosion mit Todesfolge, Personen- oder Sachschaden verursachen. Es müssen auch Maßnahmen zum Schutz gegen die Diffusion von CNG durch die Schlauchwand ergriffen werden. Siehe dazu Abschnitt 2.6 „Diffusion von Medien“. Der Parker-CNG-Schlauch ist für Zapfanlagen und Fahrzeuge bei einer maximalen Temperatur von 180° F / 82° C ausgelegt. Parker-CNG-Schlauch sollte nicht in geschlossenen Räumen, in unbelüfteten Bereichen oder bei Temperaturen über 82° C verwendet werden. Fertige Schlauchleitungen müssen auf Undichtigkeiten geprüft werden. CNG-Schlauchleitungen sollten einmal pro Monat gemäß AGA 1-93 auf Leitfähigkeit geprüft werden. Parker stellt Spezialschläuche für die Luft- und Raumfahrt für Anwendungen im Flugbetrieb her. Diese Anwendungen im Flugbetrieb, wobei der Schlauch zum Transport von Kraftstoff, Schmierstoffen und Hydraulikflüssigkeiten verwendet wird, erfordern einen Spezialschlauch mit leitfähiger Innenschicht. Dieser Schlauch ist nur bei der Parker Stratoflex Products Division erhältlich. Es darf kein anderer Parker-Schlauch für diese Anwendungen eingesetzt werden, auch kein leitfähiger. Wird ein anderer Schlauch im Flugbetrieb verwendet oder sind Schlauch und Armatur nicht sachgemäß miteinander verbunden oder geerdet, kann dieser Schlauch einen Brand oder eine Explosion mit Todesfolge, Personen- oder Sachschaden verursachen. Schlauchleitungen für den Einsatz im Flugbetrieb müssen alle Anforderungen der Luft- und Raumfahrtindustrie und für Flugzeugmotoren und Flugzeuge erfüllen.

2.2 Druck

Die Auswahl des Schlauches muss so getroffen werden, dass der angegebene empfohlene Maximal-Betriebsdruck des Schlauches gleich dem maximalen Systemdruck oder größer ist. Druckstöße oder zeitweilige Druckspitzen im System müssen unter dem für den Schlauch angegebenen maximalen Betriebsdruck liegen. Druckstöße oder Druckspitzen können im Allgemeinen nur durch empfindliche elektrische Messgeräte erkannt werden, die die Drücke in Millisekundenintervallen messen und anzeigen. Mechanische Manometer zeigen nur den durchschnittlichen Druck an und können nicht zur Ermittlung von Druckstößen oder zeitweiligen Druckspitzen verwendet werden. Der für den Schlauch angegebene Nennberstdruck gilt nur für Testzwecke in der Produktion und ist kein Hinweis darauf, dass das Produkt in Anwendungen bei Berstdruck oder anderweitig über dem angegebenen, maximal empfohlenen Betriebsdruck eingesetzt werden kann.

2.3 An- und Absaugen

Für die An- oder Absaugung verwendete Schläuche müssen so gewählt werden, dass sie den Unterdruck und den Druck des Systems sicher aushalten. Falsch gewählte Schläuche können beim An- oder Absaugen einfallen (zusammenfallen).

2.4 Temperatur

Es ist sicherzustellen, dass die Medien- und die Umgebungstemperatur, ob konstant oder vorübergehend, die Grenzwerte des Schlauches nicht überschreiten. Temperaturen über oder unter den empfohlenen Grenzwerten können den Schlauch so verschlechtern, dass er ausfallen und es zu einem Medienaustritt kommen kann. Daher ist die Schlauchleitung sachgemäß zu isolieren und zu schützen, wenn sie in der Nähe von heißen Anlagen (z.B. Verteilern, Krümmern) eingebaut wird. Verwenden Sie keinen Schlauch bei Anwendungen, wo ein Ausfall des Schlauches dazu führen kann, dass das transportierte Medium (oder Dämpfe oder Nebel aus dem Medium) mit offenem Feuer, geschmolzenem Metall oder einer anderen potenziellen Entzündungsquelle in Berührung kommen könnte, die zu einer Verbrennung oder Explosion des transportierten Mediums oder von Dämpfen führen könnten.

2.5 Medienverträglichkeit

Bei der Auswahl der Schlauchleitung ist die Verträglichkeit der Innenschicht, Außenschicht, des Druckträgers und der Armaturen mit den verwendeten Medien sicherzustellen. Ziehen Sie die Medienverträglichkeitstabelle in der Parker-Dokumentation für das Produkt zu Rate, das Sie verwenden wollen oder bereits verwenden. Die Informationen sind als Anhaltspunkte zu verstehen. Die tatsächliche Lebensdauer kann nur durch Tests beim Endanwender unter sämtlichen Extrembedingungen und durch weitere Analysen ermittelt werden. Schlauch, der gegen ein bestimmtes Medium beständig ist, muss mit Armaturen und Adaptern verarbeitet werden, die ebenfalls gegen dieses Medium beständige Dichtungen enthalten.

2.6 Diffusion von Medien

Diffusion (d.h. das Durchdringen durch den Schlauch) von innen nach außen tritt auf, wenn der Schlauch bei Gasen und gasförmigen Kraft- oder Brennstoffen und Kältemitteln (dazu gehören unter anderem Helium, Heizöl, Benzin, Erdgas oder Druckgas) eingesetzt wird. Diese Diffusion kann zu hohen Konzentrationen von Dämpfen führen, die möglicherweise brennbar, explosiv oder giftig sind, und zum Austritt von Medien. Es kann zu gefährlichen Explosionen, Bränden und anderen Gefährdungen kommen, wenn für solche Anwendungen der falsche Schlauch gewählt wird. Der Konstrukteur des Systems muss das Auftreten einer solchen Diffusion berücksichtigen und darf auf keinen Fall Schlauch verwenden, wenn diese Diffusion gefährlich werden könnte. Außerdem muss der Konstrukteur alle gesetzlichen, staatlichen, versicherungstechnischen oder anderen Spezialvorschriften beachten, die für den Einsatz von Brennstoffen und Kältemitteln gelten. Benutzen Sie niemals einen Schlauch, auch wenn die Medienverträglichkeit akzeptabel ist, ohne die potentielle Gefährdung zu berücksichtigen, die sich durch das Austreten von Medien aus der Schlauchleitung ergeben könnte. Das Eindringen von Feuchtigkeit von außen in den Schlauch tritt bei Schlauchleitungen ebenfalls auf, und zwar unabhängig vom Innendruck. Sollte dieses Eindringen von Feuchtigkeit eine nachteilige Wirkung haben (insbesondere bei Kältesystemen und Klimaanlagen), dann sollte eine entsprechende Trocknungsmöglichkeit im System eingebaut werden oder andere geeignete Sicherheitsmaßnahmen für das System ergriffen werden.

2.7 Dimensionierung

Die Kraftübertragung durch unter Druck stehende Medien ändert sich mit dem Druck und der Durchflussmenge. Die Komponenten müssen richtig dimensioniert sein, um den Druckverlust gering zu halten und Schäden durch Wärmeentwicklung und überhöhte Geschwindigkeit des Mediums zu verhindern.

2.8 Verlegen des Schlauches

Auf optimale Verlegung ist unbedingt zu achten, um charakteristische Probleme zu minimieren (Abknicken, Durchflussbehinderung aufgrund eines zusammengedrückten Schlauches, Verdrehen des Schlauches, Nähe zu heißen Gegenständen oder Wärmequellen).

2.9 Umgebungsbedingungen

Es muss sichergestellt werden, dass der Schlauch und die Armaturen sich entweder mit den Umgebungsbedingungen vertragen oder vor der Umgebung (d.h. den Umgebungsbedingungen) geschützt werden, unter denen sie betrieben werden. Umgebungsbedingungen wie ultraviolette Strahlung, Sonnenlicht, Wärme, Ozon, Feuchtigkeit, Wasser, Salzwasser, Chemikalien und Luftverunreinigungen können zu Verschlechterung und frühzeitigem Ausfall führen.

2.10 Mechanische Beanspruchung
Von außen auf den Schlauch wirkende Kräfte können dessen Lebensdauer beträchtlich verringern oder Ausfälle verursachen. Die folgenden Formen mechanischer Beanspruchung sollten berücksichtigt werden: übermäßiges Biegen, Verdrehen, Knicken, horizontale oder vertikale Zugbelastung, Biegeradius und Vibration. Der Einsatz von Dreharmaturen oder Adaptern kann angebracht sein, um sicherzustellen, dass sich der Schlauch nicht verdrehen kann. Bei ungewöhnlichen Anwendungen müssen eventuell vor der Schlauchwahl Tests durchgeführt werden.

2.11 Physische Beschädigung
Es muss darauf geachtet werden, dass der Schlauch vor äußerem Verschleiß, Abschleifen, Abknicken, Biegen unterhalb des Mindestbiegeradius oder Schnitten geschützt ist, da dies zu frühzeitigem Ausfall führen kann. Geknickter Schlauch oder unter den Biegeradius gebogener Schlauch und Schlauch mit Schnitten oder Rissen oder anderweitiger Beschädigung ist zu entfernen und zu entsorgen.

2.12 Geeignete Armaturen
Siehe Anweisungen unter 3.2 bis 3.5. Diese Empfehlungen können durch Tests nach Industriestandards wie EN 853, EN854,
EN 857, SO17165-2, SAEJ517 für Hydraulikanwendungen oder MIL-A-5070, AS1339 oder AS3517 für Parker Stratoflex Schlauchprodukte für die Luft- und Raumfahrt abgesichert werden.

2.13 Länge
Bei der Ermittlung der geeigneten Schlauchlänge müssen die Bewegungsaufnahme, die Längenänderung des Schlauches aufgrund von Druck und Schlauch- und Maschinentoleranzen berücksichtigt werden.

2.14 Spezifikationen und Standards
Bei der Auswahl des Schlauches und der Armaturen müssen Spezifikationen des Staates, der Industrie und der Firma Parker entsprechend geprüft und befolgt werden.

2.15 Sauberkeit des Schlauchs
Der Sauberkeitsgrad von Schlauchkomponenten kann unterschiedlich sein. Es muss jedoch darauf geachtet werden, dass die gewählte Schlauchleitung einen der Anwendung angemessenen Sauberkeitsgrad hat.

2.16 Feuerhemmende Medien
Einige feuerhemmende Medien verlangen denselben Schlauch wie Medien auf Erdölbasis. Bei einigen Medien muss ein Spezialschlauch verwendet werden, während bei einigen anderen Medien kein Schlauch verwendet werden kann. Siehe dazu die Anweisungen unter 2.5 und 1.5. Ein ungeeigneter Schlauchtyp kann schon nach sehr kurzer Betriebszeit ausfallen. Außerdem können alle Flüssigmedien außer Wasser unter bestimmten Bedingungen heftig brennen, und selbst das Austreten von reinem Wasser kann gefährlich sein.

2.17 Strahlungswärme
Der Schlauch kann sich so sehr aufheizen, dass er zerstört wird, ohne dass er dabei mit nahegelegenen Teilen wie heißen Abgassammlern oder Schmelze in Berührung kommen muss. Dieselbe Wärmequelle kann dann einen Brand verursachen. Dies kann vorkommen, auch wenn der Schlauch von kühler Luft umgeben ist.

2.18 Schweissen und Löten
Wenn in unmittelbarer Nähe von hydraulischen Schlauchleitungen Schweißbrenner oder Lichtbogenschweißapparate verwendet werden, sollten die hydraulischen Leitungen entfernt oder durch entsprechende feuerbeständige Materialien geschützt werden. Offenes Feuer oder Schweißspritzer können sich durch den Schlauch brennen, das ausströmende Medium möglicherweise entzünden und damit einen katastrophalen Ausfall verursachen. Durch die Erwärmung galvanisch behandelter Teile einschließlich der Armaturen und Adapter auf über 450° F/232° C beim Löten oder Schweißen können sich tödliche Gase entwickeln.

2.19 Radioaktive Strahlung
Radioaktive Strahlung beeinträchtigt alle in Schlauchleitungen verwendeten Materialien. Da die Langzeitauswirkungen eventuell unbekannt sind, sollten Schlauchleitungen auf keinen Fall radioaktiver Strahlung ausgesetzt werden.

2.20 Anwendungen in der Luft- und Raumfahrt
Für Luft- und Raumfahrtanwendungen im Flugbetrieb dürfen nur Schläuche und Armaturen der Parker Stratoflex Products Division verwendet werden. Für solche Anwendungen dürfen keine anderen Schläuche und Armaturen eingesetzt werden. Verwenden Sie keine Schläuche oder Armaturen der Parker Stratoflex Products Division mit anderen Schläuchen oder Armaturen, es sei denn, der Technikleiter oder Chefingenieur der Stratoflex Products Division hat dies ausdrücklich schriftlich zugelassen und dies wurde durch eigene Test- und Prüfverfahren des Anwenders nach den Standards der Luft- und Raumfahrt nachgeprüft.

2.21 Lösen von Verbindungen
Verbindungen mit Kugelsperren oder andere Verbindungen mit Entkopplungshülsen können sich unbeabsichtigt lösen, wenn sie über Hindernisse gezogen werden oder wenn die Hülse so oft aufschlägt oder bewegt wird, dass sich die Verbindung dadurch löst. Sollte unbeabsichtigtes Lösen im Bereich des Möglichen liegen, sollten Gewindeanschlüsse in Betracht gezogen werden.

3.0 EINBAUHINWEISE FÜR SCHLÄUCHE UND ARMATUREN

3.1 Überprüfung der Komponenten
Vor dem Einbau sind Schlauch und Armatur sorgfältig zu überprüfen. Alle Komponenten sind auf passende Serie und Typ, Größe, Katalognummer und Länge zu prüfen. Der Schlauch muss auf Sauberkeit, eventuelle Verstopfung, Blasenbildung, gelockerte Außenschicht, Knicke, Risse, Schnitte und andere sichtbare Schäden untersucht werden. Überprüfen Sie die Armatur und die Dichtflächen auf Grate, Kerben, Korrosion oder andere Defekte. Verwenden Sie keine Komponenten, bei denen Zeichen von Nichtübereinstimmung zu erkennen sind.

3.2 Montage von Schlauch und Armatur
Es darf keine Parker-Armatur auf einen Parker-Schlauch montiert werden, der nicht speziell von Parker für diese Armatur angegeben ist, es sei denn, es liegt eine schriftliche Genehmigung des Technikleiters oder leitenden Ingenieurs der zuständigen Abteilung bei Parker vor. Es darf keine Parker-Armatur auf den Schlauch eines anderen Herstellers oder die Armatur eines anderen Herstellers auf einen Parker-Schlauch montiert werden, es sei denn, dass 1. der Technikleiter oder leitende Ingenieur der zuständigen Abteilung bei Parker diese Montage schriftlich genehmigt hat oder diese Kombination in der entsprechenden Parker-Dokumentation für dieses spezielle Produkt ausdrücklich zugelassen ist und 2. der Anwender die Schlauchleitung und Applikation durch Analysen und Tests überprüft. Bei Parker-Schlauch, der keine Parker-Armatur vorschreibt, ist allein der Anwender für die Auswahl der richtigen Armatur und das Montageverfahren der Schlauchleitung verantwortlich. Siehe hierzu Anweisung 1.4. Die von Parker angegebenen Anweisungen sind bei der Montage der Armaturen auf den Schlauch zu befolgen. Sie sind im Parker-Katalog für die entsprechenden Armaturen zu finden. Sie können diese auch unter Tel. 00-800-2727-5374 oder unter www.parker.com erfahren.

3.3 Zubehör
Für das Verpressen von Armaturen auf Parker-Schläuche dürfen nur die angegebenen Schlauchpressen und Pressbacken unter Einhaltung der Anweisungen in der Dokumentation von Parker verwendet werden. Armaturen anderer Hersteller dürfen nicht mit einem Parker Presswerkzeug verarbeitet werden, es sei denn, der leitende Ingenieur oder Technikleiter der zuständigen Division bei Parker hat dies schriftlich genehmigt.

3.4 Teile
Schlaucharmaturenteile von Parker (wie Fassung, Hülse, Nippel oder Einschub) dürfen nur gemäß den Parker Anweisungen mit den darauf abgestimmten Teilen von Parker verwendet werden, es sei denn, der leitende Ingenieur oder Technikleiter der zuständigen Abteilung bei Parker hat schriftlich etwas Anderes genehmigt.

3.5 Wiederverwendbare/Pressarmaturen
Es dürfen keine vor Ort montierbaren (wiederverwendbaren) Schlaucharmaturen, die von einem Schlauch abgestoßen oder abgerissen wurden, noch einmal verwendet werden. Pressarmaturen oder deren Teile dürfen nicht wiederverwendet werden[1]. Komplette Schlauchleitungen dürfen nur nach sorgfältiger Inspektion gemäß Abschnitt 4.0 wiederverwendet werden. Armaturen dürfen nicht auf bereits gebrauchten und betriebenen Hydraulikschlauch montiert werden und dann zum Einsatz in Hydroanwendungen gebraucht werden.

3.6 Überprüfung vor Einbau
Vor dem Einbau der Schlauchleitung ist diese eingehend auf Beschädigung oder Mängel zu überprüfen. Schlauchleitungen mit sichtbaren Beeinträchtigungen dürfen NICHT verwendet werden.

3.7 Mindestbiegeradius
Wenn beim Einbau eines Schlauches der angegebene Mindestbiegeradius unterschritten wird, kann sich die Lebensdauer des Schlauches erheblich verkürzen. Es muss besonders darauf geachtet werden, dass eine scharfe Biegung des Schlauches an der Verbindungsstelle zwischen Armatur und Schlauch vermieden wird. Das Biegen des

Schlauches beim Einbau unterhalb des Mindestbiegeradius ist zu vermeiden. Sollte der Schlauch beim Einbau geknickt worden sein, ist er zu entsorgen.

3.8 Verdrehwinkel und Ausrichtung
Die Schlauchleitung muss so eingebaut werden, dass die relative Maschinenbewegung den Schlauch nicht verdreht.

3.9 Sicherung
Bei vielen Anwendungen muss der Schlauch eventuell gehalten, geschützt oder geführt werden, um ihn vor Schäden durch unnötiges Biegen, plötzlichen Druckanstieg und Berührung mit anderen mechanischen Komponenten zu schützen. Es muss darauf geachtet werden, dass solche Halterungen und Führungen nicht zu zusätzlicher Beanspruchung und zusätzlichen Verschleißstellen führen.

3.10 Korrekte Verbindung mit der Anschlussarmatur
Die sachgemäße physische Installation des Schlauches erfordert eine korrekt installierte Anschlussverbindung, die sicherstellt, dass weder Torsion noch Drehmoment auf den Schlauch übertragen werden, wenn die Armaturen angezogen werden und dass dies auch nicht während des Betriebs geschieht.

3.11 Äußere Beschädigung
Ein sachgemäßer Einbau ist erst dann erfolgt, wenn sichergestellt ist, dass Zugbelastung, seitliche Belastung, Knicken, Abflachen, eventueller Abrieb, Beschädigung des Gewindes oder Beschädigung der Dichtflächen ausgeschlossen sind. Siehe Anweisung 2.10.

3.12 Systemtest
Alle Lufteinschlüsse müssen beseitigt und das System bis zum maximalen Systemdruck unter Druck gesetzt werden (maximaler Betriebsdruck oder weniger), um zu überprüfen, ob es einwandfrei funktioniert und keine undichten Stellen aufweist. Das Bedienpersonal muss sich während des Testbetriebs und der Anwendung außerhalb des Gefahrenbereichs aufhalten.

3.13 Verlegen der Schlauchleitung
Die Schlauchleitung ist so zu verlegen, dass bei einem Ausfall die austretenden Medien nicht zu Personen- oder Sachschäden führen. Außerdem kann es bei Berührung des Mediums mit heißen Oberflächen, offenem Feuer oder Funken zu Brand oder Explosion kommen. Siehe Abschnitt 2.4.

4.0 ANWEISUNGEN ZU WARTUNG UND AUSTAUSCH VON SCHLAUCH UND ARMATUR

4.1
Auch bei korrekter Auswahl und sachgemäßem Einbau kann sich die Lebensdauer des Schlauches ohne kontinuierliche Wartung beträchtlich verringern. Die Länge der Wartungsintervalle und der Austausch der Produkte sollte sich nach der Beanspruchung und dem Risikopotential bei eventuellem Schlauchausfall und der mit einem Schlauchausfall in der jeweiligen Anwendung oder ähnlichen Anwendungen gemachten Erfahrung richten, damit die Produkte ausgetauscht werden, bevor sie ausfallen. Es muss vom Anwender ein Wartungsplan erstellt und eingehalten werden, der mindestens die Anweisungen von Punkt 4.2 bis 4.7 umfasst.

4.2 Sichtkontrolle des Schlauches/der Armatur
Jede der folgenden Situationen macht sofortiges Abschalten und Austauschen der Schlauchleitung erforderlich: Verschiebung der Armatur auf dem Schlauch

- Beschädigung, Schnitte oder Abrieb der Außenschicht (Druckträger ist freigelegt)
- Harter, steifer, verschmorter Schlauch oder Risse durch Wärmeeinwirkung
- Rissige, beschädigte oder stark korrodierte Armaturen
- Undichte Stellen am Schlauch oder an der Armatur
- Geknickter, zerquetschter, flachgedrückter oder verdrehter Schlauch
- Blasige, weiche, abgenutzte oder lockere Außenschicht

4.3 Sichtkontrolle aller anderen Faktoren
Die folgenden Teile müssen je nach Erfordernis angezogen, repariert, korrigiert oder ausgetauscht werden:

- Lecks an den Verbindungsstellen
- Übermäßige Ansammlung von Schmutz
- Abgenutzte Schellen, Schutzvorrichtungen oder Schilde
- Flüssigkeitsstand im System, Medientyp, Lufteinschlüsse

4.4 Funktionstest
Das System ist mit maximalem Betriebsdruck zu betreiben und auf eventuelle Fehlfunktionen und Lecks zu überprüfen. Während des Testbetriebs und der Anwendung muss sich das Personal außerhalb des Gefahrenbereiches aufhalten. Siehe Abschnitt 2.2.

4.5 Austauschintervalle
Schlauchleitungen und die in Armaturen und Adaptern verwendeten Elastomerdichtungen altern mit der Zeit, werden hart, nutzen sich ab und ihre Eigenschaften verschlechtern sich unter Temperaturwechselbeanspruchung und Stauchung. Schlauchleitungen und Elastomerdichtungen sollten daher in bestimmten Zeitabständen überprüft und ausgetauscht werden, und zwar je nach vorheriger Lebensdauer, Richtlinien der Regierung oder Industrie oder wenn Ausfälle zu unzumutbarem Stillstand, Schäden oder Verletzungsrisiko führen könnten. Siehe Abschnitt 1.2

4.6 Schlauchprüfung und -ausfall
Hydraulische Kraft wird erreicht durch die Anwendung unter hohem Druck stehender Flüssigkeiten. Schläuche, Armaturen und Schlauchleitungen sind an diesem Prozess beteiligt, indem sie die Flüssigkeiten unter hohem Druck fördern. Unter Druck stehende Flüssigkeiten können gefährlich sein und sogar zum Tod führen. Deshalb ist äußerste Vorsicht beim Umgang mit unter Druck stehenden Flüssigkeiten und den Schläuchen, die diese transportieren, angebracht. Von Zeit zu Zeit fallen Schlauchleitungen aus, wenn sie nicht in den jeweils erforderlichen Abständen ausgetauscht werden. Ausfälle sind gewöhnlich auf falschen Gebrauch, Missbrauch, Verschleiß oder unsachgemäße Wartung zurückzuführen. Wenn Schläuche ausfallen, treten gewöhnlich die unter hohem Druck stehenden Flüssigkeiten als für den Anwender sichtbarer oder unsichtbarer Strahl aus. Daher sollte der Anwender unter keinen Umständen versuchen, das Leck durch „Fühlen“ mit den Händen oder anderen Körperteilen zu finden. Hochdruckflüssigkeiten durchdringen die Haut und verursachen schwere Gewebsverletzungen oder sogar den Verlust von Gliedmaßen. Auch scheinbar unbedeutende, kleinere Verletzungen durch das Eindringen hydraulischer Flüssigkeiten müssen von einem Arzt behandelt werden, der sich mit den gewebeschädigenden Eigenschaften hydraulischer Flüssigkeiten auskennt.
Bei Ausfall eines Schlauches muss die Anlage sofort abgeschaltet und der Arbeitsbereich verlassen werden, bis die Schlauchleitung vollkommen drucklos ist. Das alleinige Abschalten der Hydraulikpumpe kann die Schlauchleitung eventuell nicht ganz drucklos machen. Oft werden Absperrventile usw. in einem System eingesetzt, was dazu führen kann, dass der Druck auf einer Schlauchleitung bestehen bleibt, auch wenn die Pumpen oder die Anlage nicht in Betrieb sind. Durch winzige, üblicherweise als „Nadelstiche“ bezeichnete Löcher im Schlauch können kleine, gefährlich starke, aber schwer zu erkennende Strahlen hydraulischer Flüssigkeiten austreten. Es kann Minuten oder sogar Stunden dauern, bis der Druck so weit abgelassen ist, dass die Schlauchleitung gefahrlos untersucht werden kann. Sobald der Druck auf Null gesunken ist, kann die Schlauchleitung aus der Anlage ausgebaut und überprüft werden. Bei Ausfällen muss sie immer ausgetauscht werden. Es sollte unter keinen Umständen versucht werden, einen ausgefallenen Schlauch zu flicken oder zu reparieren. Für Informationen zum Austausch der Schlauchleitung wenden Sie sich bitte an die Parker Vertriebsstelle in Ihrer Nähe oder an die zuständige Abteilung bei Parker.
Eine ausgefallene Schlauchleitung darf unter keinen Umständen berührt oder untersucht werden, bevor ganz sicher ist, dass der Schlauch keine unter Druck stehende Flüssigkeit mehr enthält. Die Hochdruckflüssigkeit ist äußerst gefährlich und kann zu schweren, ja sogar tödlichen Verletzungen führen.

4.7 Elastomerdichtungen
Elastomerdichtungen altern mit der Zeit, werden hart, nutzen sich ab und ihre Eigenschaften verschlechtern sich unter Temperaturwechselbeanspruchung und Stauchung. Elastomerdichtungen sollten daher überprüft und ausgetauscht werden.

4.8 Kühlgas
Beim Umgang mit Kühlgasen ist besondere Vorsicht geboten. Das plötzliche Austreten von Kühlgasen kann bei Kontakt mit den Augen zur Erblindung führen und bei Kontakt mit anderen Körperteilen zu Erfrierungen oder anderen schweren Verletzungen.

4.9 Druckerdgas (CNG)
Parker-Schlauchleitungen für CNG sollten nach dem Einbau und vor der Verwendung geprüft werden und mindestens einmal pro Monat nach AGA 1-93 Abschnitt 4.2 „Sichtkontrolle Schlauch/Armatur“. Das empfohlene Verfahren ist, den Schlauch unter Druck zu setzen und dann auf undichte Stellen zu prüfen und auch eine Sichtkontrolle auf eventuelle Beschädigung durchzuführen.
Vorsicht: Streichhölzer, Kerzen, offenes Feuer und andere Zündquellen dürfen für die Schlauchkontrolle nicht verwendet werden. Lösungen zur Feststellungen von Lecks sollten nach Gebrauch abgespült werden.

Wie erkennt man Armaturen?

Im Allgemeinen kann man Armaturen an ihrem Aussehen, an ihrer Dichtfläche, Dichtungsart oder an ihrem Gewindetyp und dessen Form erkennen. Auf den folgenden Seiten erklärt sich die Erkennung der Armatur an ihrem Aussehen von selbst. Der Dichtmechanismus und die Art und Weise, wie man Gewinde erkennt, bedürfen jedoch einer ausführlicheren Erklärung.

Erkennen des Dichtmechanismus:

– Gewindeschnittstelle
– O-Ring
– Kegelige rein metallische Verbindung
– Kegelig mit O-Ring

Gewindeschnittstelle

Die Dichtwirkung wird erreicht durch das Abflachen der Gewindespitzen, wenn die beiden Teile der Endkonfiguration zusammengeschraubt werden.
Typischerweise ist die Vorderseite der Außengewinde schmaler als die Rückseite. Dies wird als kegeliges Gewinde bezeichnet.

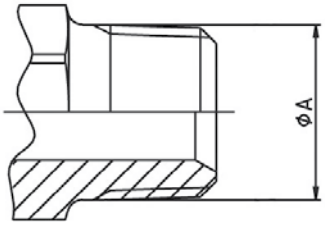

O-Ring

Der O-Ring auf dem Außengewinde wird gegen das entsprechende Innengewinde zusammengedrückt und sorgt so für die Abdichtung. Diese Art der Dichtung sollte die bevorzugte Wahl bei Hochdruckanwendungen sein.

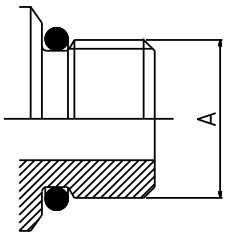

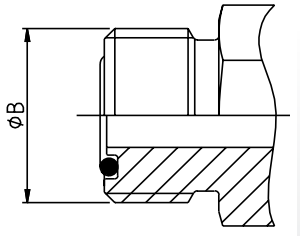

Kegelige rein metallisch dichtende Verbindung

Die Dichtwirkung wird da erreicht, wo die beiden konischen Dichtflächen der beiden Armaturenteile zusammentreffen und durch das Anziehen der Gewindemutter verkeilt werden. Die Dichtflächen können am Außengewindeteil entweder konvex oder konkav sein, und entsprechend anders herum im Gegenstück , wie in der Abbildung gezeigt.

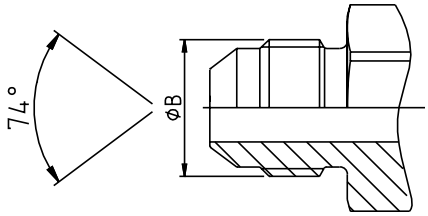

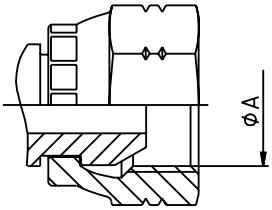

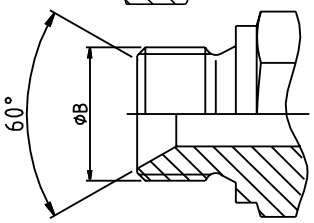

Kegelige Verbindung mit O-Ring

Diese Armaturen verbinden die Funktionalität der Kegeldichtung mit der des O-Rings. Der O-Ring befindet sich in der kegeligen Dichtfläche der Armatur. Wenn die beiden Teile der Armatur zusammengeschraubt werden, verkeilen sich die Dichtflächen und verformen gleichzeitig den dazwischen liegenden O-Ring.

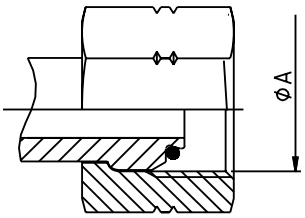

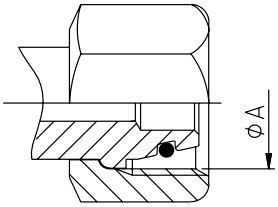

Erkennen des Gewindes

Im Allgemeinen sehen die Gewinde verschiedener Armaturen oft gleich aus, was die Erkennung des Gewindes erschwert. Um Gewinde richtig zu erkennen, müssen diese vermessen und mit den Tabellen im folgenden Kapitel verglichen werden.

Gewindesteigungslehre

Mit einer Gewindesteigungslehre kann die Steigung des Gewindes ermittelt werden. Um eine genaue Messung zu erhalten, sollte man Lehre und Armatur vor einen beleuchteten Hintergrund halten.

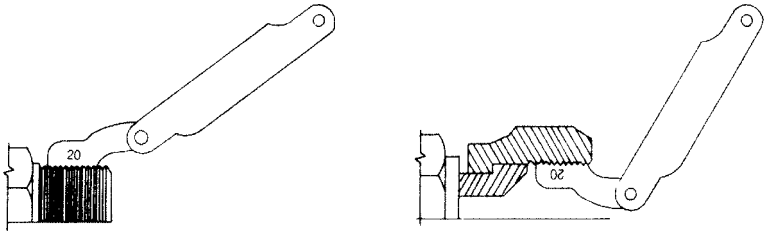

Messschieber

Zur Bestimmung des Gewindedurchmessers empfiehlt sich ein Noniusmessschieber

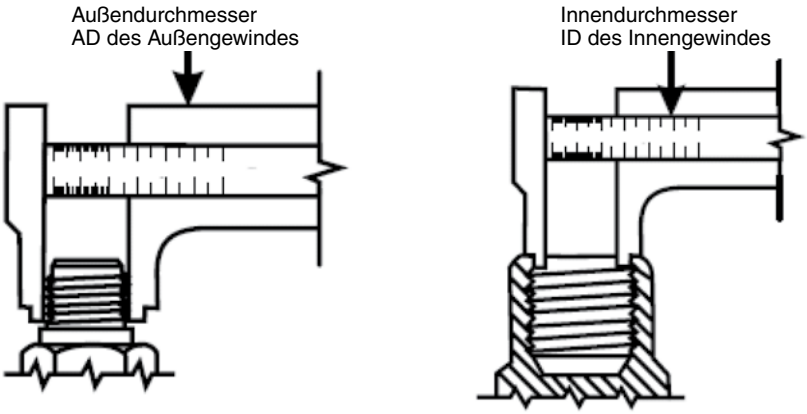

DIN-Armaturen (DIN – Deutsches Institut für Normung)

Diese Armaturen werden oft als metrische Armaturen bezeichnet und erzielen ihre Dichtwirkung durch die kegeligen Dichtflächen (metallische Dichtung) oder die Kombination aus metallischer Dichtung und O-Ring.

Es gibt sie als **sehr leichte (LL), leichte (L) oder schwere (S) Reihe**.

Die Winkel der Dichtflächen sind entweder 24°, oder besitzen einen sogenannten „Universaldichtkopf“. Man erkennt sie durch Messen der Gewindegröße und des Rohraußendurchmessers.

Definiert durch den Außendurchmesser und die Gewindesteigung (Abstand zwischen zwei Spitzen des Gewindes).
Beispiel: M22x1,5 – Steigung von 1,5 mm

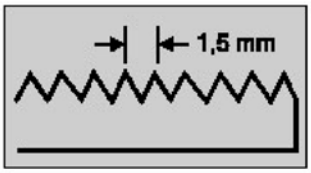

DIN sehr leichte Reihe (LL)

Schlaucharmatur Form C mit Dichtkopf der sehr leichten Reihe.
Dieser Anschluß besitzt ein metrisches Gewinde und ist metallisch dichtend.
Der Gegenanschluß zur Schlaucharmatur ist ein Gewindezapfen mit Bohrungsform Y (60°) nach DIN 3863.

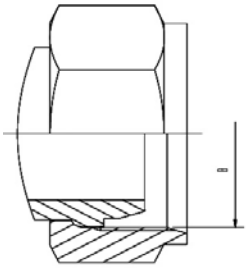

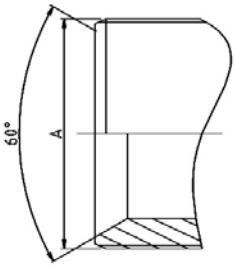

Norm
DIN 20078 Teil 3 [1)]

Parker-Endkonfigurationen
C0

DN	Metr. Gewinde	ØA (mm)	ØB (mm)
20	M30x1.5	30,00	28,50
25	M38x1.5	38,00	36,50
32	M45x1.5	45,00	43,50
40	M52x1.5	52,00	50,50
50	M65x2	65,00	63,00

DIN leichte (L) und schwere (S) Reihe ohne O-Ring

Schlaucharmatur Form A und D mit Dichtkopf der leichten bzw. schweren Reihe.
Dieser Anschluß besitzt ein metrisches Gewinde und ist rein metallisch dichtend.
Die zulässigen Nenndrücke sind aber höher als bei der sehr leichten Reihe.
Die Gegenanschlüsse zur Schlaucharmatur können sein:
– Gewindezapfen mit Bohrungsform Y (60°) nach DIN 3863
– Gewindezapfen mit Bohrungsform W (24°) nach DIN 3861
– Schlaucharmatur Form D nach DIN 20 078 (leichte Reihe)
– Schlaucharmatur Form E nach DIN 20 078 (schwere Reihe)

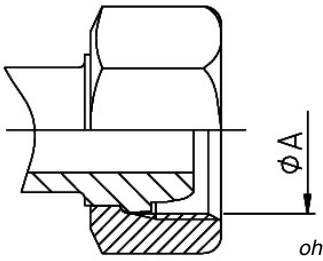

ohne O-Ring

Norm
DIN 20078 Teil 2 [1)]
(vorher DIN 20078 A, D & E)

Parker-Endkonfigurationen für die leichte Reihe:
C3, C4, C5, D0 (leichte Reihe), C6 (schwere Reihe)

[1)] Veraltet, keine genau entsprechende Ersatznorm

DIN 24° leichte (L) und schwere (S) Reihe mit O-Ring

Schlaucharmaturen Form D und E (Gewindezapfen) bzw. Form N und P mit 24° Dichtkegel und O-Ring der leichten / schweren Reihe. Dies ist der zur Zeit am häufigsten verwendete „DIN-Anschluß“. Die Abdichtung erfolgt über einen 24°-Dichtkegel in Verbindung mit einem O-Ring.

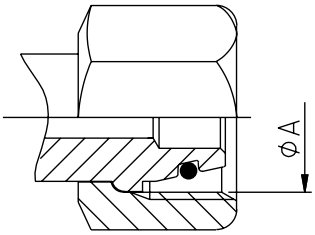

mit O-Ring

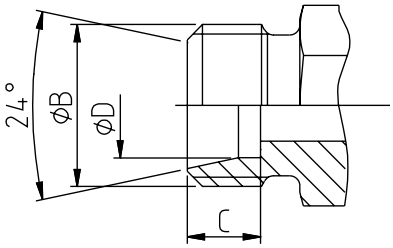

Die Gegenanschlüsse zur Schlaucharmatur können sein:

- Gewindezapfen mit Bohrungsform W (24°) Reihe L bzw. Reihe S nach DIN 3861
- Schlaucharmatur Form D / N nach DIN 20 078 (leichte Reihe)
- Schlaucharmatur Form E / P nach DIN 20 078 (schwere Reihe)
- Schlaucharmaturen nach DIN ISO 12151-2 (leichte / schwere Reihe)
- Armaturen und Verschraubungen nach ISO 8434-1 und ISO 8434-4

Rohr A.D.	Bez.	Metr. Gewinde	ØA (mm)	ØB (mm)	C (mm)	ØD (mm)
6,00	6L	M12X1.5	10,50	12,00	7,00	6,20
6,00	6S	M14X1.5	12,50	14,00	7,00	6,20
8,00	8L	M14x1.5	12,50	14,00	7,00	8,20
8,00	8S	M16x1.5	14,50	16,00	7,00	8,20
10,00	10L	M16x1.5	14,50	16,00	7,00	10,20
10,00	10S	M18x1.5	16,50	18,00	7,50	10,20
12,00	12L	M18x1.5	16,50	18,00	7,00	12,20
12,00	12S	M20x1.5	18,50	20,00	7,50	12,20
14,00	14S	M22x1.5	20,50	22,00	8,00	14,20
15,00	15L	M22x1.5	20,50	22,00	7,00	15,20
16,00	16S	M24x1.5	22,50	24,00	8,50	16,20
18,00	18L	M26x1.5	24,50	26,00	7,50	18,20
20,00	20S	M30x2	27,90	30,00	10,50	20,20
22,00	22L	M30x2	27,90	30,00	7,50	22,20
25,00	25S	M36x2	33,90	36,00	12,00	25,20
28,00	28L	M36x2	33,90	36,00	7,50	28,20
30,00	30S	M42x2	39,90	42,00	13,50	30,20
35,00	35L	M45x2	42,90	45,00	10,50	35,30
38,00	38S	M52x2	49,90	52,00	16,00	38,30
42,00	42L	M52x2	49,90	52,00	11,00	42,30

Normen
ISO 12151-2 / ISO 8434-1 und ISO 8434-4
(vorher DIN 20078 Teil 4, 5, 8, 9)

Parker-Endkonfigurationen der leichten Reihe
CA, CE, CF, D0

Parker-Endkonfigurationen der schweren Reihe
C9, 0C, 1C, D2

British Standard Pipe (BSP)

Auch als Whitworth-Gewinde bezeichnet, erzielen die Armaturen mit BSP-Gewinde ihre Dichtwirkung mittels metallischer Dichtflächen oder einer Kombination aus metallischer Dichtung und O-Ring.
Der Winkel der Dichtflächen beträgt in beiden Fällen 60°.
Es gibt zwei weit verbreitete Gewindeformen:
British Standard Pipe Parallel (BSPP) (parallell) und
British Standard Pipe Tapered (BSPT) (konisch).

Man erkennt das Gewinde durch Messen des Außendurchmessers des Gewindes und an der Anzahl der Gewindegänge pro Zoll (t.p.i.) (1 Zoll=1”=25,4 mm)

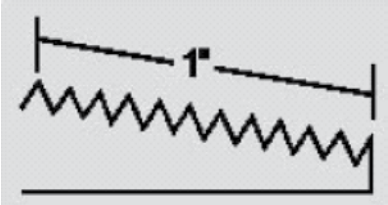

BSPP

Metallisch dichtend ohne O-Ring

Norm
BS5200

Parker-Endkonfiguration
92, B1, B2, B4, D9

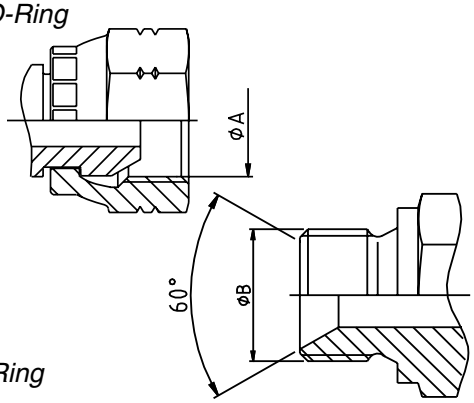

Rohr I.D./A.D. ca. mm	Size	BSP Gewinde	ØA mm	ØB mm
6/10	-2	1/8-28	8,60	9,70
8/13	-4	1/4-19	11,50	13,20
12/17	-6	3/8-19	14,90	16,70
15/21	-8	1/2-14	18,60	20,90
18/23	-10	5/8-14	20,60	22,90
20/27	-12	3/4-14	24,10	26,40
26/34	-16	1"-11	30,30	33,20
33/42	-20	1.1/4-11	38,90	41,90
40/49	-24	1.1/2-11	44,90	47,80
50/60	-32	2-11	56,70	59,60

BSPP

Metallisch dichtend mit O-Ring

Norm
ISO 12151-6 [2)]

Parker-Endkonfiguration
EA, EB, EC, EE, D9

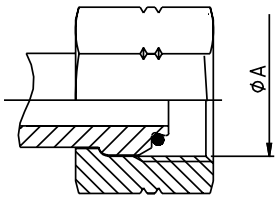

BSPT

Dichtwirkung durch Gewindeschnittstellen-mechanismus (kegeliges Gewinde).
Achtung: BSPT-Armaturen sind leicht mit NPTF-Armaturen zu verwechseln.
BSPT-Gewinde hat einen Flankenwinkel von 55° und NPTF-Gewinde einen Flankenwinkel von 60°.

Parker-Endkonfiguration
91

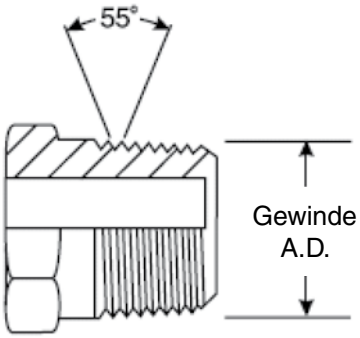

Rohr I.D./A.D. ca. mm	Size	BSP Gewinde	ØA mm
6/10	-2	1/8-28	9,73
8/13	-4	1/4-19	13,16
12/17	-6	3/8-19	16,66
15/21	-8	1/2-14	20,96
20/27	-12	3/4-14	26,44
26/34	-16	1"-11	33,25
33/42	-20	1.1/4-11	41,91
40/49	-24	1.1/2-11	47,80
50/60	-32	2-11	59,61

Dichtbund mit BSP Überwurfmutter (flachdichtend)

Diese Armaturen haben ein zylindrisches Gewinde, die Dichtfläche ist jedoch flach. Die Dichtwirkung wird erreicht, wenn die Verbunddichtung gegen die flache Dichtfläche gedrückt wird.

Norm
ISO 12151-6 [2)]

Parker-Endkonfiguration
B5, B6, B7

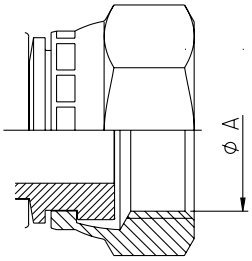

Rohr I.D./A.D. ca. mm	Size	BSP Gewinde	ØA mm
6/10	-2	1/8-28	8,6
8/13	-4	1/4-19	11,5
12/17	-6	3/8-19	14,9
15/21	-8	1/2-14	18,6
18/23	-10	5/8-14	20,6
20/27	-12	3/4-14	24,1
26/34	-16	1"-11	30,3

2) Norm in Vorbereitung

24° Konus französische Gasreihe, metrisch

Die für den französischen Markt typischen Gasarmaturen haben einen 24° Dichtflächenkonus mit zylindrischem, metrischem Gewinde. Obwohl sie den deutschen DIN-Armaturen sehr ähnlich sind, unterscheidet sich bei einigen Größen das Gewinde. Die französischen Gasarmaturen haben bei allen Größen ein feines Gewinde, während die deutschen DIN-Armaturen bei größeren Ausführungen Standardgewinde verwenden.

Die Armaturen haben eine metallische Dichtung und sind nicht durch eine internationale Norm spezifiziert.

Parker-Endkonfiguration
F6, F9 (metrisches Rohr)
FG, F2, F4 (Gasrohr)

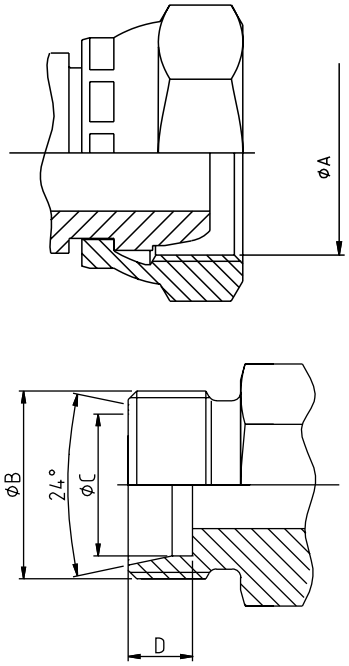

Rohr A.D.	Bez.	Metr. Gewinde	ØA (mm)	ØB (mm)	ØC (mm)	D (mm)
6,00	6N	M12x1	11,00	12,00	6,20	9,00
8,00	8N	M14x1.5	12,50	14,00	8,15	9,00
10,00	10N	M16x1.5	14,50	16,00	10,20	9,00
12,00	12N	M18x1.5	16,50	18,00	12,15	9,00
13,25	13G	M20x1.5	18,50	20,00	13,50	9,00
14,00	14N	M20x1.5	18,50	20,00	14,15	9,00
15,00	15N	M22x1.5	20,50	22,00	15,15	9,00
16,00	16N	M24x1.5	22,50	24,00	16,15	9,00
16,75	17G	M24x1.5	22,50	24,00	17,00	9,00
18,00	18N	M27x1.5	25,50	27,00	18,15	9,00
20,00	20N	M27x1.5	25,50	27,00	20,15	9,00
21,25	21G	M30x1.5	28,50	30,00	21,50	9,00
22,00	22N	M30x1.5	28,50	30,00	22,15	9,00
25,00	25N	M33x1.5	31,50	33,00	25,15	9,00
26,75	27G	M36x1.5	34,50	36,00	27,00	9,00
28,00	28N	M36x1.5	34,50	36,00	28,25	9,00
30,00	30N	M39x1.5	37,50	39,00	30,25	9,00
32,00	32N	M42x1.5	40,50	42,00	32,25	9,00
33,25	34G	M45x1.5	43,50	45,00	33,80	9,00
35,00	35N	M45x1.5	43,50	45,00	35,25	9,00
38,00	38N	M48x1.5	46,50	48,00	38,25	9,00
40,00	40N	M52x1.5	50,50	52,00	40,35	9,00
42,25	42G	M52x1.5	50,50	52,00	42,55	9,00
48,25	49G	M58x2	55,90	58,00	49,00	11,00

Dryseal konischer NPTF-Anschluss (nach amerikanischer Norm)

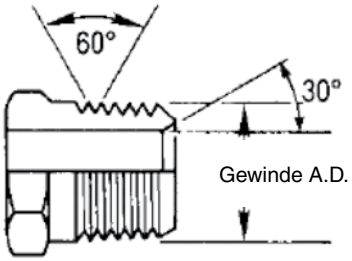

ØA Abmessungen werden an der 4. Gewindespitze gemessen

Dieser Armaturentyp dichtet mittels Gewindeschnittstelle und hat ein konisches Gewinde, das sich verformt und so die Dichtung bildet. Die Dichtflächen haben einen Winkel von 30° und bilden einen konkaven 60°-Sitz. Ihre Hauptanwendung findet sich bei Maschinen amerikanischen Ursprungs.

NPTF-Schlaucharmaturen können mit NPTF-, NPSF oder NPSM-Adaptern verwendet werden.

Die NPTF-Armatur kann leicht mit dem BSPT-Anschluss verwechselt werden. NPTF-Armaturen haben einen Flankenwinkel von 60° und BSPT-Armaturen einen von 55°.

Norm
SAE J516

Parker-Endkonfiguration
01

Size	NPTF Gewinde	ØA (mm)	ØB (mm)
-2	1/8-27	10,24	8,73
-4	1/4-18	13,61	11,90
-6	3/8-18	17,05	15,90
-8	1/2-14	21,22	19,05
-12	3/4-14	26,56	24,60
-16	1-11,5	33,22	30,95
-20	1.1/4-11,5	41,98	39,69
-24	1.1/2-11,5	48,05	45,24
-32	2-11,5	60,09	57,15

SAE JIC 37°

Gewöhnlich nur als JIC-Armaturen bezeichnet, haben diese metallisch dichtenden Armaturen einen 37° Konus (Dichtflächenwinkel) und ein zylindrisches UNF (United National Fine) Gewinde. Die ursprüngliche Spezifikation dieser Armaturen stammt von der Society of Automotive Engineers (SAE), der Gesellschaft der Automobilingenieure, und sie sind die in Europa am häufigsten verwendeten amerikanischen Armaturen.

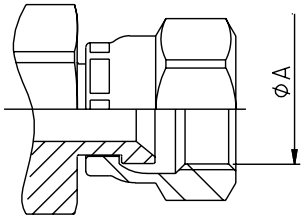

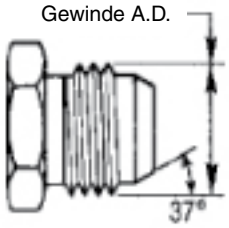

Norm
ISO 12151-5 [2], **ISO8434-2** and **SAE J516**

Parker JIC-Schlaucharmaturen können mit allen Triple-Lock-Rohrarmturen und Adaptern von Parker verwendet werden.

Parker-Endkonfiguration
03, 06/68, 37/3V, 39/3W, 41/3Y, L9

Rohr O.D.	Rohr D (mm)	UNF Gewinde	Size	ØA (mm)	ØB (mm)
3/16"		3/8-24	-3	8,60	9,50
1/4"	6	7/16-20	-4	10,00	11,10
5/16"	8	1/2-20	-5	11,60	12,70
3/8"	10	9/16-18	-6	13,00	14,30
1/2"	12	3/4-16	-8	17,60	19,10
5/8"	14-15-16	7/8-14	-10	20,50	22,20
3/4"	18-20	1.1/16-12	-12	24,60	27,00
7/8"	22	1.3/16-12	-14	28,30	30,10
1"	25	1.5/16-12	-16	31,30	33,30
1.1/4"	30-32	1.5/8-12	-20	39,20	41,30
1.1/2"	38	1.7/8-12	-24	45,60	47,60
2"		2.1/2-12	-32	61,50	63,50

[2] Norm in Vorbereitung

SAE 45°

Der Konuswinkel wird im Allgemeinen als Bezeichnung verwendet, wenn von diesen metallisch dichtenden Armaturen die Rede ist. Die Verschraubung mit Innengewinde haben einen 90° konkaven Sitz, der durch die 45°-Dichtflächen entsteht.
Die SAE 45°-Armatur passt nur zu einem SAE 45° Innengewinde oder zu einem JIC 37°/SAE 45° mit Doppelsitz.

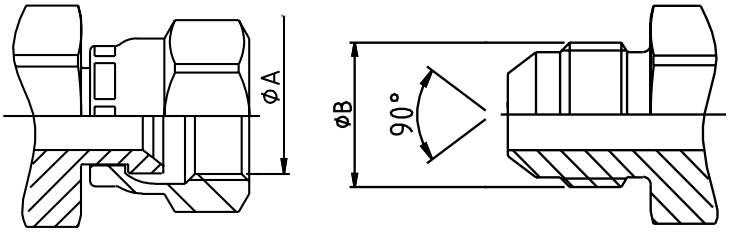

Norm
SAE J516

Parker-Endkonfiguration
04, 08/68, 77/3V, 79/3W, 81/3Y

Rohr A.D.	Size	UNF Gewinde	ØA (mm)	ØB (mm)
1/4"	-4	7/16-20	9,90	11,10
5/16"	-5	1/2-20	11,50	12,70
3/8"	-6	5/8-18	14,30	15,90
1/2"	-8	3/4-16	17,50	19,10
5/8"	-10	7/8-14	20,60	22,20
3/4"	-12	1.1/16-14	25,00	27,00

Gerader Einschraubzapfen SAE mit O-Ring („Boss Type“)

Dieser Einschraubzapfen hat ein zylindrisches Gewinde, eine Dichtfläche und einen O-Ring. Er passt nur zu den entsprechenden Innengewinden desselben Typs, die man im Allgemeinen an Maschinenanschlüssen findet. Die Dichtwirkung wird durch Dichtfläche und O-Ring erzielt.

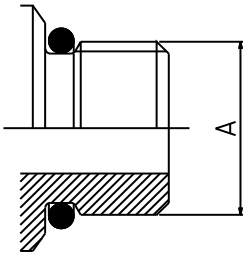

Parker-Endkonfiguration
05

UNF Gewinde	Size	ØA (mm)
5/16-24	-2	7,93
3/8-24	-3	9,52
7/16-20	-4	11,11
1/2-20	-5	12,70
9/16-18	-6	14,28
3/4-16	-8	19,10
7/8-14	-10	22,22
1.1/16-12	-12	27,00
1.3/16-12	-14	30,10
1.5/16-12	-16	33,30
1.5/8-12	-20	41,30
1.7/8-12	-24	47,60
2.1/2-12	-32	63,50

Armatur mit stirnseitiger O-Ring-Abdichtung (ORFS)

Wegen ihrer ausgezeichneten Dichtungseigenschaften und der guten Vibrationsbeständigkeit werden ORFS-Armaturen weltweit in den Maschinen von Erstausrüstern immer häufiger verwendet. Die Dichtwirkung wird bei diesen Armaturen durch das Zusammendrücken des O-Rings erzielt. Die Verschraubungen mit Innengewinde haben flache Dichtflächen und Überwurfmuttern mit zylindrischem UNF-Gewinde. Bei den Einschraubzapfen liegt der O-Ring in einer Nut auf der Stirnfläche.

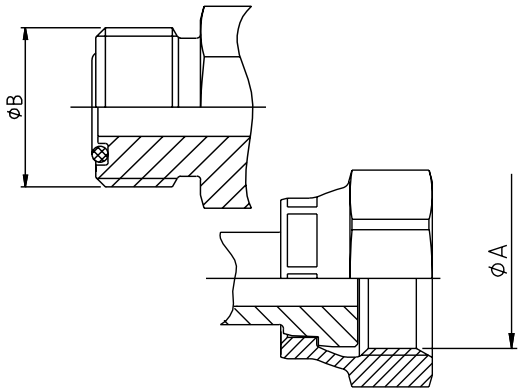

Als großen Vorteil bieten diese Armaturen die Möglichkeit, die Schlauchleitung in feste Zwischenräume oder Stellen einzubauen, ohne dass dadurch andere Systemkomponenten zurückgesetzt werden müssen. Das liegt an den flachen Dichtflächen der Armatur – die Schlauchleitung kann einfach in einen Zwischenraum eingeschoben werden.

Norm
ISO 12151-1, ISO8434-3 und **SAE J516**

Parker-Endkonfiguration
JC, JM/J0, JS, JU, J1, J3, J5, J7, J9

Rohr A.D.	Rohr D (mm)	UNF Gewinde	Size	ØA (mm)	ØB (mm)
1/4"	6	9/16-18	-4	13,00	14,20
3/8"	10	11/16-16	-6	15,90	17,50
1/2"	12	13/16-16	-8	19,10	20,60
5/8"	16	1-14	-10	23,80	25,40
3/4"	20	1.3/16-12	-12	28,20	30,10
1"	25	1.7/16-12	-16	34,15	36,50
1.1/4"	32	1.11/16-12	-20	40,50	42,90
1.1/2"	38	2-12	-24	48,80	50,80

Flansche
Code 61 und Code 62

Die 4-Bolzen-Halbflansche (oder einteiligen Flansche) werden weltweit zum Anschluss von Hochdruckschläuchen meist an Pumpen, Motoren und Zylinder verwendet, wo die Schlauchleitungen unter hoher Druckbelastung stehen. Die Dichtwirkung wird durch Zusammendrücken des O-Rings an der Stirnseite des Flanschkopfes gegen die Anschlussfläche erzielt.
Die Flansche werden im Allgemeinen in zwei Druckklassen unterteilt, die als 3000 psi (SFL) oder 6000 psi (SFS) bezeichnet werden
In der ISO 12151-3 bezieht sich Code 61 auf die 3000 psi Druckklasse und Code 62 auf die 6000 psi Druckklasse.
Zusätzlich zu diesen Flanschen sind auch Spezialflansche auf dem Markt erhältlich von CATERPILLAR® und Komatsu®.

Parker-Endkonfiguration

Code 61 (3000 psi)
15, 16, 17, 19, P5, P7, P9

5000 psi (Abmessungen nach Code 61)

4A, 4F, 4N

Code 62 (6000 psi)
6A, 6F, 6N, PA, PF, PN, 89

Caterpillar-Flanschbund
XA, XF,XG, XN

Obwohl nicht in der SAE- oder ISO-Norm aufgeführt, gewinnt der Size -10 (5/8) Flanschbund zunehmend an Beliebtheit. Man findet ihn oft an Maschinen von Komatsu oder in hydrostatischen Antrieben landwirtschaftlicher Maschinen.

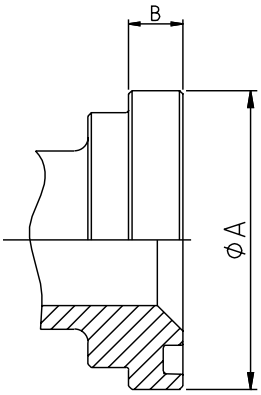

– Standardcode 61
  für 3000 bis maximal 5000 psi, je nach Größe
– Hochdruckcode 62
  für bis zu 6000 psi und unabhängig von der Größe

Flansch (inch)	Size	Code 61	Code 62
1/2	-8	34,5 / 5000	41,3/ 6000
3/4	-12	34,5/ 5000	41,3/ 6000
1	-16	34,5/ 5000	41,3/ 6000
1.1/4	-20	27,5/ 4000	41,3/ 6000
1.1/2	-24	20,7/ 3000	41,3/ 6000
2	-32	20,7/3000	41,3/ 6000

Code 61 - SAE 3000PSI

Flansch (inch)	Size	ØA (mm)	B (mm)	O-Ring
1/2"	-8	30,18	6,73	18,64x3,53
3/4"	-12	38,10	6,73	24,99x3,53
1"	-16	44,45	8,00	32,92x3,53
1.1/4"	-20	50,80	8,00	37,69x3,53
1.1/2"	-24	60,33	8,00	47,22x3,53
2"	-32	71,42	9,53	56,74x3,53
2.1/2"	-40	84,12	9,53	69,44x3,53
3"	-48	101,60	9,53	85,32x3,53

Code 62 - SAE 6000 PSI

Flansch (inch)	Size	ØA (mm)	B (mm)	O-Ring
1/2"	-8	31,75	7,75	18,64x3,53
3/4"	-12	41,28	8,76	24,99x3,53
1"	-16	47,63	9,53	32,92x3,53
1.1/4"	-20	53,98	10,29	37,69x3,53
1.1/2"	-24	63,50	12,57	47,22x3,53
2"	-32	79,38	12,57	56,74x3,53

CATERPILLAR®

Flansch (inch)	Size	ØA (mm)	B (mm)	O-Ring
3/4"	-12	41,28	14,22	25,40x5,00
1"	-16	47,63	14,22	31,90x5,00
1.1/4"	-20	53,98	14,22	38,20x5,00
1.1/2"	-24	63,50	14,22	44,70x5,00

Flansch (inch)	Size	ØA (mm)	B (mm)	O-Ring
5/8"	-10	34,25	6,00	21,7x3,5

4-Bolzen-Halb-/Vollbefestigungsflansche

Lochbild der Flanschanschlüsse

– Standardcode 61
  für 3000 bis maximal 5000 psi, je nach Größe
– Hochdruckcode 62
  für bis zu 6000 psi und unabhängig von der Größe

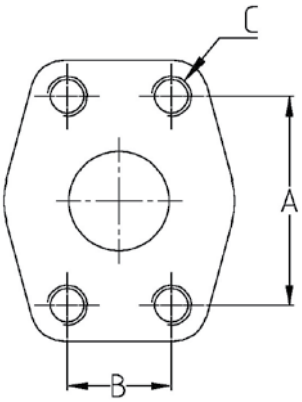

Abmessungen

Code 61 - SAE 3000 psi

Flansch (inch)	Size	A (mm)	B (mm)	C (inch)	C (metr.)
1/2"	-8	38.1	17.5	5/16-18	M8x1,25
3/4"	-12	47.6	22.3	3/8-16	M10x1,5
1"	-16	52.4	26.2	3/8-16	M10x1,5
1-1/4"	-20	58.7	30.2	7/16-14	M10x1,5
1-1/2"	-24	69.9	35.7	1/2-13	M12x1,75
2"	-32	77.8	42.8	1/2-13	M12x1,75*

Code 62 - SAE 6000 psi

Flansch (inch)	Size	A (mm)	B (mm)	C (inch)	C (metr.)
1/2"	-8	40.5	18.2	5/16-18	M8x1,25
3/4"	-12	50.8	23.8	3/8-16	M10x1,5
1"	-16	57.2	27.8	7/16-14	M12x1,75
1-1/4"	-20	66.7	31.8	1/2-13	M12x1,75*
1-1/2"	-24	79.4	36.5	5/8-11	M16x2
2"	-32	96.8	44.4	3/4-10	M20x2,5

* M14x2 wird noch im Markt verwendet, aber nicht mehr nach ISO 61 62

Japanische Armaturen nach JIS (Japanese Industrial Standard = Japanische Industrienorm)

JIS-Armaturen findet man bei den meisten japanischen Maschinen. Sie haben einen 30°-Dichtwinkel und entweder ein BSPP (British Standard Pipe Parallel) oder ein metrisches Gewinde. JIS-Armaturen sind leicht mit BSP oder JIC-Armaturen zu verwechseln. Die Dichtwirkung wird durch die metallisch dichtenden konischen 30° Dichtflächen erreicht.

Parker-Endkonfiguration

MU, XU (Metric)

FU (BSP)

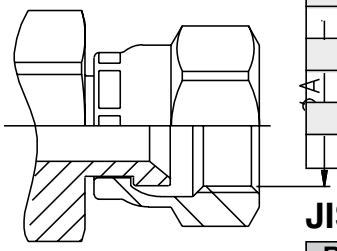

JIS 30° metrisch

Rohr A.D.	Symbol	Metr. Gewinde	ØA (mm)	ØB (mm)
	MU-6	M14x1.5	12,50	14,00
	MU-9	M18x1.5	16,50	18,00
	MU-12	M22x1.5	20,50	22,00
	MU-15	M27x2	25,00	27,00
	MU-19	M27x2	25,00	27,00
	MU-25	M33x2	31,00	33,00
	MU-32	M42x2	40,00	42,00
	MU-38	M50x2	48,00	50,00
	MU-50	M60x2	58,00	60,00

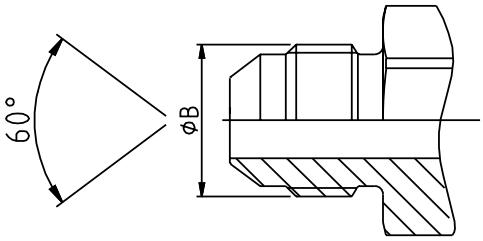

JIS 30° BSP

Rohr A.D.	Symbol	BSP Gewinde	ØA (mm)	ØB (mm)
	GUI-3	1/8-28	8,60	9,70
	GUI-5/-6	1/4-19	11,50	13,20
	GUI-8/-9	3/8-19	14,90	16,70
	GUI-12	1/2-14	18,60	20,90
	GUI-15/-19	3/4-14	24,10	26,40
	GUI-25	1"-11	30,30	33,20
	GUI-32	1.1/4-11	38,90	41,90
	GUI-38	1.1/2-11	44,90	47,80
	GUI-50	2-11	56,70	59,60

aerospace
climate control
electromechanical
filtration
fluid & gas handling
hydraulics
pneumatics
process control
sealing & shielding

Hydraulik-Schlauch, Armaturen und Zubehör

Niederdruck

Parker

ENGINEERING YOUR SUCCESS.

Push-Lok® Schläuche und Armaturen

– das Steckschlauch-System für Niederdruck-Anwendungen

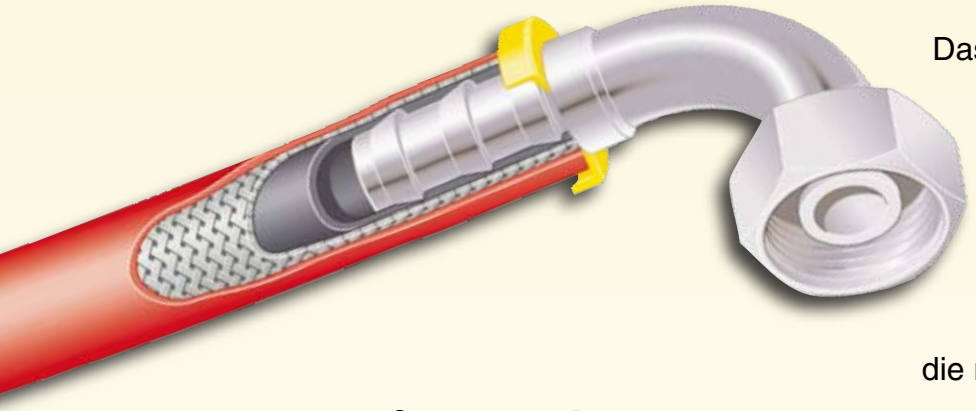

Das Push-Lok® System mit seinen 9 Schlauchtypen und dem darauf abgestimmten Armaturenprogramm bietet für die meisten Niederdruckanwendungen die richtige Schlauch-Lösung.

Parker Push-Lok® – weltweiter Marktführer aus gutem Grund:

Einfache Montage
– ohne Werkzeuge und Klemmen

Schlauchvielfalt
- 6 Gummi-Schläuche
- 2 Thermoplast-Schläuche
- 1 Hybrid-Schlauch

6 unterschiedliche Farben für
- optimale Kennzeichnung
- leichte Kontrolle der Wartungsintervalle eine definierte Schlauchfarbe für das jeweilige Medium

Ein Armaturen-Programm für alle Schlauchtypen
- mit DIN, BSP, SAE, JIC und ORFS-Anschlüssen in Messing, Stahl und Edelstahl.

Push-Lok®
– ein qualitativ hochwertiges, weltweit bewährtes Niederdruck-Schlauchsystem

Push-Lok® Montage

- Schlauch mit scharfem Messer oder Schlauchschere rechtwinklig abschneiden
- Nippel in den Schlauch schieben - fertig!

Push-Lok® Demontage

- Mit einem Messer den Schlauch leicht schräg zur Längsachse aufschneiden. Dabei dürfen die Rippen des Nippels nicht beschädigt werden.
- Nippel aus dem Schlauch herausziehen Vor Wiederverwendung Nippel auf Beschädigung kontrollieren.
- Beschädigte Nippel verursachen Leckage.

Push-Lok® Schläuche garantieren Vielfalt, ausgezeichnetes Leistungsverhalten und Beständigkeit für die folgenden Anwendungsbereiche

Inhalt

Push-Lok Schläuche B1

801 – Push-Lok Schlauch. B1a-1
804 – Push-Lok Schlauch. B1a-2
821FR – Push-Lok Schlauch. B1a-3
830M – Push-Lok Schlauch. B1a-4
831 – Push-Lok Schlauch. B1a-5
836 – Push-Lok Schlauch. B1a-6
837BM – Push-Lok Schlauch. B1a-7
837PU-*Plus* – Hybrid Push-Lok Schlauch B1a-8
838M – Push-Lok Schlauch. B1a-9

Push-Lok Armaturen: Serie 82 . . . . . B1b-1–B1b-37

Montageanleitung B1b-39
Montagewerkzeug B1b-39

Parker Hannifin übernimmt keine Haftung für Druckfehler und Irrtümer.

801 – Push-Lok Schlauch

für eine Vielzahl von Anwendungen

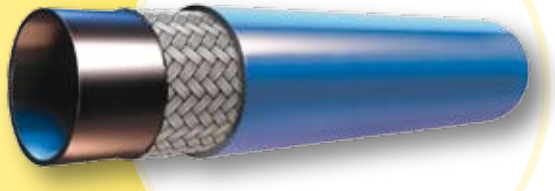

Hauptmerkmale

- Sehr flexibel
- Große Farbauswahl
- Einschließlich size -16

Hauptapplikationen/Einschränkungen

Alle Märkte: Für einfache Anforderungen
Papierindustrie: Wasser / Luft Anwendungen
Nicht verwendbar für Druckluftbremsanlagen und hochdynamischen Pulsationen.
Nicht für Kraftstoffe empfohlen.

Schlauchaufbau

Seele: Synthetischer Gummi
Druckträger: Eine Lage aus hochfestem Textilgarn
Decke: Hochwertiger synthetischer Gummi in verschiedenen Farben

Empfohlene Medien

Luft, trockene Luft, Wasser, Wasser-Öl-Emulsion und Wasser-Glykol. (Hydraulikflüssigkeiten auf Mineralölbasis und Schmieröle mit chemischer und thermischer (70 °C) Einschränkung). Für weitere Informationen, verwenden Sie bitte die Tabelle „Chemische Beständigkeit“ ab Seite Ab-16.

Temperaturbereich

-40 °C bis max. +100 °C

Ausnahmen: Luft ..... max. +70 °C
Wasser ..... max. +85 °C

Armaturen-Serie

82

XXXX-XX-XX Bestell-Nr.	Schlauch-I.D. DN	Zoll	Size	mm	Schlauch A.D. mm	Druckangaben: Max. dyn. Betriebsdruck MPa	psi	Mind. Berstdruck MPa	psi	Vakuum Kilo pascal*1 kPa	Min. Biegeradius mm	Gewicht kg/m
801-4-XXX-RL	6	1/4	-4	6,3	12,7	1,7	250	6,8	1000	95	65	0,13
801-6-XXX-RL	10	3/8	-6	9,5	15,9	1,7	250	6,8	1000	95	75	0,16
801-8-XXX-RL	12	1/2	-8	12,7	19,8	1,7	250	6,8	1000	95	130	0,27
801-10-XXX-RL	16	5/8	-10	15,9	23,0	1,7	250	6,8	1000	51	150	0,28
801-12-XXX-RL	20	3/4	-12	19,1	26,2	1,7	250	6,8	1000	51	180	0,36
801-16-XXX-RL	25	1	-16	25,4	32,5	1,2	175	4,8	700	51	250	0,55

*1 = Der in der Tabelle genannte Vakuum-Wert ist ein Unterdruckwert in kPa. Für einen absoluten Druckwert in kPa subtrahieren Sie den genannten Wert von 101 kPa.
Bestellhinweis: Zur Definition der gewünschten Farben fügen Sie bitte der Bestell-Nr. im Anhang folgende Codierung bei: z.B. 801-4-XXX-RL
XXX = BLK für schwarz
BLU für blau
RED für rot
GRN für grün
GRA für grau

Bestellbeispiel: 801-4-RL in grün ist 801-4-GRN-RL
RL = nur als Trommelware erhältlich
Achtung: 801-16-XXX-RL nur in grau oder schwarz lieferbar.

Alle in der jeweils gültigen Preisliste fettgedruckten Teile sind ab Lager lieferbar.
Technische Änderungen vorbehalten.

804 – Push-Lok Schlauch

für hohe Wassertemperaturen und Phosphat-Ester Flüssigkeiten

Hauptmerkmale

- Für Heißwasser bis zu +93 °C
- Für Phosphat-Ester Flüssigkeiten

Hauptapplikationen/Einschränkungen

Spritzgießmaschinen: Spezielle Temperierkreisläufe
Nicht verwendbar für Druckluftbremsanlagen und hochdynamischen Pulsationen.
Keinesfalls geeignet für Mineralöle.

Schlauchaufbau

Seele: EPDM Material
Druckträger: Eine Lage aus hochfestem Textilgarn
Decke: Schwarzes EPDM Material

Empfohlene Medien

Luft, Wasser, Wasser-Glykol- und Phosphat-Ester-Medien. Zur Dornschmierung ist Seifen-Wasserlauge zu benutzen.
Für weitere Informationen, verwenden Sie bitte die Tabelle „Chemische Beständigkeit“ ab Seite Ab-16.

Temperaturbereich

bis max. + 80 °C

Ausnahmen: Luft ..... max. +70 °C
Wasser ..... max. +93 °C

Armaturen-Serie

82

Bestell-Nr.	Schlauch-I.D.				Schlauch A.D.	Druckangaben: Max. dyn. Betriebsdruck		Druckangaben: Mind. Berstdruck		Min. Biegeradius	Gewicht
	DN	Zoll	Size	mm	mm	MPa	psi	MPa	psi	mm	kg/m
804-4-RL	6	1/4	-4	6,3	12,7	0,9	125	3,4	500	65	0,13
804-6-RL	10	3/8	-6	9,5	15,9	0,9	125	3,4	500	75	0,16
804-8-RL	12	1/2	-8	12,7	19,8	0,9	125	3,4	500	130	0,27
804-12-RL	20	3/4	-12	19,1	26,2	0,9	125	3,4	500	180	0,36

RL = nur als Trommelware erhältlich

Alle in der jeweils gültigen Preisliste fettgedruckten Teile sind ab Lager lieferbar.
Technische Änderungen vorbehalten.

821FR – Push-Lok Schlauch

mit flammwidriger Schlauchdecke

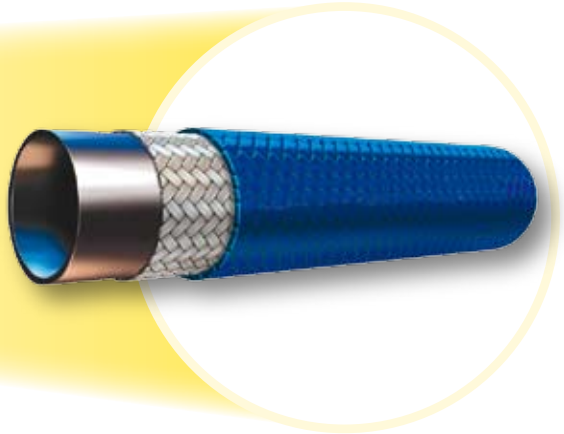

Hauptmerkmale

- Flammwidrige Schlauchdecke
- Sehr flexibel
- Für hohe Luft Temperaturen

Hauptapplikationen/Einschränkungen

Alle Märkte: Für eine Vielfalt von Anforderungen
Nicht verwendbar für Druckluftbremsanlagen und hochdynamischen Pulsationen.
Nicht für Kraftstoffe empfohlen.

Schlauchaufbau

Seele: Synthetischer PKR-Gummi
Druckträger: Eine Lage aus hochfestem Textilgarn
Decke: Ein spezielles feuerhemmendes Textilgeflecht

Empfohlene Medien

Hydraulikflüssigkeiten auf Mineralölbasis, Schmieröl, Kühlmittel, Frostschutzmittel, Luft, Wasser und Wasser-Öl-Emulsion.
Für weitere Informationen, verwenden Sie bitte die Tabelle „Chemische Beständigkeit“ ab Seite Ab-16.

Temperaturbereich

-40 °C bis max. +100 °C

Ausnahmen: Luft .....max. +100 °C
Wasser .....max. +85 °C

Armaturen-Serie

82

Bestell-Nr.	Schlauch-I.D.				Schlauch A.D.	Druckangaben: Max. dyn. Betriebsdruck		Druckangaben: Mind. Berstdruck		Vakuum Kilo pascal*1	Min. Biegeradius	Gewicht
	DN	Zoll	Size	mm	mm	MPa	psi	MPa	psi	kPa	mm	kg/m
821FR-4-XXX-RL	6	1/4	-4	6,3	12,7	2,4	350	9,7	1400	95	65	0,12
821FR-6-XXX-RL	10	3/8	-6	9,5	15,9	2,0	300	8,3	1200	95	75	0,16
821FR-8-XXX-RL	12	1/2	-8	12,7	19,8	2,0	300	8,3	1200	95	130	0,18
821FR-12-XXX-RL	20	3/4	-12	19,0	26,2	1,7	250	6,8	1000	95	180	0,33

*1 = Der in der Tabelle genannte Vakuum-Wert ist ein Unterdruckwert in kPa. Für einen absoluten Druckwert in kPa subtrahieren Sie den genannten Wert von 101 kPa.
Bestellhinweis: Zur Definition der gewünschten Farben fügen Sie bitte der Bestell-Nr. im Anhang folgende Codierung bei: z.B. 821FR-4-XXX-RL
XXX = BLK für schwarz
BLU für blau
GRN für grün
WHT für weiß
BRN für braun

Bestellbeispiel: 821FR-4-RL in grün ist 821FR-4-GRN-RL
RL = nur als Trommelware erhältlich

Alle in der jeweils gültigen Preisliste fettgedruckten Teile sind ab Lager lieferbar.
Technische Änderungen vorbehalten.

830M – Push-Lok Schlauch

für eine Vielfalt von Anforderungen einschl. Automobil-Industrie

Hauptmerkmale

- Chemisch beständig gegenüber einer Vielzahl von Medien
- Hohe Abriebbeständigkeit
- Frei von lackbenetzungsstörenden Substanzen
- Kleine Schlauchdurchmesser und Biegeradien

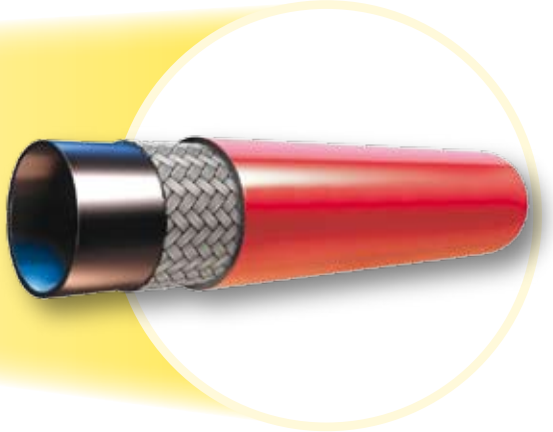

Hauptapplikationen/Einschränkungen

Alle Märkte: Für eine Vielfalt von Anforderungen
Roboter und Automobil-Industrie: Schlauchbündelsysteme

Nicht verwendbar für Druckluftbremsanlagen und hochdynamischen Pulsationen.
Nicht für Kraftstoffe empfohlen.

Schlauchaufbau

Seele: Polyurethan-Material
Druckträger: Eine Lage aus hochfestem Textilgarn
Decke: Hochwertiges Polyurethan-Material in verschiedenen Farben

Empfohlene Medien

Hydraulikflüssigkeiten auf Mineralölbasis, Schmieröl, Kühlmittel, Frostschutzmittel, Luft, trockene Luft, Wasser und Wasser-Öl-Emulsionen.
Für weitere Informationen, verwenden Sie bitte die Tabelle „Chemische Beständigkeit“ ab Seite Ab-16.

Temperaturbereich

-40 °C bis max. +80 °C

Armaturen-Serie

82

Bestell-Nr.	Schlauch-I.D.				Schlauch A.D.	Druckangaben: Max. dyn. Betriebsdruck		Druckangaben: Mind. Berstdruck		Vakuum Kilo pascal*1	Min. Biegeradius	Gewicht
	DN	Zoll	Size	mm	mm	MPa	psi	MPa	psi	kPa	mm	kg/m
830M-4-XXX-RL	6	1/4	-4	6,3	10,7	1,6	232	6,4	928	10	30	0,08
830M-6-XXX-RL	10	3/8	-6	9,5	14,9	1,6	232	6,4	928	10	50	0,13
830M-8-XXX-RL	12	1/2	-8	12,7	19,1	1,6	232	6,4	928	10	70	0,20
830M-10-XXX-RL	16	5/8	-10	16,0	23,0	1,6	232	6,4	928	10	90	0,26
830M-12-XXX-RL	20	3/4	-12	19,0	26,0	1,6	232	6,4	928	10	110	0,31

*1 = Der in der Tabelle genannte Vakuum-Wert ist ein Unterdruckwert in kPa. Für einen absoluten Druckwert in kPa subtrahieren Sie den genannten Wert von 101 kPa.
Bestellhinweis: Zur Definition der gewünschten Farben fügen Sie bitte der Bestell-Nr. im Anhang folgende Codierung bei: z.B. 830M-4-XXX-RL
XXX = BLK für schwarz
BLU für blau
RED für rot
GRN für grün

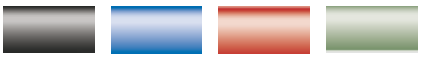

Bestellbeispiel: 830M-4-RL in grün ist 830M-4-GRN-RL
RL = nur als Trommelware erhältlich

Alle in der jeweils gültigen Preisliste fettgedruckten Teile sind ab Lager lieferbar.
Technische Änderungen vorbehalten.

831 – Push-Lok Schlauch

ideal für Flüssigkeiten auf Mineralölbasis

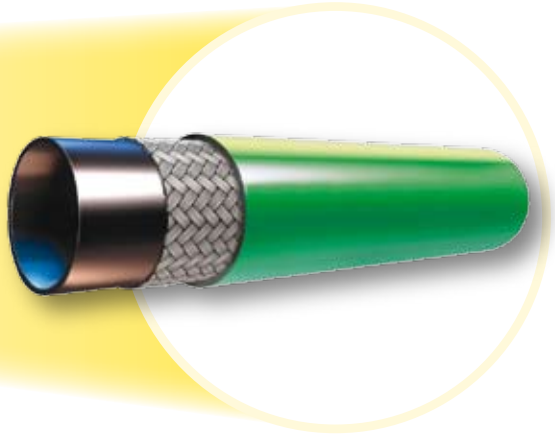

Hauptmerkmale

- Max. Betriebsdruck bis 2,4 MPa
- Großer Temperaturbereich bei vielen Hydraulikflüssigkeiten

Hauptapplikationen/Einschränkungen

Alle Märkte: Für ein großes Flüssigkeitsspektrum – hohe Temperaturen

Nicht verwendbar für Druckluftbremsanlagen und hochdynamischen Pulsationen.
Nicht für Kraftstoffe empfohlen.

Schlauchaufbau

Seele: Synthetischer Gummi
Druckträger: Eine Lage aus hochfestem Textilgarn
Decke: Hochwertiges Synthetischer Gummi in verschiedenen Farben

Empfohlene Medien

Hydraulikflüssigkeiten auf Mineralölbasis, Schmieröl, Kühlmittel, Frostschutzmittel, Luft, Wasser und Wasser-Öl-Emulsion.
Für weitere Informationen, verwenden Sie bitte die Tabelle „Chemische Beständigkeit“ ab Seite Ab-16.

Temperaturbereich

-40 °C bis max. +100 °C

Ausnahmen: Luft ..... max. +70 °C
Wasser ..... max. +85 °C

Armaturen-Serie

82

XXXX-XX-XX Bestell-Nr.	Schlauch-I.D. DN	Zoll	Size	mm	Schlauch A.D. mm	Druckangaben: Max. dyn. Betriebsdruck MPa	psi	Mind. Berstdruck MPa	psi	Vakuum Kilo pascal*1 kPa	Min. Biegeradius mm	Gewicht kg/m
831-4-XXX-RL	6	1/4	-4	6,3	12,7	2,4	350	9,7	1400	95	65	0,13
831-6-XXX-RL	10	3/8	-6	9,5	15,9	2,0	300	8,3	1200	95	75	0,16
831-8-XXX-RL	12	1/2	-8	12,7	19,8	2,0	300	8,3	1200	95	130	0,27
831-10-XXX-RL	16	5/8	-10	15,9	23,0	2,0	300	8,3	1200	51	150	0,28
831-12-XXX-RL	20	3/4	-12	19,1	26,2	2,0	300	8,3	1200	51	180	0,36

*1 = Der in der Tabelle genannte Vakuum-Wert ist ein Unterdruckwert in kPa. Für einen absoluten Druckwert in kPa subtrahieren Sie den genannten Wert von 101 kPa.
Bestellhinweis: Zur Definition der gewünschten Farben fügen Sie bitte der Bestell-Nr. im Anhang folgende Codierung bei: z.B. 831-4-XXX-RL
XXX = BLK für schwarz
BLU für blau
RED für rot
GRN für grün

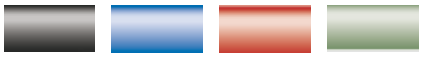

Bestellbeispiel: 831-4-RL in grün ist 831-4-GRN-RL
RL = nur als Trommelware erhältlich

Alle in der jeweils gültigen Preisliste fettgedruckten Teile sind ab Lager lieferbar.
Technische Änderungen vorbehalten.

836 – Push-Lok Schlauch

für hohe Öltemperaturen

Hauptmerkmale

- Max. Öltemperatur bis +150 °C
- Blaue Schlauchdecke

Hauptapplikationen/Einschränkungen

Alle Märkte: Spezielle Hochtemperaturanwendungen

Nicht verwendbar für Druckluftbremsanlagen und hochdynamischen Pulsationen.
Nicht für Kraftstoffe empfohlen.

Schlauchaufbau

Seele: Synthetischer PKR-Gummi
Druckträger: Eine Lage aus hochfestem Textilgarn
Decke: Blauer synthetischer PKR-Gummi

Empfohlene Medien

Hydraulikflüssigkeiten auf Mineralölbasis, Schmieröl, Kühlmittel, Frostschutzmittel, Luft, Wasser und Wasser-Öl-Emulsion.
Für weitere Informationen, verwenden Sie bitte die Tabelle „Chemische Beständigkeit“ ab Seite Ab-16.

Temperaturbereich

-48 °C bis max. +150 °C

Ausnahmen: Luft ..... max. +100 °C
Wasser ..... max. +85 °C

Armaturen-Serie

82

XXXX-XX-XX Bestell-Nr.	Schlauch-I.D.				Schlauch A.D.	Druckangaben: Max. dyn. Betriebsdruck		Druckangaben: Mind. Berstdruck		Vakuum Kilo pascal*1	Min. Biegeradius	Gewicht
	DN	Zoll	Size	mm	mm	MPa	psi	MPa	psi	kPa	mm	kg/m
836-4-RL	6	1/4	-4	6,3	12,7	1,7	250	6,8	1000	95	65	0,13
836-6-RL	10	3/8	-6	9,5	15,7	1,7	250	6,8	1000	95	75	0,16
836-8-RL	12	1/2	-8	12,7	19,8	1,7	250	6,8	1000	95	130	0,27
836-10-RL	16	5/8	-10	15,9	23,1	1,7	250	6,8	1000	51	150	0,28
836-12-RL	20	3/4	-12	19,1	26,2	1,7	250	6,8	1000	51	180	0,36

*1 = Der in der Tabelle genannte Vakuum-Wert ist ein Unterdruckwert in kPa. Für einen absoluten Druckwert in kPa subtrahieren Sie den genannten Wert von 101 kPa.
RL = nur als Trommelware erhältlich

Alle in der jeweils gültigen Preisliste fettgedruckten Teile sind ab Lager lieferbar.
Technische Änderungen vorbehalten.

837BM – Push-Lok Schlauch

für eine Vielzahl von Anwendungen einschl. Automobil-Industrie

Hauptmerkmale

- Hohe Schlauchflexibilität
- Hohe Abriebbeständigkeit
- Frei von lackbenetzungsstörenden Substanzen
- Geringe Nippeleinschubkräfte

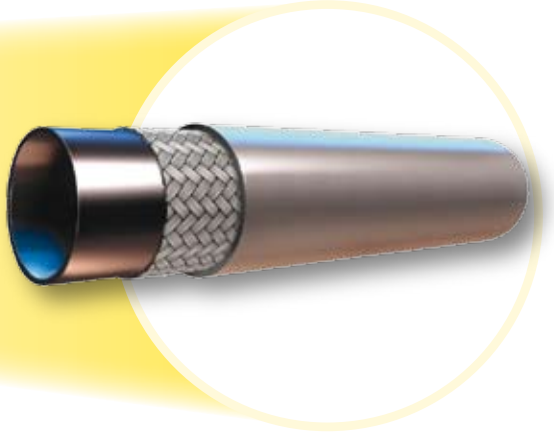

Hauptapplikationen/Einschränkungen

Alle Märkte:
Für eine Vielzahl von Anforderungen

Automobil-Industrie:
Wasser / Luft Anwendungen

Nicht verwendbar für Druckluftbremsanlagen und hochdynamischen Pulsationen.
Nicht für Kraftstoffe empfohlen.

Schlauchaufbau

Seele: Synthetischer Gummi
Druckträger: Eine Lage aus hochfestem Textilgarn
Decke: Hochwertiges Synthetischer Gummi in verschiedenen Farben

Empfohlene Medien

Luft, trockene Luft, Wasser, Wasser-Öl-Emulsion und Wasser-Glykol. (Hydraulikflüssigkeiten auf Mineralölbasis und Schmieröle mit chemischer und thermischer (70 °C) Einschränkung). Für weitere Informationen, verwenden Sie bitte die Tabelle „Chemische Beständigkeit“ ab Seite Ab-16.

Temperaturbereich

-40 °C bis max. +100 °C

Ausnahmen: Luft ..... max. +70 °C
Wasser ..... max. +85 °C

Armaturen-Serie

82

XXXX-XX-XX Bestell-Nr.	Schlauch-I.D. DN	Zoll	Size	mm	Schlauch A.D. mm	Druckangaben: Max. dyn. Betriebsdruck MPa	psi	Mind. Berstdruck MPa	psi	Vakuum Kilo pascal*1 kPa	Min. Biegeradius mm	Gewicht kg/m
837BM-4-XXX-RL	6	1/4	-4	6,3	12,7	1,6	235	6,4	940	95	65	0,13
837BM-6-XXX-RL	10	3/8	-6	9,5	15,9	1,6	235	6,4	940	95	75	0,16
837BM-8-XXX-RL	12	1/2	-8	12,7	19,8	1,6	235	6,4	940	95	130	0,27
837BM-10-XXX-RL	16	5/8	-10	15,9	23,0	1,6	235	6,4	940	51	150	0,28
837BM-12-XXX-RL	20	3/4	-12	19,1	26,2	1,6	235	6,4	940	51	180	0,36

*1 = Der in der Tabelle genannte Vakuum-Wert ist ein Unterdruckwert in kPa. Für einen absoluten Druckwert in kPa subtrahieren Sie den genannten Wert von 101 kPa.
Bestellhinweis: Zur Definition der gewünschten Farben fügen Sie bitte der Bestell-Nr. im Anhang folgende Codierung bei: z.B. 837BM-4-XXX-RL
XXX = BLK für schwarz
BLU für blau
RED für rot
GRN für grün
GRA für grau

Bestellbeispiel: 837BM-4-RL in grün ist 837BM-4-GRN-RL
RL = nur als Trommelware erhältlich

Alle in der jeweils gültigen Preisliste fettgedruckten Teile sind ab Lager lieferbar.
Technische Änderungen vorbehalten.

837PU-*Plus* – Hybrid Push-Lok Schlauch

für eine Vielfalt von Anwendungen einschl. Automobil-Industrie

Hauptmerkmale

- Hohe Schlauchflexibilität
- Hohe Abriebbeständigkeit
- Frei von lackbenetzungsstörenden Substanzen
- Geringe Nippeleinschubkräfte

Hauptapplikationen/Einschränkungen

Alle Märkte: Für hohe Einsatz-Anforderungen
Roboter und Automobil-Industrie:
Energieketten Systeme
Schlauchbündelsysteme

Nicht verwendbar für Druckluftbremsanlagen und hochdynamischen Pulsationen.
Nicht für Kraftstoffe empfohlen.

Schlauchaufbau

Seele: Synthetischer Gummi
Druckträger: Eine Lage aus hochfestem Textilgarn
Decke: Hochwertiges Polyurethan Material in verschiedenen Farben

Empfohlene Medien

Luft, trockene Luft, Wasser, Wasser-Öl-Emulsion und Wasser-Glykol. (Hydraulikflüssigkeiten auf Mineralölbasis und Schmieröle mit chemischer und thermischer (70 °C) Einschränkung). Für weitere Informationen, verwenden Sie bitte die Tabelle „Chemische Beständigkeit“ ab Seite Ab-16.

Temperaturbereich

-40 °C bis max. +100 °C

Ausnahmen: Luft ..... max. +70 °C
Wasser ..... max. +85 °C

Armaturen-Serie

82

XXXX-XX-XX Bestell-Nr.	Schlauch-I.D.				Schlauch A.D.	Druckangaben: Max. dyn. Betriebs-druck		Druckangaben: Mind. Berst-druck		Vakuum Kilo pascal*1	Min. Biege-radius	Gewicht
	DN	Zoll	Size	mm	mm	MPa	psi	MPa	psi	kPa	mm	kg/m
837PU-4-xxx-RL	6	1/4	-4	6,3	12,7	1,6	235	6,4	940	95	30	0,11
837PU-6-xxx-RL	10	3/8	-6	9,5	15,9	1,6	235	6,4	940	95	50	0,15
837PU-8-xxx-RL	12	1/2	-8	12,7	19,8	1,6	235	6,4	940	95	70	0,26
837PU-10-xxx-RL	16	5/8	-10	15,9	23,0	1,6	235	6,4	940	51	90	0,27
837PU-12-xxx-RL	20	3/4	-12	19,1	26,2	1,6	235	6,4	940	51	110	0,33

*1 = Der in der Tabelle genannte Vakuum-Wert ist ein Unterdruckwert in kPa. Für einen absoluten Druckwert in kPa subtrahieren Sie den genannten Wert von 101 kPa.
Bestellhinweis: Zur Definition der gewünschten Farben fügen Sie bitte der Bestell-Nr. im Anhang folgende Codierung bei: z.B. 837PU-4-XXX-RL
XXX = BLK für schwarz
BLU für blau
RED für rot
GRN für grün
GRA für grau

Bestellbeispiel: 837PU-4-RL in grün ist 837PU-4-GRN-RL
RL = nur als Trommelware erhältlich

Alle in der jeweils gültigen Preisliste fettgedruckten Teile sind ab Lager lieferbar.
Technische Änderungen vorbehalten.

838M – Push-Lok Schlauch

für elektrisch nicht leitende Anforderungen

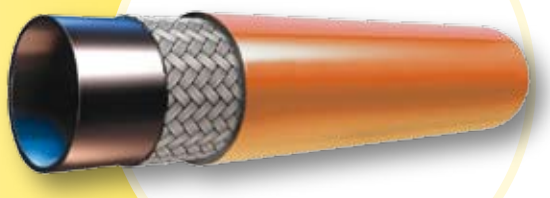

Hauptmerkmale

- Elektrisch nicht leitender Schlauch

Hauptapplikationen/Einschränkungen

Spezielle Märkte: Für spezielle elektrische Anforderungen

Nicht verwendbar für Druckluftbremsanlagen und hochdynamischen Pulsationen.
Nicht für Kraftstoffe empfohlen.

Schlauchaufbau

Seele: Polyurethan-Material
Druckträger: Eine Lage aus hochfestem Textilgarn
Decke: Orangefarbenes Polyurethan-Material

Empfohlene Medien

Hydraulikflüssigkeiten auf Mineralölbasis, Schmieröl, Kühlmittel, Frostschutzmittel, Luft, Wasser und Wasser-Öl-Emulsion.
Für weitere Informationen, verwenden Sie bitte die Tabelle „Chemische Beständigkeit“ ab Seite Ab-16.

Temperaturbereich

-40 °C bis max. +80 °C

Armaturen-Serie

82

XXXX-XX-XX Bestell-Nr.	Schlauch-I.D.				Schlauch A.D.	Druckangaben: Max. dyn. Betriebsdruck		Druckangaben: Mind. Berstdruck		Vakuum Kilo pascal*1	Min. Biegeradius	Gewicht
	DN	Zoll	Size	mm	mm	MPa	psi	MPa	psi	kPa	mm	kg/m
838M-4-RL	6	1/4	-4	6,3	11,2	1,6	232	6,4	928	10	30	0,08
838M-6-RL	10	3/8	-6	9,5	15,0	1,6	232	6,4	928	10	50	0,13
838M-8-RL	12	1/2	-8	12,7	19,1	1,6	232	6,4	928	10	70	0,20
838M-10-RL	16	5/8	-10	16,0	23,0	1,6	232	6,4	928	10	90	0,26
838M-12-RL	20	3/4	-12	19,0	26,0	1,6	232	6,4	928	10	110	0,31

*1 = Der in der Tabelle genannte Vakuum-Wert ist ein Unterdruckwert in kPa. Für einen absoluten Druckwert in kPa subtrahieren Sie den genannten Wert von 101 kPa.
RL = nur als Trommelware erhältlich

Alle in der jeweils gültigen Preisliste fettgedruckten Teile sind ab Lager lieferbar.
Technische Änderungen vorbehalten.

Armaturen Übersicht Serie 82

DIN	**CA** B1b-6 DKOL	**CE** B1b-7 DKOL 45°	**CF** B1b-8 DKOL 90°	**D0** B1b-9 CEL	C0 DKM oder DKLL	**C3** B1b-1 DKL	**C4** B1b-2 DKL 45°
	C5 B1b-3 DKL 90°	**1D** B1b-10 BEL	DD BEL 45°	5D BEL 90°	C9 DKOS	0C DKOS 45°	1C DKOS 90°
	D2 CES	C6 DKS	3D BES	**49** B1b-34 Ringauge metrisch	**9B** B1b-4 Dichtkopf mit Überwurfmutter 45° Winkelstück	**9C** B1b-5 90° Winkelstück	
BSP	**92** B1b-14 DKR	**B1** B1b-15 DKR 45°	**B2** B1b-16 DKR 90°	B4 DKR 90° (Kompakt)	EA DKOR	EB DKOR 45°	EC DKOR 90°
	D9 B1b-17 AGR	**91** B1b-18 AGR-K	B5 Dichtbund mit BSP Überwurfmutter (flachdichtend)	**34** B1b-19 Rohrstutzen			
SAE	**01** B1b-20 AGN	**02** B1b-22 NPTF Innengewinde Gerade	**03** B1b-23 AGJ	04 Gewindezapfen SAE 45°	05 SAE Einschraubzapfen mit O-Ring	**06** B1b-24 **68** DKJ	**08** B1b-27
	13 B1b-21 NPTF Einschraubzapfen drehbar	33 Gewindezapfen JIC 37° 45° Bogen	**37** B1b-25 **3V** DKJ 45°	**39** B1b-26 **3W** DKJ 90°	41 3Y DKJ 90°L	L9 DKJ 90° M	93 SAE JIC 37° Dichtkonus mit Überwurfmutter 90° Kompaktbogen
Flansch	15 4A SFL	16 SFL 22.5°	17 4F SFL 45°	19 4N SFL 90°	6A SFS	6F SFS 45°	6N SFS 90°
	89 SFL 90° - lang	XA Caterpillar Flanschbund gerade	XF Caterpillar Flanschbund 45° Bogen	XG Caterpillar Flanschbund 60° Bogen	XN Caterpillar Flanschbund 90° Bogen		

ORFS	**JC B1b-28** ORFS - kurz	JS ORFS - lang	J7 ORFS 45°	J9 ORFS Überwurfmutter 90°	J1 ORFS 90° – extra lang	J5 ORFS 90° – lang	JM ORFS Gewindezapfen
	JD ORFS-Gewindezapfen Schottverschraubung mit O-Ring						
JIS	FU GUI	GU GUO	MU JIS 30° Dichtkonus mit Überwurfmutter metrisch	MZ JIS 30° Dichtkonus mit Überwurfmutter metrisch – 90° Bogen	UT JIS-Einschraubzapfen BSP mit 60° Dichtkonus		
Französische Reihe	FG Einschraubzapfen frz. Gas Reihe	F2 Dichtkopf mit Überwurfmutter frz. Gas Reihe	F4 Dichtkopf mit Überwurfmutter frz. Gas Reihe	F6 Anschlußzapfen frz. metrische Reihe	F9 Dichtkopf mit Überwurfmutter frz. metrische Reihe	FA Anschlußzapfen frz. metrische Reihe	
Hochdruckreiniger	CW Waschgeräteanschluss	PW Waschgeräteanschluss	NW Waschgeräteanschluss				

sonstige	XU Komatsu 30° Dichtkonus mit Überwurfmutter	XY Komatsu 30° Dichtkonus mit Überwurfmutter 90° Bogen	DK Gewindezapfen Schottverschraubung leichte Reihe	DX Dichtkopf mit O-Ring und Überwurfmutter leichte Reihe	**FF B1b-29** Metru-Lok Dichtkopf	**AF B1b-30** Einschraubzapfen zylindrisches BSP-Gewinde mit O-Ring Dichtung	**NM B1b-31** Zöll. Einschraubzapfen ED-Dichtung
	YW B1b-32 Rohrstutzen metrisch – A-Lok	**VW121 B1b-33** Dichtkopf mit BSP Überwurfmutter VW-Norm 39-V-16 631	**82 B1b-35** Push-Lok Verbinder	**DP B1b-36** Stecknippel – Verteiler	**DR B1b-37** Stecknippel – Verteiler	**5C B1b-11** Dichtkopf für 60° Konus	**6C B1b-12** Dichtkopf für 60° Konus 45° Winkelstück
	7C B1b-13 Dichtkopf für 60° Konus 90° Winkelstück	5S Dichtkopf mit Überwurfmutter und O-Ring kurzer Pilot	5H Dichtkopf mit Überwufmutter und O-Ring drehbar – 45° Bogen kurzer Pilot	5T Dichtkopf mit Überwurfmutter und O-Ring drehbar – 90° Bogen kurzer Pilot	59PT Dichtkopf mit Überwurfmutter und O-Ring drehbar – langer Pilot mit Ansatz für R134a	5LPT Dichtkopf mit Überwurfmutter und O-Ring – drehbar 90° Bogen – langer Pilot mit Ansatz bei 180° für R134a	T1 Gewindezapfen mit O-Ring

C3 – Dichtkopf mit Überwurfmutter – leichte Reihe

DKL

Zugelassene Armaturen für Schlauchtypen:

82 801/804/821FR/830M/831/836/837BM/837PU-Plus/838M

XXXX-XX-XX Bestell-Nr. 82	Schlauch-I.D. DN	Zoll	Size	mm	Gewinde metrisch	Rohr A.D. mm	A mm	B mm	W mm
3C382-6-4	6	1/4	-4	6,3	M12x1,5	6	33	14	14
3C382-6-4B	6	1/4	-4	6,3	M12x1,5	6	33	14	14
3C382-6-4BK	6	1/4	-4	6,3	M12x1,5	6	33	14	14
3C382-6-4C	6	1/4	-4	6,3	M12x1,5	6	35	16	14
3C382-8-4	6	1/4	-4	6,3	M14x1,5	8	33	14	17
3C382-8-4B	6	1/4	-4	6,3	M14x1,5	8	36	16	19
3C382-8-4BK	6	1/4	-4	6,3	M14x1,5	8	36	16	19
3C382-8-4C	6	1/4	-4	6,3	M14x1,5	8	33	14	17
3C382-10-4	6	1/4	-4	6,3	M16x1,5	10	34	14	19
3C382-10-4BK	6	1/4	-4	6,3	M16x1,5	10	34	14	19
3C382-10-4C	6	1/4	-4	6,3	M16x1,5	10	36	17	19
3C382-10-6	10	3/8	-6	9,5	M16x1,5	10	38	15	19
3C382-10-6B	10	3/8	-6	9,5	M16x1,5	10	38	15	19
3C382-10-6BK	10	3/8	-6	9,5	M16x1,5	10	38	15	19
3C382-10-6C	10	3/8	-6	9,5	M16x1,5	10	40	17	19
3C382-12-6	10	3/8	-6	9,5	M18x1,5	12	38	16	22
3C382-12-6BK	10	3/8	-6	9,5	M18x1,5	12	38	16	22
3C382-12-6C	10	3/8	-6	9,5	M18x1,5	12	38	15	22
3C382-15-8	12	1/2	-8	12,7	M22x1,5	15	42	15	27
3C382-15-8B	12	1/2	-8	12,7	M22x1,5	15	42	15	27
3C382-15-8C	12	1/2	-8	12,7	M22x1,5	15	44	17	27
3C382-15-8BK	12	1/2	-8	12,7	M22x1,5	15	46	17	27
3C382-15-10	16	5/8	-10	15,9	M22x1,5	15	56	20	27
3C382-18-10	16	5/8	-10	15,9	M26x1,5	18	53	17	32
3C382-18-10C	16	5/8	-10	15,9	M26x1,5	18	54	17	32
3C382-22-12	20	3/4	-12	19,0	M30x2	22	53	17	36
3C382-22-12B	20	3/4	-12	19,0	M30x2	22	53	17	36
3C382-22-12BK	20	3/4	-12	19,1	M30x2	22	53	17	36
3C382-28-16	25	1	-16	25,4	M36x2	28	58	22	41
3C382-28-16BK	25	1	-16	25,4	M36x2	28	58	22	41
3C382-28-16C-K	25	1	-16	25,4	M36x2	28	58	20	41

Alle in der jeweils gültigen Preisliste fettgedruckten Teile sind ab Lager lieferbar.
Technische Änderungen vorbehalten.

Material: Stahl, Chrom (VI)-frei; B: Messing; C: Edelstahl; K: ohne Kunststoffring

C4 – Dichtkopf mit Überwurfmutter – leichte Reihe – 45° Bogen

DKL 45°

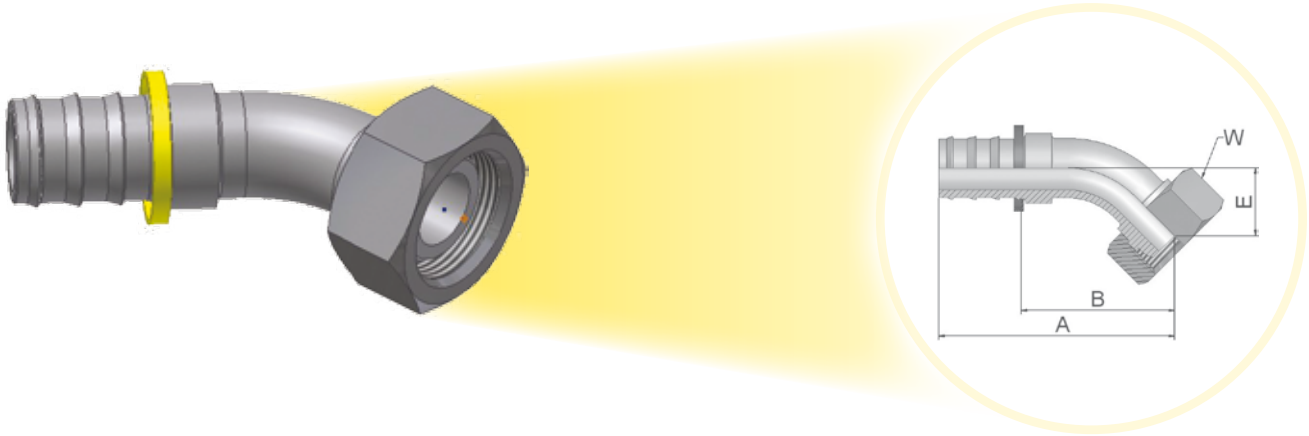

Geprüfte Armaturenserie für Schlauchtypen:

82 — 801/804/821FR/830M/831/836/837BM/837PU-Plus/838M

Bestell-Nr. 82	Schlauch-I.D. DN	Zoll	Size	mm	Gewinde metrisch	Rohr A.D. mm	A mm	B mm	E mm	W mm
3C482-6-4	6	1/4	-4	6,3	M12x1,5	6	51	32	16	14
3C482-6-4B	6	1/4	-4	6,3	M12x1,5	6	51	32	16	14
3C482-8-4	6	1/4	-4	6,3	M14x1,5	8	51	32	16	17
3C482-8-4B	6	1/4	-4	6,3	M14x1,5	8	51	32	16	17
3C482-8-4C	6	1/4	-4	6,3	M14x1,5	8	49	30	14	17
3C482-10-6	10	3/8	-6	9,5	M16x1,5	10	58	35	18	19
3C482-10-6B	10	3/8	-6	9,5	M16x1,5	10	58	35	18	19
3C482-10-6C	10	3/8	-6	9,5	M16x1,5	10	59	36	19	19
3C482-12-6	10	3/8	-6	9,5	M18x1,5	12	59	36	18	22
3C482-12-6B	10	3/8	-6	9,5	M18x1,5	12	59	36	18	22
3C482-15-8	12	1/2	-8	12,7	M22x1,5	15	68	41	19	27
3C482-15-8B	12	1/2	-8	12,7	M22x1,5	15	68	41	19	27
3C482-15-10	16	5/8	-10	15,9	M22x1,5	15	82	45	21	27
3C482-15-10B	16	5/8	-10	15,9	M22x1,5	15	82	45	21	27
3C482-18-10	16	5/8	-10	15,9	M26x1,5	18	81	45	21	32
3C482-18-10B	16	5/8	-10	15,9	M26x1,5	18	81	44	21	32
3C482-18-12	20	3/4	-12	19,1	M26x1,5	18	99	62	31	32
3C482-22-12	20	3/4	-12	19,1	M30x2	22	88	52	23	36
3C482-22-12B	20	3/4	-12	19,1	M30x2	22	88	52	23	36
3C482-28-16-K	25	1	-16	25,4	M36x2	28	105	67	30	41

Material: Stahl, Chrom (VI)-frei
B = Messing
C = Edelstahl
K = Ohne Kunststoffring

Alle in der jeweils gültigen Preisliste fettgedruckten Teile sind ab Lager lieferbar.
Technische Änderungen vorbehalten.

C5 – Dichtkopf mit Überwurfmutter – leichte Reihe – 90° Bogen

DKL 90°

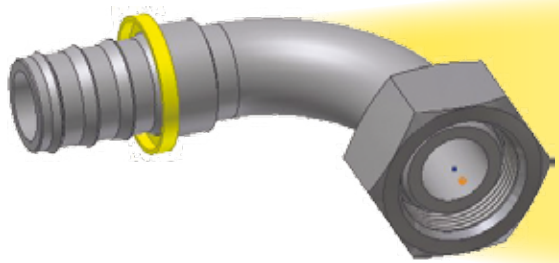

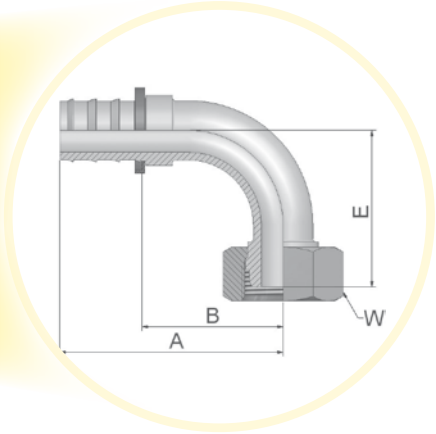

Geprüfte Armaturenserie für Schlauchtypen:

82 — 801/804/821FR/830M/831/836/837BM/837PU-*Plus*/838M

XXXX-XX-XX Bestell-Nr. 82	Schlauch-I.D. DN	Zoll	Size	mm	Gewinde metrisch	Rohr A.D. mm	A mm	B mm	E mm	W mm
3C582-6-4	6	1/4	-4	6,3	M12x1,5	6	42	23	29	14
3C582-6-4B	6	1/4	-4	6,3	M12x1,5	6	42	23	29	14
3C582-8-4	6	1/4	-4	6,3	M14x1,5	8	42	23	29	17
3C582-8-4B	6	1/4	-4	6,3	M14x1,5	8	42	23	29	17
3C582-10-4	6	1/4	-4	6,3	M16x1,5	10	42	23	29	19
3C582-10-4C	6	1/4	-4	6,3	M16x1,5	10	43	23	31	19
3C582-10-6	10	3/8	-6	9,5	M16x1,5	10	49	27	33	19
3C582-10-6B	10	3/8	-6	9,5	M16x1,5	10	49	27	33	19
3C582-10-6C	10	3/8	-6	9,5	M16x1,5	10	49	27	33	19
3C582-12-6	10	3/8	-6	9,5	M18x1,5	12	49	27	34	22
3C582-12-6B	10	3/8	-6	9,5	M18x1,5	12	49	27	34	22
3C582-12-6C	10	3/8	-6	9,5	M18x1,5	12	49	27	34	22
3C582-15-8	12	1/2	-8	12,7	M22x1,5	15	60	34	39	27
3C582-15-8B	12	1/2	-8	12,7	M22x1,5	15	60	34	39	27
3C582-15-8C	12	1/2	-8	12,7	M22x1,5	15	60	34	39	27
3C582-18-10	16	5/8	-10	15,9	M26x1,5	18	74	37	43	32
3C582-22-12	20	3/4	-12	19,1	M30x2	22	88	51	50	36
3C582-22-12B	20	3/4	-12	19,1	M30x2	22	88	51	50	36
3C582-22-12C	20	3/4	-12	19,1	M30x2	22	88	51	54	36
3C582-28-16-K	25	1	-16	25,4	M36x2	28	99	61	70	41

Material: Stahl, Chrom (VI)-frei
B = Messing
C = Edelstahl
K = Ohne Kunststoffring

Alle in der jeweils gültigen Preisliste fettgedruckten Teile sind ab Lager lieferbar.
Technische Änderungen vorbehalten.

9B – Dichtkopf mit Überwurfmutter – leichte Reihe – 45° Winkelstück

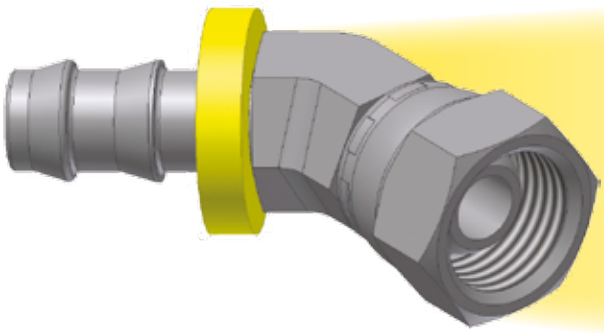

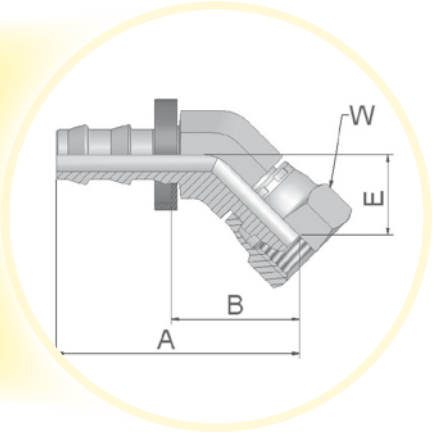

Geprüfte Armaturenserie für Schlauchtypen:

Bestell-Nr. 82	Schlauch-I.D. DN	Zoll	Size	mm	Gewinde metrisch	Rohr A.D. mm	A mm	B mm	E mm	W mm
39B82-6-4BK	6	1/4	-4	6,3	M12x1,5	6	44	23	16	14
39B82-8-4BK	6	1/4	-4	6,3	M14x1,5	8	43	23	15	19
39B82-10-6BK	10	3/8	-6	9,5	M16x1,5	10	48	25	16	19
39B82-12-6BK	10	3/8	-6	9,5	M18x1,5	12	50	26	17	22
39B82-15-8BK	12	1/2	-8	12,7	M22x1,5	15	54	26	18	27

B = Messing
Standardausführung ohne Kunststoffring, bei Bestellung mit Kunststoffring Bestell-Nr. ohne “K”

Alle in der jeweils gültigen Preisliste fettgedruckten Teile sind ab Lager lieferbar.
Technische Änderungen vorbehalten.

9C – Dichtkopf mit Überwurfmutter – leichte Reihe – 90° Winkelstück

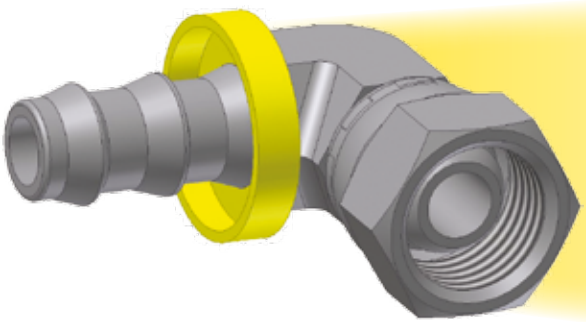

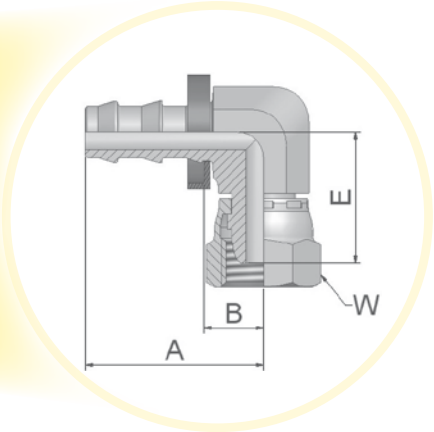

Geprüfte Armaturenserie für Schlauchtypen:

82 — 801/804/821FR/830M/831/836/837BM/837PU-*Plus*/838M

XXXX-XX-XX Bestell-Nr. 82	Schlauch-I.D. DN	Zoll	Size	mm	Gewinde metrisch	Rohr A.D. mm	A mm	B mm	E mm	W mm
39C82-6-4BK	6	1/4	-4	6,3	M12x1,5	6	30	10	22	14
39C82-8-4BK	6	1/4	-4	6,3	M14x1,5	8	30	10	22	19
39C82-10-6BK	10	3/8	-6	9,5	M16x1,5	10	34	10	25	19
39C82-12-6BK	10	3/8	-6	9,5	M18x1,5	12	34	10	25	22
39C82-15-8BK	12	1/2	-8	12,7	M22x1,5	15	43	15	32	27

B = Messing
Standardausführung ohne Kunststoffring, bei Bestellung mit Kunststoffring Bestell-Nr. ohne “K”

Alle in der jeweils gültigen Preisliste fettgedruckten Teile sind ab Lager lieferbar.
Technische Änderungen vorbehalten.

CA – Dichtkegel mit Überwurfmutter und O-Ring – leichte Reihe

ISO 12151-2-SWS-L – DKOL

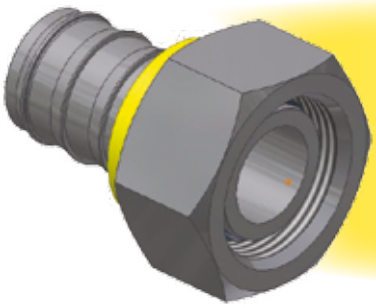

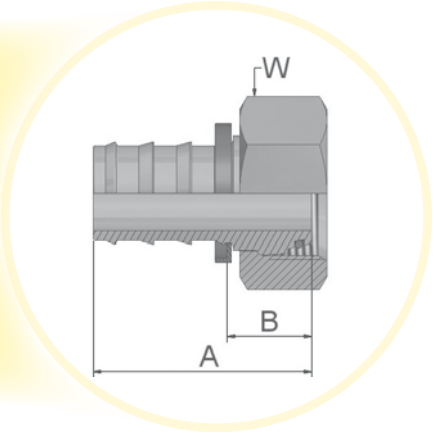

Geprüfte Armaturenserie für Schlauchtypen:

82 — 801/804/821FR/830M/831/836/837BM/837PU-*Plus*/838M

XXXX-XX-XX Bestell-Nr. 82	Schlauch-I.D. DN	Zoll	Size	mm	Gewinde metrisch	Rohr A.D. mm	A mm	B mm	W mm
3CA82-6-4	6	1/4	-4	6,3	M12x1,5	6	40	21	14
3CA82-6-4B	6	1/4	-4	6,3	M12x1,5	6	40	21	14
3CA82-8-4	6	1/4	-4	6,3	M14x1,5	8	36	17	17
3CA82-8-4B	6	1/4	-4	6,3	M14x1,5	8	36	17	17
3CA82-10-4	6	1/4	-4	6,3	M16x1,5	10	36	17	19
3CA82-10-6	10	3/8	-6	9,5	M16x1,5	10	40	17	19
3CA82-10-6B	10	3/8	-6	9,5	M16x1,5	10	40	17	19
3CA82-12-6	10	3/8	-6	9,5	M18x1,5	12	40	17	22
3CA82-12-6B	10	3/8	-6	9,5	M18x1,5	12	40	17	22
3CA82-15-8	12	1/2	-8	12,7	M22x1,5	15	44	18	27
3CA82-15-8B	12	1/2	-8	12,7	M22x1,5	15	44	18	27
3CA82-15-10	16	5/8	-10	15,9	M22x1,5	15	60	23	27
3CA82-15-10B	16	5/8	-10	15,9	M22x1,5	15	60	23	27
3CA82-18-10	16	5/8	-10	15,9	M26x1,5	18	56	19	32
3CA82-22-12	20	3/4	-12	19,1	M30x2	22	58	21	36
3CA82-22-12B	20	3/4	-12	19,1	M30x2	22	58	21	36

Material: Stahl, Chrom (VI)-frei
B = Messing
Armaturen mit Standard O-Ringen können verwendet werden für Einsatztemperaturen von -30 °C bis +105 °C.

Alle in der jeweils gültigen Preisliste fettgedruckten Teile sind ab Lager lieferbar.
Technische Änderungen vorbehalten.

CE – Dichtkegel mit Überwurfmutter und O-Ring – leichte Reihe – 45° Bogen

ISO 12151-2-SWE45-L – DKOL 45°

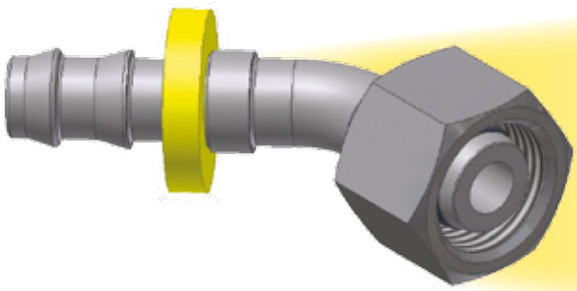

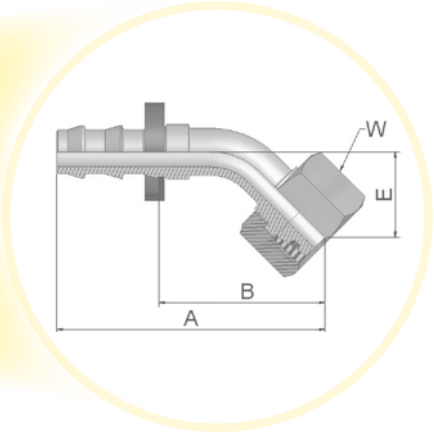

Geprüfte Armaturenserie für Schlauchtypen:

XXXX-XX-XX Bestell-Nr. 82	Schlauch-I.D.				Gewinde metrisch	Rohr A.D.	A	B	E	W
	DN	Zoll	Size	mm		mm	mm	mm	mm	mm
3CE82-6-4	6	1/4	-4	6,3	M12x1,5	6	56	37	21	14
3CE82-8-4	6	1/4	-4	6,3	M14x1,5	8	51	31	16	17
3CE82-10-6	10	3/8	-6	9,5	M16x1,5	10	59	37	19	19
3CE82-12-6	10	3/8	-6	9,5	M18x1,5	12	60	37	19	22
3CE82-15-8	12	1/2	-8	12,7	M22x1,5	15	69	43	21	27
3CE82-18-10	16	5/8	-10	15,9	M26x1,5	18	83	46	23	32
3CE82-22-12	20	3/4	-12	19,1	M30x2	22	97	60	26	36

Material: Stahl, Chrom (VI)-frei
Armaturen mit Standard O-Ringen können verwendet werden für Einsatztemperaturen von -30 °C bis +105 °C.

Alle in der jeweils gültigen Preisliste fettgedruckten Teile sind ab Lager lieferbar.
Technische Änderungen vorbehalten.

CF – Dichtkegel mit Überwurfmutter und O-Ring – leichte Reihe – 90° Bogen

ISO 12151-2-SWS-L – DKOL 90°

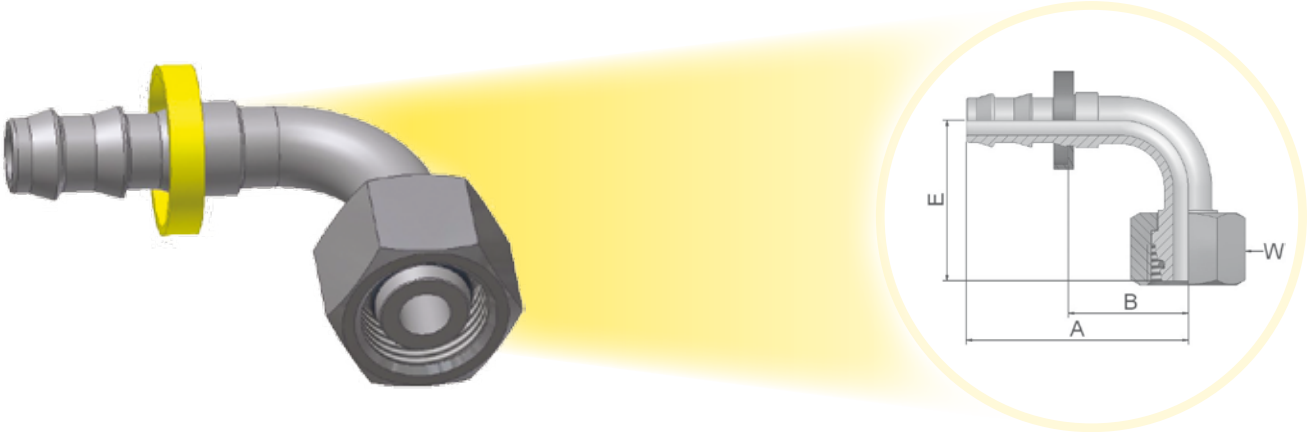

Geprüfte Armaturenserie für Schlauchtypen:

Bestell-Nr. 82	Schlauch-I.D. DN	Zoll	Size	mm	Gewinde metrisch	Rohr A.D. mm	A mm	B mm	E mm	W mm
3CF82-6-4	6	1/4	-4	6,3	M12x1,5	6	42	23	36	14
3CF82-8-4	6	1/4	-4	6,3	M14x1,5	8	42	23	32	17
3CF82-10-4	6	1/4	-4	6,3	M16x1,5	10	42	23	31	19
3CF82-10-6	10	3/8	-6	9,5	M16x1,5	10	49	27	35	19
3CF82-10-6B	10	3/8	-6	9,5	M16x1,5	10	49	27	35	19
3CF82-12-6	10	3/8	-6	9,5	M18x1,5	12	49	27	36	22
3CF82-12-6B	10	3/8	-6	9,5	M18x1,5	12	49	27	36	22
3CF82-15-8	12	1/2	-8	12,7	M22x1,5	15	58	32	41	27
3CF82-18-10	16	5/8	-10	15,9	M26x1,5	18	74	37	45	32
3CF82-22-12	20	3/4	-12	19,1	M30x2	22	88	51	55	36

Stecknippel Messing, Überwurfmutter Stahl verzinkt.
Armaturen mit Standard O-Ringen können verwendet werden für Einsatztemperaturen von -30 °C bis +105 °C.

Alle in der jeweils gültigen Preisliste fettgedruckten Teile sind ab Lager lieferbar.
Technische Änderungen vorbehalten.

D0 – Gewindezapfen – leichte Reihe

ISO 12151-2-S-L – CEL

Geprüfte Armaturenserie für Schlauchtypen:

82 — 801/804/821FR/830M/831/836/837BM/837PU-*Plus*/838M

XXXX-XX-XX Bestell-Nr. 82	Schlauch-I.D.				Gewinde metrisch	Rohr A.D.	A	B	H
	DN	Zoll	Size	mm		mm	mm	mm	mm
3D082-6-4	6	1/4	-4	6,3	M12x1,5	6	35	16	12
3D082-8-4	6	1/4	-4	6,3	M14x1,5	8	36	17	14
3D082-10-6	10	3/8	-6	9,5	M16x1,5	10	41	18	17
3D082-10-6B	10	3/8	-6	9,5	M16x1,5	10	41	18	17
3D082-10-6C	10	3/8	-6	9,5	M16x1,5	10	41	18	17
3D082-12-6	10	3/8	-6	9,5	M18x1,5	12	41	18	19
3D082-12-6B	10	3/8	-6	9,5	M18x1,5	12	41	18	19
3D082-12-6C	10	3/8	-6	9,5	M18x1,5	12	41	18	19
3D082-15-8	12	1/2	-8	12,7	M22x1,5	15	49	23	22
3D082-15-8B	12	1/2	-8	12,7	M22x1,5	15	49	23	22
3D082-15-8BK	12	1/2	-8	12,7	M22x1,5	15	49	22	22
3D082-15-8C	12	1/2	-8	12,7	M22x1,5	15	49	22	22
3D082-18-8	12	1/2	-8	12,7	M26x1,5	18	48	21	27
3D082-18-10	16	5/8	-10	15,9	M26x1,5	18	58	21	27
3D082-22-12	20	3/4	-12	19,1	M30x2	22	63	27	30
3D082-22-12B	20	3/4	-12	19,1	M30x2	22	63	27	30

Material: Stahl, Chrom (VI)-frei
B = Messing
C = Edelstahl
K = Ohne Kunststoffring

Alle in der jeweils gültigen Preisliste fettgedruckten Teile sind ab Lager lieferbar.
Technische Änderungen vorbehalten.

1D – Rohrstutzen metrisch – leichte Reihe

ISO 8434-1 – BEL

Geprüfte Armaturenserie für Schlauchtypen:

82 801/804/821FR/830M/831/836/837BM/837PU-*Plus*/838M

XXXX-XX-XX Bestell-Nr. 82	Schlauch-I.D. DN	Zoll	Size	mm	Rohr A.D. mm	A mm	B mm	D mm
31D82-6-4	6	1/4	-4	6,3	6	44	25	22
31D82-6-4B	6	1/4	-4	6,3	6	44	25	22
31D82-8-4	6	1/4	-4	6,3	8	44	25	22
31D82-8-4B	6	1/4	-4	6,3	8	44	25	22
31D82-10-6	10	3/8	-6	9,5	10	49	26	23
31D82-10-6B	10	3/8	-6	9,5	10	49	26	23
31D82-10-6C	10	3/8	-6	9,5	10	49	26	23
31D82-12-6	10	3/8	-6	9,5	12	49	27	23
31D82-12-6B	10	3/8	-6	9,5	12	49	27	23
31D82-12-6C	10	3/8	-6	9,5	12	49	27	23
31D82-15-8	12	1/2	-8	12,7	15	55	29	25
31D82-15-8B	12	1/2	-8	12,7	15	55	29	25
31D82-15-8C	12	1/2	-8	12,7	15	55	29	25
31D82-18-10	16	5/8	-10	15,9	18	67	30	26
31D82-18-10B	16	5/8	-10	15,9	18	67	30	26
31D82-22-12	20	3/4	-12	19,1	22	69	32	28
31D82-22-12B	20	3/4	-12	19,1	22	69	32	28

Achtung: Vormontage des Progressiv- oder Schneideringes muss im Vormontage-Stutzen erfolgen.
Material: Stahl, Chrom (VI)-frei
B = Messing
C = Material: Edelstahl

Alle in der jeweils gültigen Preisliste fettgedruckten Teile sind ab Lager lieferbar.
Technische Änderungen vorbehalten.

5C – Dichtkopf für 60° Konus

Geprüfte Armaturenserie für Schlauchtypen:

XXXX-XX-XX Bestell-Nr. 82	Schlauch-I.D. DN	Zoll	Size	mm	Gewinde metrisch	A mm	B mm	W mm
35C82-12x1-4BK	6	1/4	-4	6,3	M12x1	33	13	14
35C82-6-4BK	6	1/4	-4	6,3	M12x1,5	33	14	14
35C82-10-6BK	10	3/8	-6	9,5	M16x1,5	38	15	19
35C82-10-6B	10	3/8	-6	9,5	M16x1,5	38	15	19
35C82-15-8BK	12	1/2	-8	12,7	M22x1,5	44	18	27
35C82-15-8B	12	1/2	-8	12,7	M22x1,5	44	18	27
35C82-18-10BK	16	5/8	-10	15,9	M26x1,5	56	18	32

B = Messing
K = Ohne Kunststoffring

Alle in der jeweils gültigen Preisliste fettgedruckten Teile sind ab Lager lieferbar.
Technische Änderungen vorbehalten.

6C – Dichtkopf für 60° Konus – 45° Winkelstück

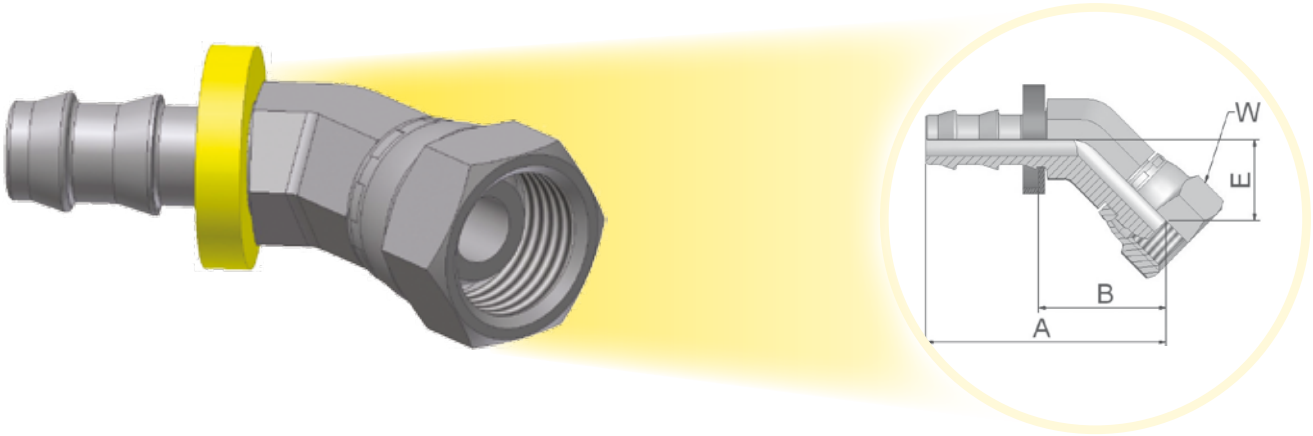

Geprüfte Armaturenserie für Schlauchtypen:

XXXX-XX-XX Bestell-Nr. 82	Schlauch-I.D. DN	Zoll	Size	mm	Gewinde metrisch	A mm	B mm	E mm	W mm
36C82-12x1-4BK	6	1/4	-4	6,3	M12x1	43	22	15	14
36C82-6-4BK	6	1/4	-4	6,3	M12x1,5	44	25	16	14
36C82-6-4B	6	1/4	-4	6,3	M12x1,5	44	25	16	14
36C82-10-6BK	10	3/8	-6	9,5	M16x1,5	48	26	16	19
36C82-10-6B	10	3/8	-6	9,5	M16x1,5	48	26	16	19
36C82-15-8BK	12	1/2	-8	12,7	M22x1,5	54	28	18	27

B = Messing
K = Ohne Kunststoffring

Alle in der jeweils gültigen Preisliste fettgedruckten Teile sind ab Lager lieferbar.
Technische Änderungen vorbehalten.

7C – Dichtkopf für 60° Konus – 90° Winkelstück

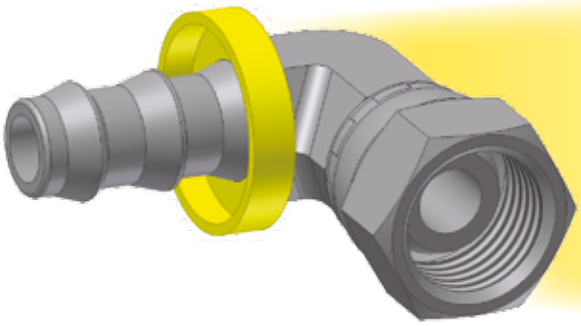

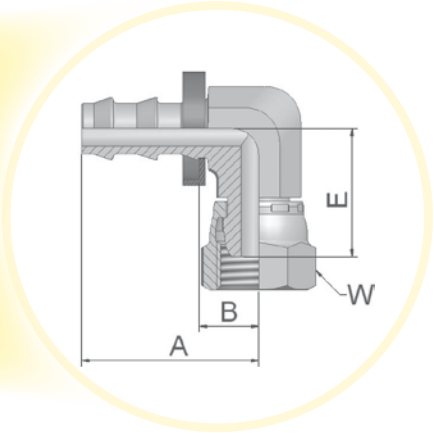

Geprüfte Armaturenserie für Schlauchtypen:

82 — 801/804/821FR/830M/831/836/837BM/837PU-*Plus*/838M

XXXX-XX-XX Bestell-Nr. 82	Schlauch-I.D.				Gewinde metrisch	A	B	E	W
	DN	Zoll	Size	mm		mm	mm	mm	mm
37C82-12x1-4BK	6	1/4	-4	6,3	M12x1	30	10	22	14
37C82-12x1-4B	6	1/4	-4	6,3	M12x1	30	10	22	14
37C82-6-4BK	6	1/4	-4	6,3	M12x1,5	30	11	22	14
37C82-6-4B	6	1/4	-4	6,3	M12x1,5	30	11	22	14
37C82-10-6BK	10	3/8	-6	9,5	M16x1,5	34	11	25	19
37C82-10-6B	10	3/8	-6	9,5	M16x1,5	34	11	25	19
37C82-15-8BK	12	1/2	-8	12,7	M22x1,5	43	16	32	27
37C82-15-8B	12	1/2	-8	12,7	M22x1,5	43	16	32	27

B = Messing
K = Ohne Kunststoffring

Alle in der jeweils gültigen Preisliste fettgedruckten Teile sind ab Lager lieferbar.
Technische Änderungen vorbehalten.

92 – Dichtkopf mit BSP Überwurfmutter

BS5200-A – DKR

Geprüfte Armaturenserie für Schlauchtypen:

82 801/804/821FR/830M/831/836/837BM/837PU-Plus/838M

XXXX-XX-XX Bestell-Nr. 82	Schlauch-I.D. DN	Zoll	Size	mm	Gewinde BSP	A mm	B mm	W mm
39282-4-4	6	1/4	-4	6,3	1/4x19	33	14	17
39282-4-4B	6	1/4	-4	6,3	1/4x19	33	14	17
39282-4-4C	6	1/4	-4	6,3	1/4x19	33	14	19
39282-6-4B	6	1/4	-4	6,3	3/8x19	37	18	22
39282-6-6	10	3/8	-6	9,5	3/8x19	37	14	19
39282-6-6B	10	3/8	-6	9,5	3/8x19	37	14	19
39282-6-6C	10	3/8	-6	9,5	3/8x19	40	17	22
39282-8-8	12	1/2	-8	12,7	1/2x14	42	15	27
39282-8-8B	12	1/2	-8	12,7	1/2x14	42	15	27
39282-8-8C	12	1/2	-8	12,7	1/2x14	43	16	27
39282-10-10	16	5/8	-10	15,9	5/8x14	53	16	30
39282-10-10B	16	5/8	-10	15,9	5/8x14	55	18	30
39282-12-10C	16	5/8	-10	15,9	3/4x14	55	18	32
39282-12-12	20	3/4	-12	19,0	3/4x14	58	21	32
39282-12-12B	20	3/4	-12	19,0	3/4x14	58	21	32
39282-16-16	25	1	-16	25,4	1x11	57	20	41

Material: Stahl, Chrom (VI)-frei
B = Messing
C = Edelstahl

Alle in der jeweils gültigen Preisliste fettgedruckten Teile sind ab Lager lieferbar.
Technische Änderungen vorbehalten.

B1 – Dichtkopf mit BSP-Überwurfmutter – 45° Bogen

BS 5200-D – DKR 45°

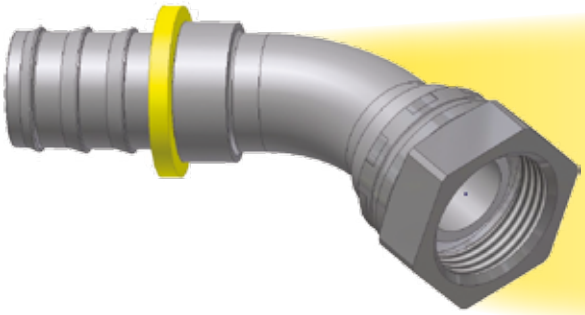

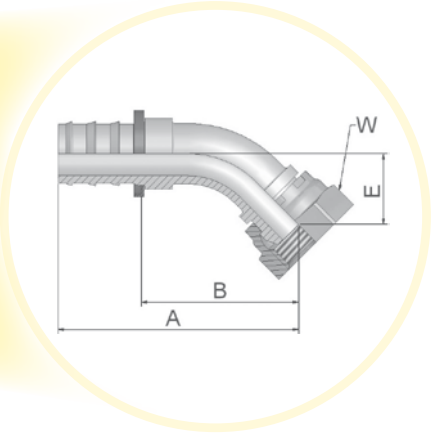

Geprüfte Armaturenserie für Schlauchtypen:

XXXX-XX-XX Bestell-Nr. 82	Schlauch-I.D. DN	Zoll	Size	mm	Gewinde BSP	A mm	B mm	E mm	W mm
3B182-4-4	6	1/4	-4	6,3	1/4x19	51	32	16	17
3B182-6-6	10	3/8	-6	9,5	3/8x19	58	35	18	19
3B182-6-6B	10	3/8	-6	9,5	3/8x19	69	46	17	19
3B182-8-8	12	1/2	-8	12,7	1/2x14	68	41	19	27
3B182-8-8B	12	1/2	-8	12,7	1/2x14	68	41	19	27
3B182-10-10	16	5/8	-10	15,9	5/8x14	81	45	21	30
3B182-12-12	20	3/4	-12	19,0	3/4x14	92	55	27	32
3B182-16-16-K	25	1	-16	25,4	1x11	106	68	31	41

Material: Stahl, Chrom (VI)-frei
B = Messing
K = Ohne Kunststoffring

Alle in der jeweils gültigen Preisliste fettgedruckten Teile sind ab Lager lieferbar.
Technische Änderungen vorbehalten.

B2 – Dichtkopf mit BSP-Überwurfmutter – 90° Bogen

BS 5200-B – DKR 90°

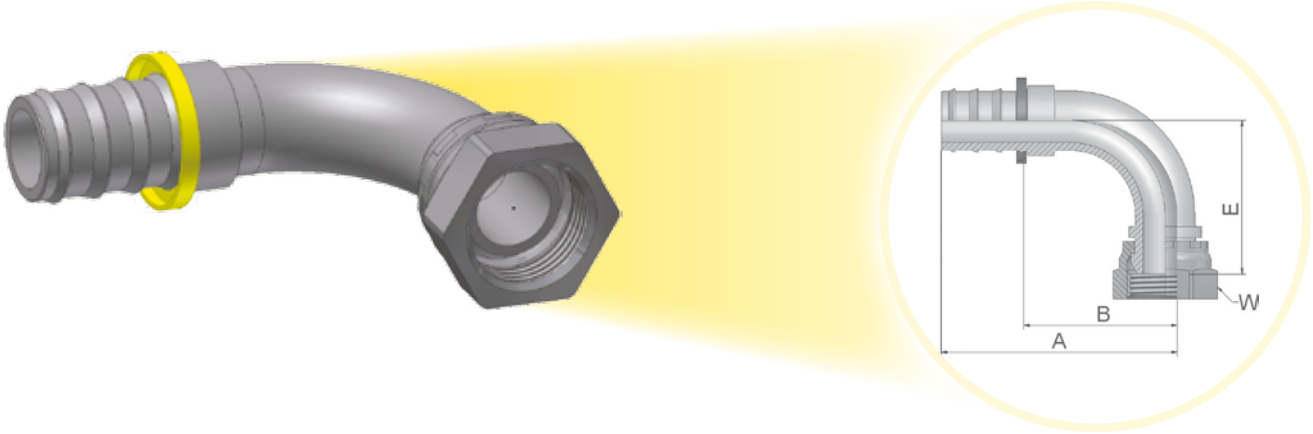

Geprüfte Armaturenserie für Schlauchtypen:

82 801/804/821FR/830M/831/836/837BM/837PU-*Plus*/838M

XXXX-XX-XX Bestell-Nr. 82	Schlauch-I.D. DN	Zoll	Size	mm	Gewinde BSP	A mm	B mm	E mm	W mm
3B282-4-4	6	1/4	-4	6,3	1/4x19	42	23	29	17
3B282-4-4B	6	1/4	-4	6,3	1/4x19	42	23	29	17
3B282-6-6	10	3/8	-6	9,5	3/8x19	49	27	33	19
3B282-6-6B	10	3/8	-6	9,5	3/8x19	49	27	33	19
3B282-8-8	12	1/2	-8	12,7	1/2x14	60	34	39	27
3B282-8-8B	12	1/2	-8	12,7	1/2x14	60	34	39	27
3B282-10-8	12	1/2	-8	12,7	5/8x14	58	32	40	30
3B282-10-10	16	5/8	-10	15,9	5/8x14	74	37	43	30
3B282-10-10B	16	5/8	-10	15,9	5/8x14	74	37	44	30
3B282-12-12	20	3/4	-12	19,1	3/4x14	88	51	53	32
3B282-12-12B	20	3/4	-12	19,1	3/4x14	88	51	53	32
3B282-16-16-K	25	1	-16	25,4	1x11	99	61	68	41

Material: Stahl, Chrom (VI)-frei
B = Stecknippel Messing, Überwurfmutter Stahl

Alle in der jeweils gültigen Preisliste fettgedruckten Teile sind ab Lager lieferbar.
Technische Änderungen vorbehalten.

D9 – BSP-Einschraubzapfen – zylindrisch

BS5200 – AGR

Geprüfte Armaturenserie für Schlauchtypen:

82 801/804/821FR/830M/831/836/837BM/837PU-Plus/838M

XXXX-XX-XX Bestell-Nr. 82	Schlauch-I.D. DN	Zoll	Size	mm	Gewinde BSP	A mm	B mm	H mm
3D982-2-4	6	1/4	-4	6,3	1/8x28	36	17	14
3D982-4-4	6	1/4	-4	6,3	1/4x19	41	23	19
3D982-4-4B	6	1/4	-4	6,3	1/4x19	41	23	19
3D982-4-6	10	3/8	-6	9,5	1/4x19	44	21	19
3D982-4-6B	10	3/8	-6	9,5	1/4x19	44	21	19
3D982-6-6	10	3/8	-6	9,5	3/8x19	45	23	22
3D982-6-6B	10	3/8	-6	9,5	3/8x19	45	23	22
3D982-8-8	12	1/2	-8	12,7	1/2x14	53	27	27
3D982-8-8B	12	1/2	-8	12,7	1/2x14	53	27	27
3D982-10-10	16	5/8	-10	15,9	5/8x14	65	28	30
3D982-10-10B	16	5/8	-10	15,9	5/8x14	65	28	30
3D982-12-12	20	3/4	-12	19,1	3/4x14	65	28	32
3D982-12-12B	20	3/4	-12	19,1	3/4x14	65	28	32

Material: Stahl, Chrom (VI)-frei
B = Messing

Alle in der jeweils gültigen Preisliste fettgedruckten Teile sind ab Lager lieferbar.
Technische Änderungen vorbehalten.

91 – BSP-Einschraubzapfen – kegelig

BS5200 – AGR-K

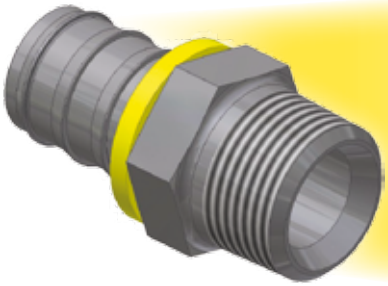

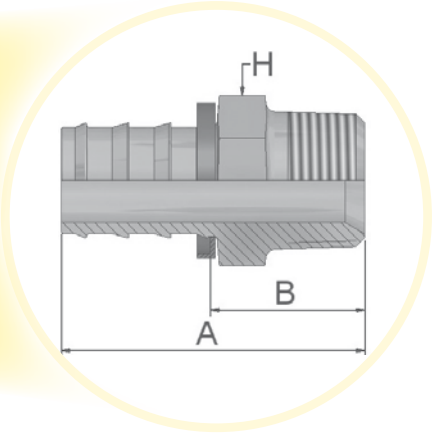

Geprüfte Armaturenserie für Schlauchtypen:

82 801/804/821FR/830M/831/836/837BM/837PU-*Plus*/838M

XXXX-XX-XX Bestell-Nr. 82	Schlauch-I.D. DN	Zoll	Size	mm	Gewinde BSP	A mm	B mm	H mm
39182-2-4B	6	1/4	-4	6,3	1/8x28	37	18	12
39182-2-4	6	1/4	-4	6,3	1/8x28	37	18	12
39182-4-4	6	1/4	-4	6,3	1/4x19	40	21	14
39182-4-4B	6	1/4	-4	6,3	1/4x19	40	21	14
39182-4-6	10	3/8	-6	9,5	1/4x19	44	21	14
39182-4-6B	10	3/8	-6	9,5	1/4x19	44	21	14
39182-6-6	10	3/8	-6	9,5	3/8x19	45	22	19
39182-6-6B	10	3/8	-6	9,5	3/8x19	45	22	19
39182-6-8B	12	1/2	-8	12,7	3/8x19	49	22	19
39182-8-8	12	1/2	-8	12,7	1/2x14	55	29	22
39182-8-8B	12	1/2	-8	12,7	1/2x14	55	29	22
39182-8-10B	16	5/8	-10	15,9	1/2x14	65	28	22
39182-12-10B	16	5/8	-10	15,9	3/4x14	68	31	27
39182-12-12	20	3/4	-12	19,1	3/4x14	68	31	27
39182-12-12B	20	3/4	-12	19,1	3/4x14	68	31	27
39182-16-16B	25	1	-16	25,4	1x11	74	38	36

Material: Stahl, Chrom (VI)-frei
B = Messing

Alle in der jeweils gültigen Preisliste fettgedruckten Teile sind ab Lager lieferbar.
Technische Änderungen vorbehalten.

34 – Rohrstutzen – zöllig

Geprüfte Armaturenserie für Schlauchtypen:

XXXX-XX-XX Bestell-Nr. 82	Schlauch-I.D.				Rohr A.D.	A	B	D
	DN	Zoll	Size	mm	Zoll	mm	mm	mm
33482-4-4B	6	1/4	-4	6,3	1/4	48	29	26
33482-6-6B	10	3/8	-6	9,5	3/8	57	34	31
33482-8-8B	12	1/2	-8	12,7	1/2	55	28	25
33482-10-10B	16	5/8	-10	15,9	5/8	67	30	25
33482-12-12B	20	3/4	-12	19,1	3/4	67	30	25

B = Messing

Alle in der jeweils gültigen Preisliste fettgedruckten Teile sind ab Lager lieferbar.
Technische Änderungen vorbehalten.

01 – NPTF Einschraubzapfen

SAE J476A – J516

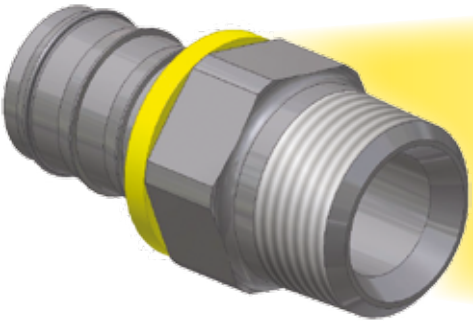

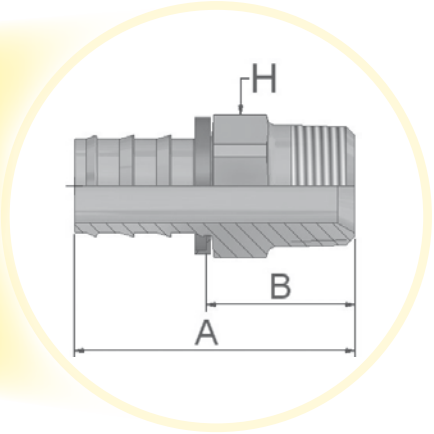

Zugelassene Armaturen für Schlauchtypen:

82 — 801/804/821FR/830M/831/836/837BM/837PU-Plus/838M

XXXX-XX-XX Bestell-Nr. 82	Schlauch-I.D. DN	Zoll	Size	mm	Gewinde NPTF	A mm	B mm	H Zoll
30182-2-4	6	1/4	-4	6,3	1/8x27	35	16	7/16
30182-2-4B	6	1/4	-4	6,3	1/8x27	35	16	7/16
30182-2-4-SM	6	1/4	-4	6,3	1/8x27	35	16	12
30182-4-4	6	1/4	-4	6,3	1/4x18	40	21	9/16
30182-4-4-SM	6	1/4	-4	6,3	1/4x18	40	21	14
30182-4-4B	6	1/4	-4	6,3	1/4x18	40	21	9/16
30182-4-4C	6	1/4	-4	6,3	1/4x18	40	21	9/16
30182-8-4C	6	1/4	-4	6,3	1/2x14	48	29	7/8
30182-4-6	10	3/8	-6	9,5	1/4x18	45	22	9/16
30182-4-6B	10	3/8	-6	9,5	1/4x18	45	22	9/16
30182-4-6-SM	10	3/8	-6	9,5	1/4x18	45	22	14
30182-6-6	10	3/8	-6	9,5	3/8x18	45	22	11/16
30182-6-6B	10	3/8	-6	9,5	3/8x18	45	22	11/16
30182-6-6-SM	10	3/8	-6	9,5	3/8x18	45	22	22
30182-6-6C	10	3/8	-6	9,5	3/8x18	45	23	11/16
30182-8-6-SM	10	3/8	-6	9,5	1/2x14	52	29	22
30182-8-6B-SM	10	3/8	-6	9,5	1/2x14	52	29	22
30182-6-8	12	1/2	-8	12,7	3/8x18	49	22	11/16
30182-6-8B	12	1/2	-8	12,7	3/8x18	49	22	11/16
30182-8-8	12	1/2	-8	12,7	1/2x14	55	29	7/8
30182-8-8B	12	1/2	-8	12,7	1/2x14	55	29	7/8
30182-8-8B-SM	12	1/2	-8	12,7	1/2x14	55	29	22
30182-8-8C	12	1/2	-8	12,7	1/2x14	55	29	7/8
30182-8-10-SM	16	5/8	-10	15,9	1/2x14	66	29	22
30182-8-10B	16	5/8	-10	15,9	1/2x14	66	29	7/8
30182-8-12-SM	20	3/4	-12	19,1	1/2x14	66	29	22
30182-8-12B	20	3/4	-12	19,1	1/2x14	66	29	7/8
30182-12-12	20	3/4	-12	19,1	3/4x14	66	29	1-1/16
30182-12-12C	20	3/4	-12	19,1	3/4x14	66	29	1-1/16
30182-12-12B	20	3/4	-12	19,1	3/4x14	66	29	1-1/16

Material:
Stahl, Chrom (VI)-frei
B: Messing
C: Edelstahl
SM: metrische Schlüsselweite

Alle in der jeweils gültigen Preisliste fettgedruckten Teile sind ab Lager lieferbar.
Technische Änderungen vorbehalten.

13 – NPTF Einschraubzapfen drehbar

SAE J476A – J516

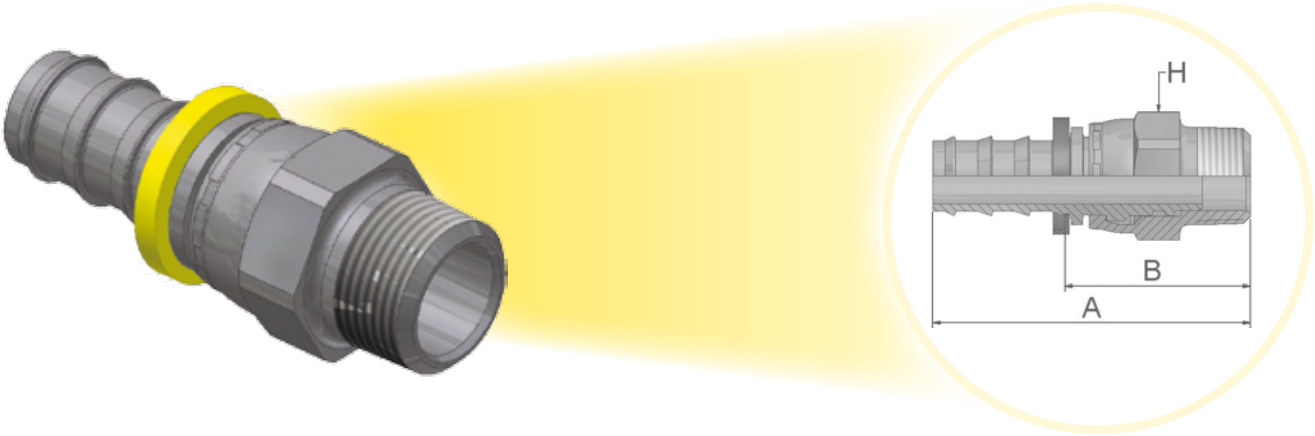

Zugelassene Armaturen für Schlauchtypen:

82 801/804/821FR/830M/831/836/837BM/837PU-Plus/838M

XXXX-XX-XX Bestell-Nr. 82	Schlauch-I.D. DN	Zoll	Size	mm	Gewinde NPTF	A mm	B mm	H Zoll
31382-4-4	6	1/4	-4	6,3	1/4x18	41	22	9/16
31382-4-6	10	3/8	-6	9,5	1/4x18	45	23	11/16
31382-6-6	10	3/8	-6	9,5	3/8x18	45	23	11/16
31382-8-8	12	1/2	-8	12,7	1/2x14	56	29	7/8
31382-12-12	20	3/4	-12	19,1	3/4x14	94	58	1-1/4

Material: Stahl, Chrom (VI)-frei
Anmerkung: Diese Armatur erlaubt kleinere Bewegungen unter Druck, um den Schlauch zu entlasten.
Sie darf jedoch nicht für Anwendungen mit dauerhaften oder extremen Drehbewegungen eingesetzt werden.
Der O-Ring ist nicht für Anwendungen mit Phosphat-Ester Flüssigkeiten geeignet.

Alle in der jeweils gültigen Preisliste fettgedruckten Teile sind ab Lager lieferbar.
Technische Änderungen vorbehalten.

02 – NPTF Innengewinde – Gerade

SAE J476A – J516

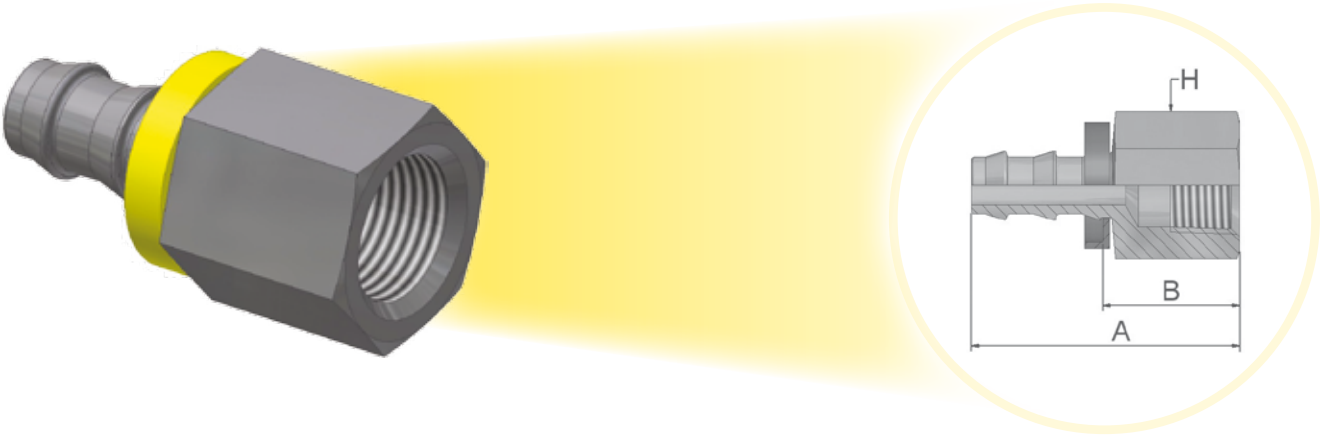

Geprüfte Armaturenserie für Schlauchtypen:

XXXX-XX-XX Bestell-Nr. 82	Schlauch-I.D. DN	Zoll	Size	mm	Gewinde NPTF	A mm	B mm	H Zoll
30282-4-4B	6	1/4	-4	6,3	1/4x18	40	21	3/4
30282-4-4C-SM	6	1/4	-4	6,3	1/4x18	40	21	19
30282-6-6B	10	3/8	-6	9,5	3/8x18	46	23	7/8
30282-8-8C	12	1/2	-8	12,7	1/2x14	55	28	1-1/16
30282-8-8B	12	1/2	-8	12,7	1/2x14	55	28	1-1/16

Material: Stahl, Chrom (VI)-frei
B = Messing
C = Edelstahl
K = Ohne Kunststoffring
SM = Metrische Schlüsselweite

Alle in der jeweils gültigen Preisliste fettgedruckten Teile sind ab Lager lieferbar.
Technische Änderungen vorbehalten.

03 – Gewindezapfen SAE (JIC) 37°

ISO12151-5-S – AGJ

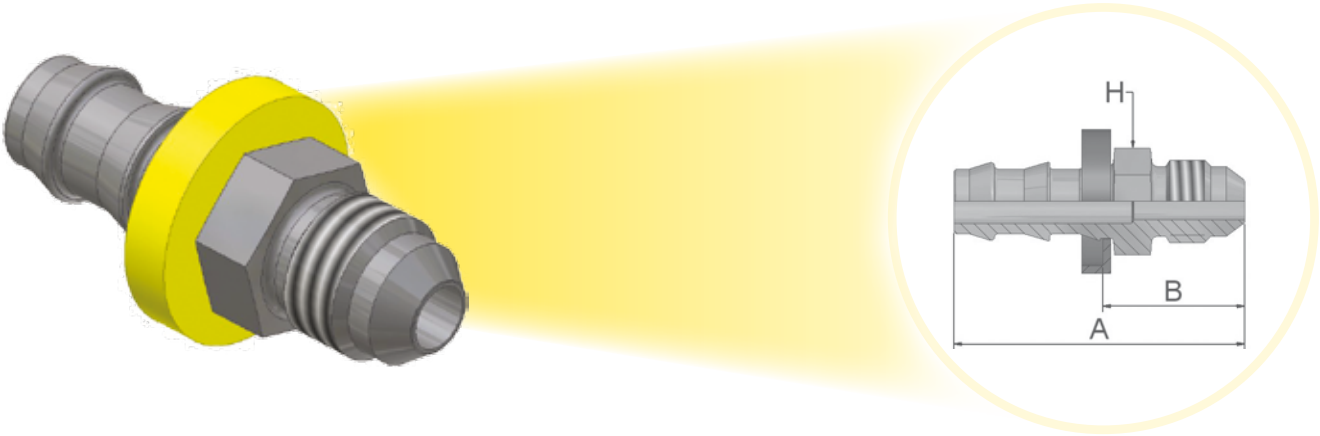

Geprüfte Armaturenserie für Schlauchtypen:

XXXX-XX-XX Bestell-Nr. 82	Schlauch-I.D.				Gewinde UNF	A	B	H
	DN	Zoll	Size	mm		mm	mm	Zoll
30382-4-4	6	1/4	-4	6,3	7/16x20	40	21	1/2
30382-4-4B	6	1/4	-4	6,3	7/16x20	40	21	12
30382-6-6	10	3/8	-6	9,5	9/16x18	45	22	5/8
30382-6-6B	10	3/8	-6	9,5	9/16x18	45	22	5/8
30382-8-8	12	1/2	-8	12,7	3/4x16	52	26	3/4
30382-8-8B	12	1/2	-8	12,7	3/4x16	52	26	3/4
30382-12-12	20	3/4	-12	19,1	1-1/16x12	69	32	1-1/8
30382-12-12B	20	3/4	-12	19,1	1-1/16x12	69	32	1-1/8

Material: Stahl, Chrom (VI)-frei
B = Messing

Alle in der jeweils gültigen Preisliste fettgedruckten Teile sind ab Lager lieferbar.
Technische Änderungen vorbehalten.

06/68 – Dichtkonus JIC 37°/SAE 45° mit Überwurfmutter

ISO 12151-5-SWES – DKJ 90°

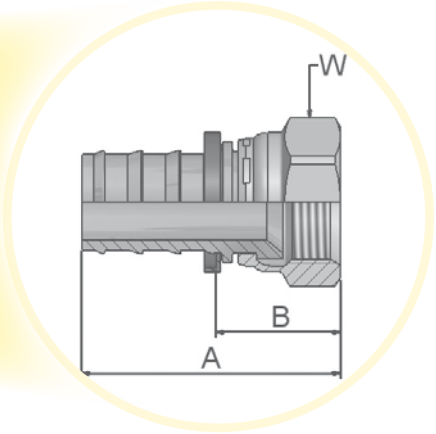

Zugelassene Armaturen für Schlauchtypen:

82 801/804/821FR/830M/831/836/837BM/837PU-Plus/838M

XXXX-XX-XX Bestell-Nr. 82	Schlauch-I.D. DN	Zoll	Size	mm	Gewinde UNF	A mm	B mm	W Zoll
30682-4-4	6	1/4	-4	6,3	7/16x20	39	19	9/16
30682-4-4-SM	6	1/4	-4	6,3	7/16x20	40	21	14
30682-4-4B	6	1/4	-4	6,3	7/16x20	39	19	9/16
30682-4-4C	6	1/4	-4	6,3	7/16x20	39	19	9/16
30682-5-4	6	1/4	-4	6,3	1/2x20	40	21	5/8
30682-5-4B	6	1/4	-4	6,3	1/2x20	40	21	5/8
36882-5-4C-SM	6	1/4	-4	6,3	1/2x20	40	21	17
30682-6-4B	6	1/4	-4	6,3	9/16x18	42	22	11/16
30682-5-6B	10	3/8	-6	9,5	1/2x20	44	21	5/8
30682-6-6	10	3/8	-6	9,5	9/16x18	46	22	11/16
30682-6-6-SM	10	3/8	-6	9,5	9/16x18	45	22	19
30682-6-6B-SM	10	3/8	-6	9,5	9/16x18	45	22	19
30682-6-6C	10	3/8	-6	9,5	9/16x18	46	22	11/16
30682-6-6C-SM	10	3/8	-6	9,5	9/16x18	45	22	19
30682-8-6B	10	3/8	-6	9,5	3/4x16	47	24	7/8
36882-8-6-SM	10	3/8	-6	9,5	3/4x16	48	25	22
36882-8-6C-SM	10	3/8	-6	9,5	3/4x16	48	25	22
30682-8-8	12	1/2	-8	12,7	3/4x16	51	25	7/8
30682-8-8B	12	1/2	-8	12,7	3/4x16	51	25	7/8
30682-10-8B	12	1/2	-8	12,7	7/8x14	52	25	1
30682-10-8-SM	12	1/2	-8	12,7	7/8x14	65	28	27
30682-10-10	6	5/8	-10	15,9	7/8x14	52	25	1
30682-10-10-SM	16	5/8	-10	15,9	7/8x14	65	28	27
30682-10-10B	16	5/8	-10	15,9	7/8x14	62	25	1
36882-10-10C-SM	16	5/8	-10	15,9	7/8x14	65	28	27
30682-12-12	20	3/4	-12	19,1	1-1/16x12	67	30	1-1/4
30682-12-12-SM	20	3/4	-12	19,1	1-1/16x12	67	30	32
30682-12-12B	20	3/4	-12	19,1	1-1/16x12	67	30	1-1/4
30682-12-12B-SM	20	3/4	-12	19,1	1-1/16x12	67	30	32
30682-12-12C	20	3/4	-12	19,1	1-1/16x12	67	30	1-1/4
30682-12-12C-SM	20	3/4	-12	19,1	1-1/16x12	67	30	32
30682-16-16-SM	25	1	-16	25,4	1-5/16x12	70	33	41
30682-16-16C-SM	25	1	-16	25,4	1-5/16x12	70	33	41

Alle in der jeweils gültigen Preisliste fettgedruckten Teile sind ab Lager lieferbar. Technische Änderungen vorbehalten.
Material: Stahl, Chrom (VI)-frei / C= Edelstahl / SM = metrische Schlüsselweite

37/3V – JIC 37°/SAE 45° Dichtkonus mit Überwurfmutter – 45° Bogen

ISO 12151-5-SWE45 – DKJ 45°

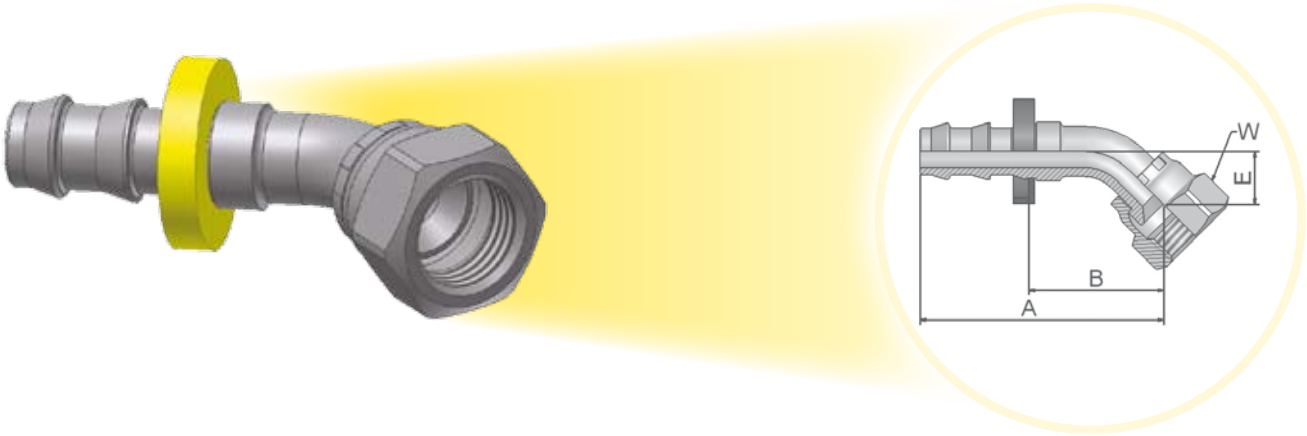

Zugelassene Armaturen für Schlauchtypen:

XXXX-XX-XX Bestell-Nr. 82	Schlauch-I.D. DN	Zoll	Size	mm	Gewinde UNF	A mm	B mm	E mm	W Zoll
33782-4-4	6	1/4	-4	6,3	7/16x20	39	20	8	9/16
33V82-4-4B-SM	6	1/4	-4	6,3	7/16x20	44	25	10	17
33782-6-6	10	3/8	-6	9,5	9/16x18	53	30	10	11/16
33782-6-6-SM	10	3/8	-6	9,5	9/16x18	51	28	11	19
33782-8-8	12	1/2	-8	12,7	3/4x16	54	35	14	7/8

Material: Stahl, Chrom (VI)-frei
B = Messing
SM = metrische Schlüsselweite

Alle in der jeweils gültigen Preisliste fettgedruckten Teile sind ab Lager lieferbar.
Technische Änderungen vorbehalten.

39/3W – Dichtkonus JIC 37°/SAE 45° mit Überwurfmutter – 90° Bogen

ISO 12151-5-SWES – DKJ 90°

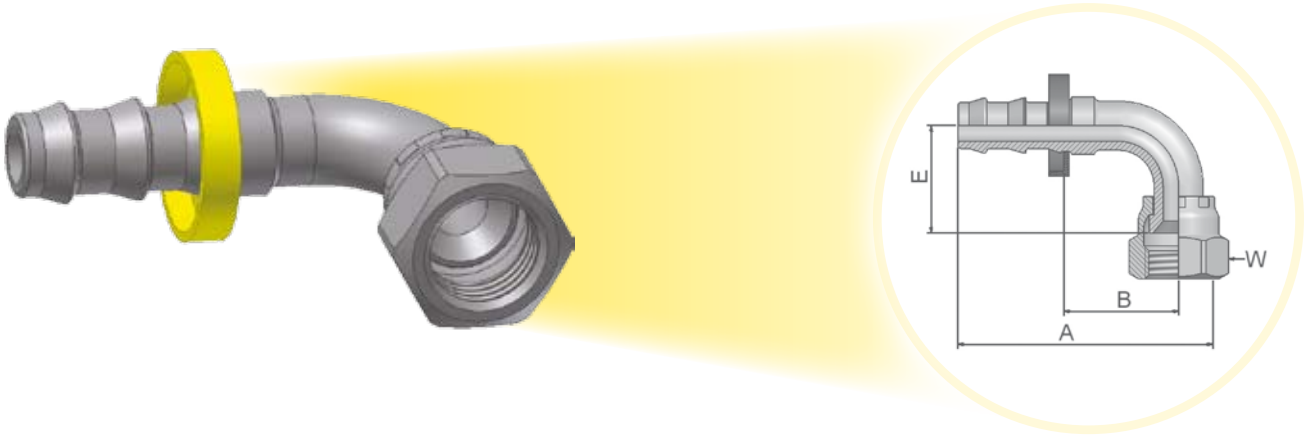

Geprüfte Armaturenserie für Schlauchtypen:

82 — 801/804/821FR/830M/831/836/837BM/837PU-Plus/838M

XXXX-XX-XX Bestell-Nr. 82	Schlauch-I.D. DN	Zoll	Size	mm	Gewinde UNF	A mm	B mm	E mm	W Zoll
33982-4-4	6	1/4	-4	6,3	7/16x20	39	20	17	5/8
33W82-4-4C-SM	6	1/4	-4	6,3	7/16x20	39	20	21	17
33982-6-6	10	3/8	-6	9,5	9/16x18	50	28	22	11/16
33982-6-6-SM	10	3/8	-6	9,5	9/16x18	47	25	23	19
33982-6-6C-SM	10	3/8	-6	9,5	9/16x18	47	25	23	19
33982-8-8	12	1/2	-8	12,7	3/4x16	59	33	28	7/8
33W82-8-8-SM	12	1/2	-8	12,7	3/4x16	55	29	28	22
33982-10-10	16	5/8	-10	15,9	7/8x14	74	37	31	1
33982-12-12	20	3/4	-12	19,1	1-1/16x12	84	46	46	1-1/4
33982-12-12-SM	20	3/4	-12	19,1	1-1/16x12	83	46	48	32

Material: Stahl, Chrom (VI)-frei
C: Material: Edelstahl
SM = metrische Schlüsselweite

Alle in der jeweils gültigen Preisliste fettgedruckten Teile sind ab Lager lieferbar.
Technische Änderungen vorbehalten.

08 – Dichtkonus mit Überwurfmutter – SAE 45°

Geprüfte Armaturenserie für Schlauchtypen:

82 801/804/821FR/830M/831/836/837BM/837PU-Plus/838M

XXXX-XX-XX Bestell-Nr. 82	Schlauch-I.D. DN	Zoll	Size	mm	Gewinde UNF	A mm	B mm	W Zoll
30882-4-4	6	1/4	-4	6,3	7/16x20	39	19	9/16
30882-4-4B	6	1/4	-4	6,3	7/16x20	39	19	9/16
30882-5-4B	6	1/4	-4	6,3	1/2x20	40	21	5/8
30882-6-6	10	3/8	-6	9,5	5/8x18	46	23	3/4
30882-6-6B	10	3/8	-6	9,5	5/8x18	46	23	3/4
30882-8-8	12	1/2	-8	12,7	3/4x16	51	25	7/8
30882-8-8B	12	1/2	-8	12,7	3/4x16	51	25	7/8
30882-10-10	16	5/8	-10	15,9	7/8x14	65	28	1
30882-10-10B	16	5/8	-10	15,9	7/8x14	65	28	1
30882-12-12	20	3/4	-12	19,1	1-1/16x14	67	30	1-1/4
30882-12-12B	20	3/4	-12	19,1	1-1/16x14	67	30	1-1/4

Material: Stahl, Chrom (VI)-frei
B = Messing

Alle in der jeweils gültigen Preisliste fettgedruckten Teile sind ab Lager lieferbar.
Technische Änderungen vorbehalten.

JC – ORFS mit Überwurfmutter

ISO 12151-1-SWSA – SAE J516 – ORFS

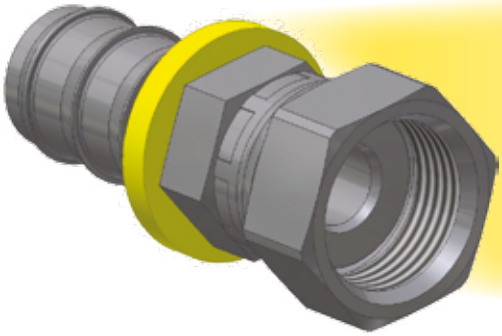

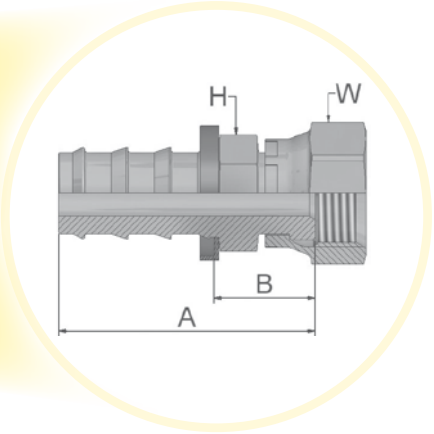

Geprüfte Armaturenserie für Schlauchtypen:

82 — 801/804/821FR/830M/831/836/837BM/837PU-*Plus*/838M

XXXX-XX-XX Bestell-Nr. 82	Schlauch-I.D. DN	Zoll	Size	mm	Gewinde UNF	A mm	B mm	H Zoll	W Zoll
3JC82-4-4	6	1/4	-4	6,3	9/16x18	36	17	9/16	11/16
3JC82-6-6	10	3/8	-6	9,5	11/16x16	40	18	11/16	13/16
3JC82-6-6-SM	10	3/8	-6	9,5	11/16x16	41	18	19	22
3JC82-8-6-SM	10	3/8	-6	9,5	13/16x16	43	20	22	24
3JC82-8-8	12	1/2	-8	12,7	13/16x16	47	20	22	15/16
3JC82-8-8-SM	12	1/2	-8	12,7	13/16x16	47	20	22	24
3JC82-8-10	16	5/8	-10	15,9	13/16x16	57	21	3/4	15/16
3JC82-8-10-SM	16	5/8	-10	15,9	13/16x16	57	21	22	24
3JC82-10-10	16	5/8	-10	15,9	1x14	61	24	15/16	1-1/8
3JC82-10-12	20	3/4	-12	19,1	1x14	61	24	1	1-1/8
3JC82-12-12	20	3/4	-12	19,1	1-3/16x12	67	30	1-1/8	1-3/8

Material: Stahl, Chrom (VI)-frei
SM = metrische Schlüsselweite

Alle in der jeweils gültigen Preisliste fettgedruckten Teile sind ab Lager lieferbar.
Technische Änderungen vorbehalten.

FF – Metru-Lok Dichtkopf

Geprüfte Armaturenserie für Schlauchtypen:

82 801/804/821FR/830M/831/836/837BM/837PU-Plus/838M

XXXX-XX-XX Bestell-Nr. 82	Schlauch-I.D. DN	Zoll	Size	mm	Gewinde metrisch	Rohr A.D. mm	A mm	B mm	W mm
3FF82-6-4B	6	1/4	-4	6,3	M10x1	6	36	16	14
3FF82-8-4B	6	1/4	-4	6,3	M12x1	8	31	12	14
3FF82-10-6B	10	3/8	-6	9,5	M14x1	10	35	12	17
3FF82-12-6B	10	3/8	-6	9,5	M16x1	12	35	12	19
3FF82-14-8B	12	1/2	-8	12,7	M18x1	14	38	12	22
3FF82-16-8B	12	1/2	-8	12,7	M22x1,5	16	38	12	24
3FF82-18-10B	16	5/8	-10	15,9	M24x1,5	18	51	15	27
3FF82-22-12B	20	3/4	-12	19,1	M28x1,5	22	51	15	32

Material: B = Messing

Alle in der jeweils gültigen Preisliste fettgedruckten Teile sind ab Lager lieferbar.
Technische Änderungen vorbehalten.

AF – Einschraubzapfen – zylindrisches BSP-Gewinde mit O-Ring Dichtung

Geprüfte Armaturenserie für Schlauchtypen:

82 — 801/804/821FR/830M/831/836/837BM/837PU-Plus/838M

XXXX-XX-XX Bestell-Nr. 82	Schlauch-I.D. DN	Zoll	Size	mm	Gewinde BSP	A mm	B mm	W mm
3AF82-2-4B	6	1/4	-4	6,3	1/8x28	34	15	17
3AF82-4-4B	6	1/4	-4	6,3	1/4x19	39	20	19
3AF82-4-4C	6	1/4	-4	6,3	1/4x19	39	20	19
3AF82-4-6B	10	3/8	-6	9,5	1/4x19	43	20	19
3AF82-6-6B	10	3/8	-6	9,5	3/8x19	46	23	22
3AF82-6-8B	12	1/2	-8	12,7	3/8x19	49	22	22
3AF82-8-8B	12	1/2	-8	12,7	1/2x14	53	26	27
3AF82-8-10B	16	5/8	-10	15,9	1/2x14	63	26	27

Material: B = Messing
C = Edelstahl

Alle in der jeweils gültigen Preisliste fettgedruckten Teile sind ab Lager lieferbar.
Technische Änderungen vorbehalten.

NM – Zölliger Einschraubzapfen – ED-Dichtung

ISO 1179

Geprüfte Armaturenserie für Schlauchtypen:

82 — 801/804/821FR/830M/831/836/837BM/837PU-Plus/838M

XXXX-XX-XX Bestell-Nr. 82	Schlauch-I.D. DN	Zoll	Size	mm	Gewinde BSP	A mm	B mm	W mm
3NM82-6-8B	12	1/2	-8	12,7	3/8x19	52	26	22
3NM82-8-8B	12	1/2	-8	12,7	1/2x14	55	28	27
3NM82-12-12B	20	3/4	-12	19,1	3/4x14	65	28	32

Material: B = Messing

Alle in der jeweils gültigen Preisliste fettgedruckten Teile sind ab Lager lieferbar.
Technische Änderungen vorbehalten.

YW – Rohrstutzen – metrisch – A-Lok

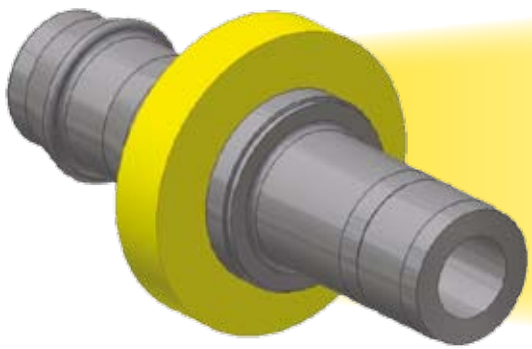

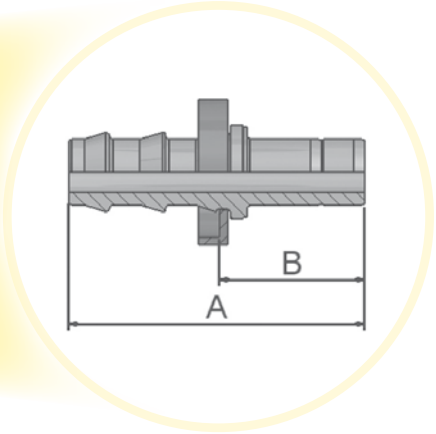

Geprüfte Armaturenserie für Schlauchtypen:

82 801/804/821FR/830M/831/836/837BM/837PU-*Plus*/838M

XXXX-XX-XX Bestell-Nr. 82	Schlauch-I.D. DN	Zoll	Size	mm	A mm	B mm
3YW82-6-4C-ROUND	6	1/4	-4	6,3	39	20
3YW82-8-4C-ROUND	6	1/4	-4	6,3	40	21
3YW82-10-6C-ROUND	10	3/8	-6	9,5	44	22
3YW82-12-8C-ROUND	12	1/2	-8	12,7	54	27
3YW82-18-10C-ROUND	16	5/8	-10	15,9	65	29

Material: Edelstahl

Alle in der jeweils gültigen Preisliste fettgedruckten Teile sind ab Lager lieferbar.
Technische Änderungen vorbehalten.

VW121 – Dichtkopf mit BSP Überwurfmutter nach VW-Norm 39-V-16 631

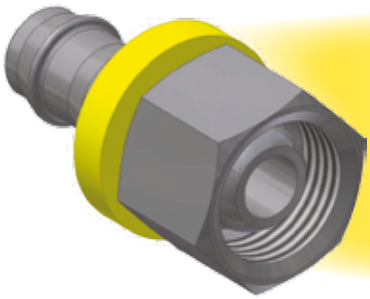

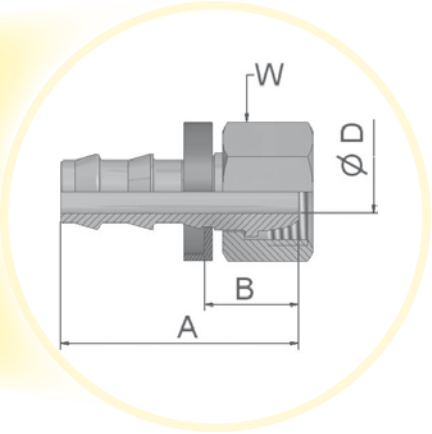

Geprüfte Armaturenserie für Schlauchtypen:

XXXX-XX-XX Bestell-Nr. 82	Schlauch-I.D. DN	Zoll	Size	mm	Gewinde BSP	A mm	B mm	D mm	W mm
VW121-8937*	6	1/4	-4	6,3	1/4x19	32	13	5	17
VW121-8938**	10	3/8	-6	9,5	3/8x19	38	15	7,5	19
VW121-8939**	14	1/2	-8	12,7	1/2x14	46	19	11	27
VW121-8940**	16	5/8	-10	15,9	3/4x14	58	21	14	32
VW121-8941**	20	3/4	-12	19,0	1x11	53	16	17	41

*Stecknippel Edelstahl, Überwurfmutter Stahl
**Stecknippel Messing, Überwurfmutter Stahl

Alle in der jeweils gültigen Preisliste fettgedruckten Teile sind ab Lager lieferbar.
Technische Änderungen vorbehalten.

49 – Ringauge metrisch

DIN 7642

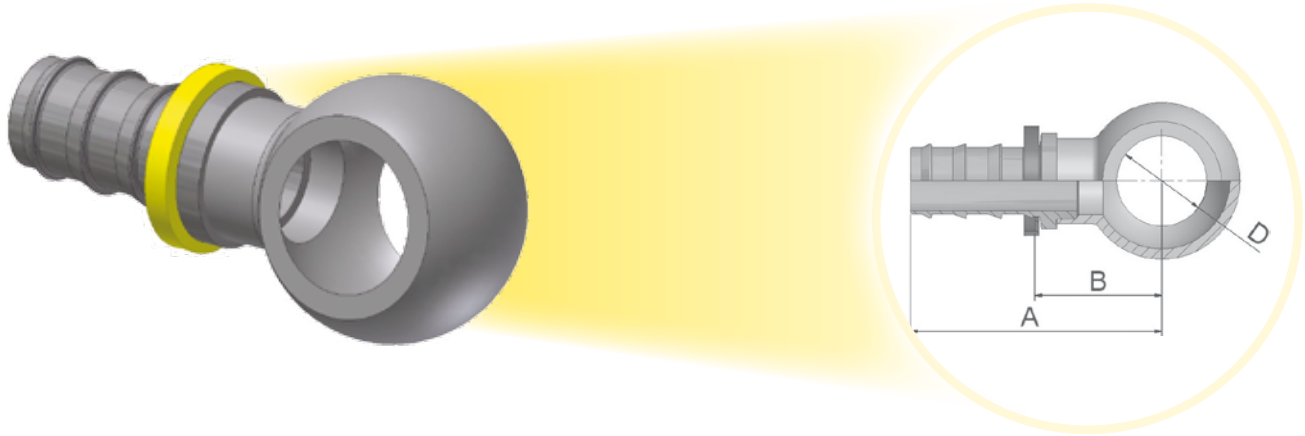

Geprüfte Armaturenserie für Schlauchtypen:

82 801/804/821FR/830M/831/836/837BM/837PU-Plus/838M

XXXX-XX-XX Bestell-Nr. 82	Schlauch-I.D.				D	A	B
	DN	Zoll	Size	mm	mm	mm	mm
34982-8-4	6	1/4	-4	6,3	8	36	17
34982-10-4	6	1/4	-4	6,3	10	38	19
34982-12-4	6	1/4	-4	6,3	12	40	21
34982-14-4	6	1/4	-4	6,3	14	42	23
34982-14-4C	6	1/4	-4	6,3	14	42	23
34982-10-6	10	3/8	-6	9,5	10	42	19
34982-12-6	10	3/8	-6	9,5	12	44	21
34982-14-6	10	3/8	-6	9,5	14	47	24
34982-14-6C	10	3/8	-6	9,5	14	47	24
34982-16-6	10	3/8	-6	9,5	16	49	26
34982-17-6	10	3/8	-6	9,5	17	49	26
34982-17-6C	10	3/8	-6	9,5	17	49	26
34982-14-8	12	1/2	-8	12,7	14	51	25
34982-18-8	12	1/2	-8	12,7	18	55	28
34982-22-8	12	1/2	-8	12,7	22	58	31
34982-22-10	16	5/8	-10	15,9	22	68	32
34982-26-12	20	3/4	-12	19,1	26	73	37

Material: Stahl, Chrom (VI)-frei
C = Edelstahl

Alle in der jeweils gültigen Preisliste fettgedruckten Teile sind ab Lager lieferbar.
Technische Änderungen vorbehalten.

82 – Push-Lok Verbinder

Geprüfte Armaturenserie für Schlauchtypen:

82 801/804/821FR/830M/831/836/837BM/837PU-Plus/838M

XXXX-XX-XX Bestell-Nr. 82	Schlauch-I.D.				A
	DN	Zoll	Size	mm	mm
38282-4-4	6	1/4	-4	6,3	45
38282-4-4B	6	1/4	-4	6,3	45
38282-6-6	10	3/8	-6	9,5	54
38282-6-6B	10	3/8	-6	9,5	54
38282-8-8	12	1/2	-8	12,7	64
38282-8-8B	12	1/2	-8	12,7	64
38282-10-10	16	5/8	-10	15,9	84
38282-10-10B	16	5/8	-10	15,9	84
38282-12-12	20	3/4	-12	19,0	84
38282-12-12B	20	3/4	-12	19,1	84

Material: Stahl, Chrom (VI)-frei
B = Messing

Alle in der jeweils gültigen Preisliste fettgedruckten Teile sind ab Lager lieferbar.
Technische Änderungen vorbehalten.

DP – Stecknippel – Verteiler

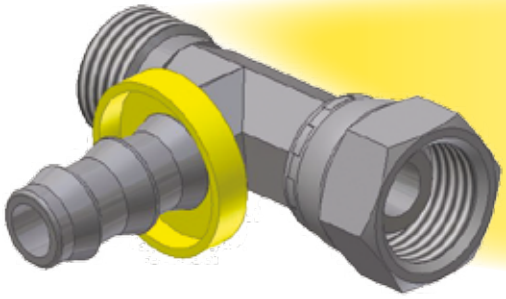

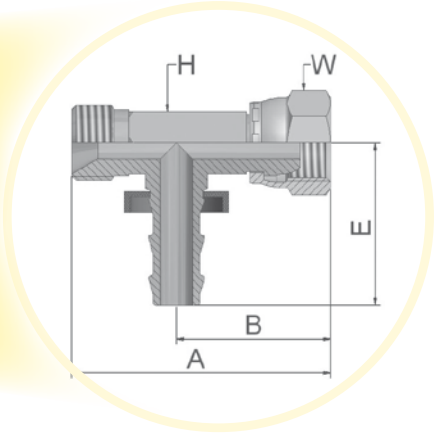

Geprüfte Armaturenserie für Schlauchtypen:

82 801/804/821FR/830M/831/836/837BM/837PU-*Plus*/838M

XXXX-XX-XX Bestell-Nr. 82	Schlauch-I.D. DN	Zoll	Size	mm	Gewinde metrisch	A mm	B mm	E mm	H mm	W mm
DP-6-6-4BK	6	1/4	-4	6,3	M12x1	43	24	30	11	14
DP-8-8-4BK	6	1/4	-4	6,3	M14x1,5	43	24	30	11	14
DP-10-10-6BK	10	3/8	-6	9,5	M16x1,5	48	26	34	13	19
DP-15-15-8BK	12	1/2	-8	12,7	M22x1,5	58	32	42	17	27

Stecknippel Messing, Überwurfmutter Stahl verzinkt.
Standard-Ausführung ohne Kunststoffring, bei Bestellung mit Kunststoffring Bestell-Nr. ohne “K”.

Alle in der jeweils gültigen Preisliste fettgedruckten Teile sind ab Lager lieferbar.
Technische Änderungen vorbehalten.

DR – Stecknippel – Verteiler

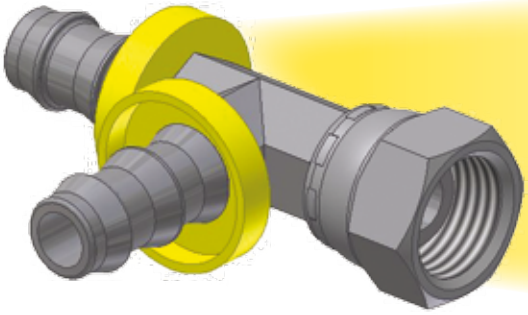

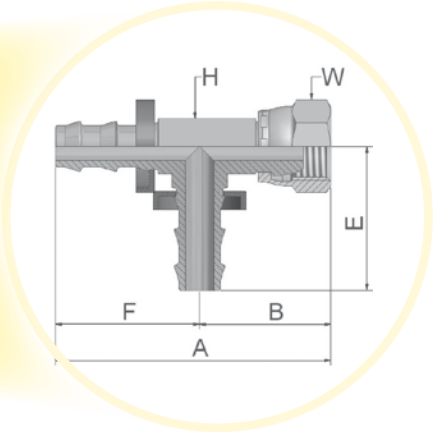

Geprüfte Armaturenserie für Schlauchtypen:

82 — 801/804/821FR/830M/831/836/837BM/837PU-*Plus*/838M

XXXX-XX-XX Bestell-Nr. 82	Schlauch-I.D. DN	Zoll	Size	mm	Gewinde metrisch	A mm	B mm	E mm	F mm	H mm	W mm
DR-6-4-4BK	6	1/4	-4	6,3	M12x1	54	24	30	30	11	14
DR-10-6-6BK	10	3/8	-6	9,5	M16x1,5	59	25	34	34	13	19
DR-15-8-8BK	12	1/2	-8	12,7	M22x1,5	74	32	42	42	17	27

Material: Stahl, Chrom (VI)-frei
B = Messing
C = Edelstahl
K = Ohne Kunststoffring

Alle in der jeweils gültigen Preisliste fettgedruckten Teile sind ab Lager lieferbar.
Technische Änderungen vorbehalten.

Notizen

Montage

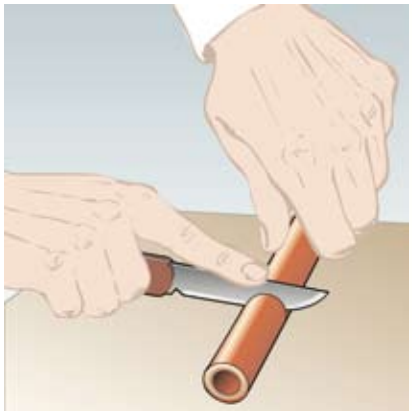

1. Schlauch rechtwinklig mit scharfem Messer abschneiden. Bei Bedarf kann das Nippelende mit Wasser oder Seifenlösung zur leichteren Montage benetzt werden.

2. Nippel in den Schlauch stecken und zügig bis zum Anschlag eindrücken. Dabei sollte der Schlauch etwa 2,5 cm hinter der Schnittstelle gehalten werden. Alternativ verwenden Sie das Parker Montagegerät 611050G.

Achtung!

Bitte achten Sie bei Montage des Schlauches darauf, dass der Einbindebereich der Armatur voll überdeckt wird (bis zum Anschlag an den Kunststoffring). **Zur einfachen Montage der Schlauchtypen 830M, 837BM und 837PU darf bei geforderter „labs“-Freiheit ausschließlich Push-Lok® Montageöl H896137 verwendet werden.** Bei nicht geforderter „labs“-Freiheit können alle Schlauchtypen wie gewohnt mit Wasser oder Seifenlösung (5% Flüssigseife + 95% Wasser) oder Push-Lok® Montageöl montiert werden. Push-Lok® Montageöl H896137 ist frei von lackbenetzungsstörenden Substanzen („labs“-frei).

Demontage

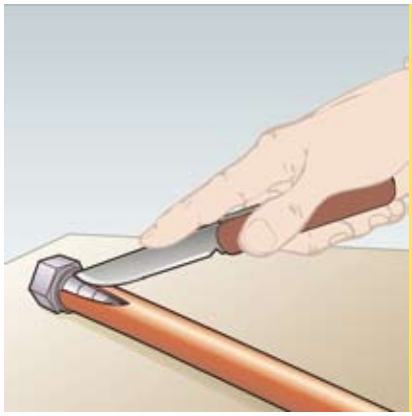

1. Mit einem Messer den Schlauch leicht schräg zur Längsachse aufschneiden. Dabei dürfen die Rippen des Nippels nicht beschädigt werden.

2. Nippel aus dem Schlauch herausziehen.

Achtung!

Vor Wiederverwendung Nippel auf Beschädigung kontrollieren. Beschädigte Nippel verursachen Leckage.

Steckschlauch-Montagegerät

Die Montage erfolgt mit wenig Kraftaufwand durch Spannen des Schlauches im Prisma und Eindrücken des Nippels in den Schlauch. Gesamtlänge: ca. 320 mm, Gewicht: ca. 2,2 kg

Bestell-Nr. 611050G

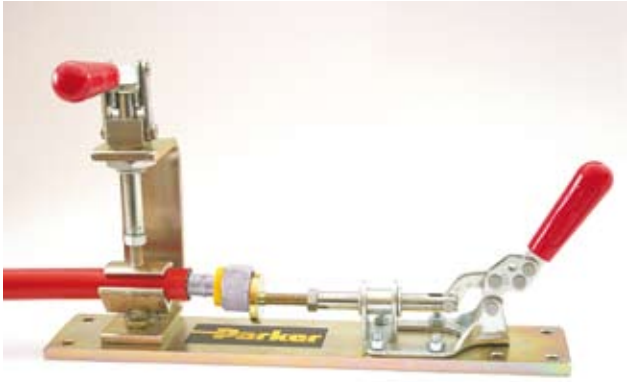

Push-Lok® Montageöl H896137

1-Liter Flasche Bestell-Nr. H896137

Niederdruck-Spezialschläuche und Armaturen

– die richtige Lösung für spezielle Anwendungen und Anforderungen

Das Niederdruck-Spezialschlauch-Programm bietet leistungsstarke Produkte für hohe Anforderungen. Eine Vielzahl von Gummi-Schlauchtypen mit Textilgeflecht oder feuerhemmender Außenschicht steht für differenzierte Applikationen zur Verfügung.

- Die weltweit umfangreichste Palette an SAE 100 R5 Schlauch-Typen
- Sicheres, geprüftes und leicht zu handhabendes Selbstmontagesystem
- Auch große Schlauchnennweiten
- Hohe Betriebstemperaturen
- Eine Armaturenserie für alle SAE 100 R5 und ähnliche Schläuche
- Armaturen der Serie 26 anstelle von wiederverwendbaren Armaturen

Parkrimp® *No-Skive*

- Kein Abschälen der Außenschicht
- Nur zur Verpressung einteiliger Armaturen
- Parkalign positioniert die Armaturen genau richtig im Backensatz
- Schnelle und einfache Montage ohne Maschineneinstellung
- Tragbare Maschinen für Reparaturen vor Ort
- Erfüllt die Sicherheitsbestimmungen der EN

Parkalign®
Backensegmente mit Anschlag für die immer optimale Positionierung und gerade Ausrichtung der Armatur.

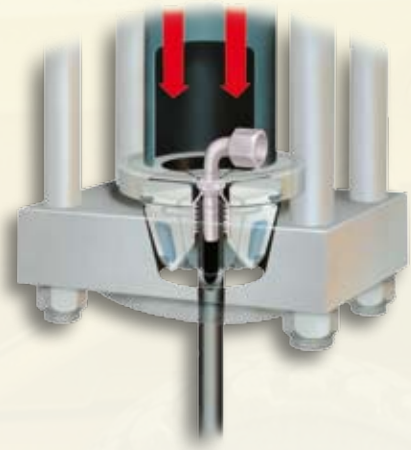

Perfekt aufeinander abgestimmt
Das komplette System aus einer Hand – *No-Skive* Schlauch, *No-Skive* Armaturen und Presswerkzeuge mit weltweiter Garantie und Verfügbarkeit.

Verkettete, farbcodierte Backensätze
Direkte Zuordnung nach Pressmaßtabelle mit garantierter 360° Rundumverpressung, ohne Einstellung der Pressmaße. Durch das Zufahren der Maschine auf Block wird das Pressmaß automatisch erreicht.

Das Schlauchprogramm für spezielle Niederdruckanwendungen

Inhalt

Spezial-Schläuche B2

201 – No-Skive Druckluftbremsschlauch (bis +150 °C Betriebstemperatur) – SAE 100 R5 . . B2a-1

206 – No-Skive Druckluftbremsschlauch für sehr niedrige Betriebstemperaturen (-48 °C) – SAE 100 R5 . . . . . B2a-2

213 – No-Skive Hoch-Temperatur-Schlauch für Motoren und Druckluftbremsen. B2a-3

221FR – No-Skive Schlauch feuerhemmend B2a-4

285 – Klima- und Kältemittelschlauch – SAE J2064 Typ C, Class 1 . . . . . B2a-5

293 – No-Skive Hochtemperatur-Schlauch – Motoren- und Druckluftbrems- bzw. Lkw-Schlauch . B2a-6

601 – No-Skive Schlauch – SAE 100 R3 . . . . . B2a-7

611HT – No-Skive Textilschlauch – Hochtemperaturschlauch für Motor-Anwendungen . B2a-8

681DB – No-Skive 2TE-Schlauch – (mit Freigabe für Schienenfahrzeuge) EN 854-2TE . B2a-9

Armaturen: Serie 26 . . . . . B2b-1–B2b-20

Parker Hannifin übernimmt keine Haftung für Druckfehler und Irrtümer

201 – No-Skive Druckluftbremsschlauch

SAE 100 R5 / SAE J1402 AII

Hauptmerkmale

- Außenschicht aus synth. Gummi mit Baumwollumflechtung
- No-Skive Schlauch-Technik
- bis +150 °C Betriebstemperatur

Hauptapplikationen/Einschränkungen

Transportwesen: Druckluftbremsschlauch
Allgemein: Mitteldruckanwendungen

Spezifikationen

SAE 100 R5 , SAE J1402 AII, D. O. T. FMVSS 106-AII

Schlauchaufbau

Seele: Synthetischer Gummi
Druckträger: Ein Textilgeflecht und ein Geflecht aus hochzugfestem Stahldraht
Decke: Synthetischer Gummi mit Baumwollumflechtung

Empfohlene Medien

Hydraulikflüssigkeiten auf Mineralöl-, Wasser-Glykol- und Wasser-Öl-Emulsionsbasis, Schmieröle, Rohöle und Kraftstoffe, Luft und Wasser.
Für weitere Informationen, verwenden Sie bitte die Tabelle „Chemische Beständigkeit“ ab Seite Ab-16.

Temperaturbereich -40 °C bis +150 °C

Ausnahme: Luft ..... max. 70 °C
Wasser ..... max. 85 °C

Armaturen-Serie 26

XXXX-XX-XX Bestell-Nr.	Schlauch-I.D. DN	Zoll	Size	mm	Schlauch A.D. mm	Druckangaben: Max. dyn. Betriebsdruck MPa	psi	Mind. Berstdruck MPa	psi	Vakuum Kilo pascal*1 kPa	Min. Biegeradius mm	Gewicht kg/m
201-4		3/16	-4	5,0	12,2	20,7	3000	83	12000	95	75	0,22
201-5		1/4	-5	6,3	14,8	20,7	3000	83	12000	95	85	0,27
201-6		5/16	-6	8,0	17,2	15,5	2250	62	9000	95	100	0,34
201-8		13/32	-8	10,0	19,5	13,8	2000	55	8000	95	120	0,40
201-10		1/2	-10	12,5	23,4	12,0	1750	48	7000	95	140	0,55
201-12		5/8	-12	16,0	27,4	10,3	1500	41	6000	95	165	0,68
201-16		7/8	-16	22,0	31,4	5,5	800	22	3200	67	185	0,68
201-20		1·1/8	-20	29,0	38,1	4,3	625	17	2500	67	230	0,76
201-24		1·3/8	-24	35,0	44,5	3,5	500	14	2000	51	265	1,01
201-32		1·13/16	-32	46,0	56,4	2,4	350	10	1400	37	335	1,32

*1 = Der in der Tabelle genannte Vakuum-Wert ist ein Unterdruckwert in kPa. Für einen absoluten Druckwert in kPa subtrahieren Sie den genannten Wert von 101 kPa. Die Kombination von hoher Temperatur und hohem Druck kann die Lebensdauer des Schlauches verringern. Der in der Tabelle genannte max. Betriebsdruck gilt für Temperaturen bis zu +100 °C. Bei höheren Temperaturen ist aus dem Druck/Temperatur-Diagramm im Kapitel A die Druckreduzierung zu entnehmen.

Alle in der jeweils gültigen Preisliste fettgedruckten Teile sind ab Lager lieferbar.
Technische Änderungen vorbehalten.

206 – *No-Skive* Druckluftbremsschlauch

SAE 100 R5 / SAE J1402 AII

Hauptmerkmale

- Außenschicht aus synth. Gummi mit blauer Baumwollumflechtung
- *No-Skive* Schlauch-Technik
- Für sehr niedrige (-48 °C) Betriebstemperaturen

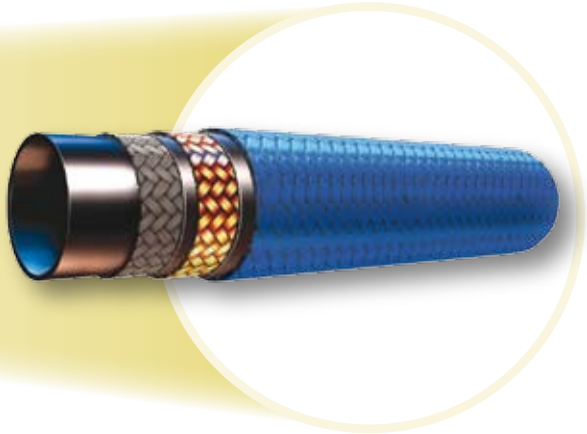

Hauptapplikationen/Einschränkungen

Transportwesen: Druckluftbremsschlauch
Allgemein: Mitteldruckanwendungen

Spezifikationen

SAE 100 R5 , SAE J1402 AII, D. O. T. FMVSS 106-AII

Schlauchaufbau

Seele: Parker PKR-Elastomer Innenschicht
Druckträger: Ein Textilgeflecht und ein Geflecht aus hochzugfestem Stahldraht
Decke: Synthetischer Gummi mit blauer Baumwollumflechtung

Empfohlene Medien

Hydraulikflüssigkeiten auf Mineralöl-, Wasser-Glykol- und Wasser-Öl-Emulsionsbasis, Schmieröle, Rohöle und Kraftstoffe, Luft und Wasser.
Für weitere Informationen, verwenden Sie bitte die Tabelle „Chemische Beständigkeit“ ab Seite Ab-16.

Temperaturbereich

-48 °C bis +150 °C

Ausnahme: Luft ..... +100 °C
Wasser ..... max. +85 °C

Armaturen-Serie

26

XXXX-XX-XX Bestell-Nr.	Schlauch-I.D.				Schlauch A.D.	Druckangaben: Max. dyn. Betriebsdruck		Druckangaben: Mind. Berstdruck		Vakuum Kilo pascal*1	Min. Biegeradius	Gewicht
	DN	Zoll	Size	mm	mm	MPa	psi	MPa	psi	kPa	mm	kg/m
206-4		3/16	-4	5,0	13,2	20,7	3000	83	12000	95	75	0,22
206-5		1/4	-5	6,3	14,8	20,7	3000	83	12000	95	85	0,27
206-6		5/16	-6	8,0	17,1	15,5	2250	62	9000	95	90	0,34
206-8		13/32	-8	10,0	19,5	13,8	2000	55	8000	95	90	0,40
206-10		1/2	-10	12,5	23,4	12,0	1750	48	7000	95	100	0,55
206-12		5/8	-12	16,0	27,4	10,3	1500	41	6000	95	100	0,68
206-16		7/8	-16	22,0	31,4	5,5	800	22	3200	67	100	0,68
206-20		1-1/8	-20	29,0	38,1	4,3	625	17	2500	67	140	0,76
206-24		1-3/8	-24	35,0	44,5	3,5	500	14	2000	51	190	1,01
206-32		1-13/16	-32	46,0	56,4	2,4	350	10	1400	37	335	1,32

1 = Der in der Tabelle genannte Vakuum-Wert ist ein Unterdruckwert in kPa. Für einen absoluten Druckwert in kPa subtrahieren Sie den genannten Wert von 101 kPa. Die Kombination von hoher Temperatur und hohem Druck kann die Lebensdauer des Schlauches verringern. Der in der Tabelle genannte max. Betriebsdruck gilt für Temperaturen bis zu +100 °C. Bei höheren Temperaturen ist aus dem Druck/Temperatur-Diagramm im Kapitel A die Druckreduzierung zu entnehmen.

Alle in der jeweils gültigen Preisliste fettgedruckten Teile sind ab Lager lieferbar.
Technische Änderungen vorbehalten.

213 – *No-Skive* Hoch-Temperatur-Schlauch

für Motoren und Druckluftbremsen

Hauptmerkmale

- *No-Skive* Schlauch-Technik
- Ideal für hohe Temperaturen und Anwendungen mit engen Biegeradien
- Kompatibel mit einer Vielzahl von Hydraulikflüssigkeiten

Hauptapplikationen/Einschränkungen

Transportwesen: Druckluftbremsschlauch
Kompressoren : Druckluftschlauch

Spezifikationen

SAE J1402 AI, D.O.T. FMVSS 106-AI

Schlauchaufbau

Seele: Parker PKR-Elastomer Innenschicht
Druckträger: Ein Textilgeflecht und ein Geflecht aus hochfestem Stahldraht
Decke: Synthetischer Gummi und eine schwarze Baumwollumflechtung mit 2 grünen Streifen

Empfohlene Medien

Hydraulikflüssigkeiten auf Mineralöl-, Wasser-Glykol- und Wasser-Öl-Emulsionsbasis, Schmieröle, Rohöle und Kraftstoffe, Luft und Wasser.
Für weitere Informationen, verwenden Sie bitte die Tabelle „Chemische Beständigkeit“ ab Seite Ab-16.

Temperaturbereich

-45 °C bis +150 °C

Ausnahme: Luft ..... max. +100 °C
Wasser ..... max. +85 °C

Armaturen-Serie

26

XXXX-XX-XX Bestell-Nr.	Schlauch I.D.				Schlauch A.D.	Druckangaben: Max. dyn. Betriebsdruck		Druckangaben: Min. Berstdruck		Min. Biege-radius	Gewicht
	DN	Zoll	Size	mm	mm	MPa	psi	MPa	psi	mm	kg/m
213-4		3/16	-4	5,0	12.5	13,8	2000	55,0	8000	20	0,18
213-5		1/4	-5	6,3	14.1	10,3	1500	41,0	6000	25	0,21
213-6		5/16	-6	8,0	15.7	10,3	1500	41,0	6000	30	0,25
213-8		13/32	-8	10,0	18.7	8,6	1250	34,0	5000	45	0,30
213-10		1/2	-10	12,5	21.1	6,9	1000	28,0	4000	55	0,33
213-12		5/8	-12	16,0	24.3	5,2	750	21,0	3000	70	0,36
213-16		7/8	-16	22,0	30.6	2,8	400	11,0	1600	90	0,45
213-20		1-1/8	-20	29,0	37.8	2,1	300	8,0	1200	115	0,65
213-24		1-3/8	-24	35,0	44.0	1,7	300	8,0	1200	190	0,73
213-32		1-13/16	-32	46,0	54.5	1,4	200	5,5	800	355	1,00

Die Kombination von hoher Temperatur und hohem Druck kann die Lebensdauer des Schlauches verringern. Der in der Tabelle genannte max. Betriebsdruck gilt für Temperaturen bis zu +100 °C. Bei höheren Temperaturen ist aus dem Druck/Temperatur-Diagramm im Kapitel A die Druckreduzierung zu entnehmen.

Alle in der jeweils gültigen Preisliste fettgedruckten Teile sind ab Lager lieferbar.
Technische Änderungen vorbehalten.

221FR – *No-Skive* Schlauch feuerhemmend

Marine Kraftstoff- und Motorschlauch

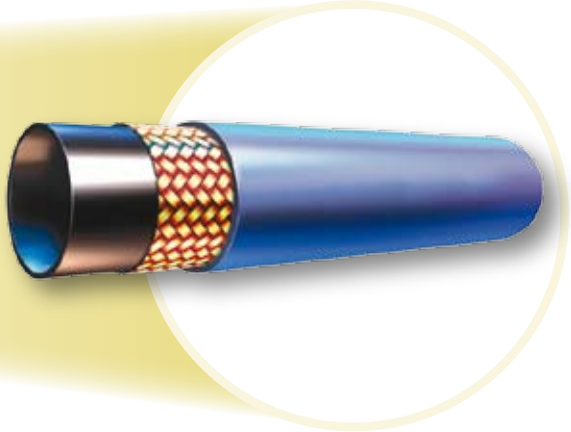

Hauptmerkmale

- Feuerhemmende Außenschicht
- *No-Skive* Schlauch-Technik
- Marine Zulassungen

Hauptapplikationen/Einschränkungen

Marine: Marine Kraftstoffschlauch
Generell: Wo feuerhemmende Schlauch-Produkte erforderlich sind

Spezifikationen

SAE J1527 R3, USCG Typ AI,
SAE J1942, ISO 7840

Schlauchaufbau

Seele: Kraftstoff- und ölbeständiger Gummi
Druckträger: Ein Geflecht aus hochzugfestem Stahldraht
Decke: Spezielle feuerhemmende blaue PKR Außenschicht

Empfohlene Medien

Hydraulikflüssigkeiten auf Mineralöl-, Wasser-Glykol- und Wasser-Öl-Emulsionsbasis, Schmieröle, Rohöle und Kraftstoffe, Luft und Wasser.
Für weitere Informationen, verwenden Sie bitte die Tabelle „Chemische Beständigkeit“ ab Seite Ab-16.

Temperaturbereich

-20 °C bis +100 °C

Ausnahme: Luft ..... max. +70 °C
Wasser ..... max. +85 °C

Armaturen-Serie

26

XXXX-XX-XX Bestell-Nr.	Schlauch-I.D.				Schlauch A.D.	Druckangaben: Max. dyn. Betriebsdruck		Druckangaben: Mind. Berstdruck		Vakuum Kilo pascal*1	Min. Biegeradius	Gewicht
	DN	Zoll	Size	mm	mm	MPa	psi	MPa	psi	kPa	mm	kg/m
221FR-5		1/4	-5	6,3	15	3,5	500	14,0	2000	81	25	0,28
221FR-6		5/16	-6	8,0	17	3,5	500	14,0	2000	81	30	0,34
221FR-8		13/32	-8	10,0	20	3,5	500	14,0	2000	81	45	0,42
221FR-10		1/2	-10	12,5	23	3,5	500	14,0	2000	68	55	0,58
221FR-12		5/8	-12	16,0	27	3,5	500	14,0	2000	68	70	0,61
221FR-16		7/8	-16	22,0	31	3,5	500	14,0	2000	68	90	0,70

*1 = Der in der Tabelle genannte Vakuum-Wert ist ein Unterdruckwert in kPa. Für einen absoluten Druckwert in kPA subtrahieren Sie den genannten Wert von 101 kPa. Die Kombination von hoher Temperatur und hohem Druck kann die Lebensdauer des Schlauches verringern.

Alle in der jeweils gültigen Preisliste fettgedruckten Teile sind ab Lager lieferbar.
Technische Änderungen vorbehalten.

285 – Klima- und Kältemittelschlauch

SAE J2064 Typ C, Class 1

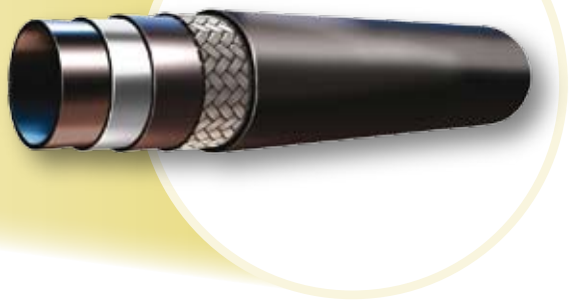

Hauptmerkmale

- *No-Skive* Schlauch-Technik
- Kompatibel mit den heutigen Kühlmitteln

Hauptapplikationen/Einschränkungen

Klimaanlagen: Für industrielle und mobile Anwendungen

Spezifikationen

SAE J2064 Typ C, Class 1

Schlauchaufbau

Seele: Eine Diffusionssperre aus Nylon zwischen zwei Elastomer-Lagen

Druckträger: Ein Textilgeflecht

Decke: Hitze-, feuchtigkeits- und ozonbeständiges Elastomer.

Empfohlene Medien

Für Systeme mit Kühlmittel Freon 12, 134a und 22. Für weitere Informationen, verwenden Sie bitte die Tabelle „Chemische Beständigkeit“ ab Seite Ab-16.

Temperaturbereich

-30 °C bis +125 °C

Armaturen-Serie

26

XXXX-XX-XX Bestell-Nr.	Schlauch-I.D.				Schlauch A.D.	Druckangaben: Max. dyn. Betriebsdruck		Druckangaben: Mind. Berstdruck		Vakuum Kilo pascal*1	Min. Biegeradius	Gewicht
	DN	Zoll	Size	mm	mm	MPa	psi	MPa	psi	kPa	mm	kg/m
285-4-RL		3/16	-4	5	12.4	2,7	400	13,7	2000	95	25	0.14
285-6-RL		5/16	-6	8	15.7	2,7	400	13,7	2000	95	38	0.19
285-8-RL		13/32	-8	10	18.8	2,7	400	13,7	2000	95	51	0.25
285-10-RL		1/2	-10	12,5	21.1	2,7	400	13,7	2000	95	64	0.27
285-12-RL		5/8	-12	16	24.4	2,7	400	13,7	2000	95	76	0.34

*1 = Der in der Tabelle genannte Vakuum-Wert ist ein Unterdruckwert in kPa. Für einen absoluten Druckwert in kPA subtrahieren Sie den genannten Wert von 101 kPa. Die Kombination von hoher Temperatur und hohem Druck kann die Lebensdauer des Schlauches verringern.
Für size -16 ist die SchlauchTyp 235-16 auf Anfrage erhältlich.
RL = nur als Trommelware erhältlich.

Alle in der jeweils gültigen Preisliste fettgedruckten Teile sind ab Lager lieferbar.
Technische Änderungen vorbehalten.

293 – *No-Skive* Hochtemperatur-Schlauch

Motorenschlauch und Druckluftbrems- bzw. Lkw-Schlauch

Hauptmerkmale

- Hochtemperatur – hochflexible Schlauch-Funktionseigenschaften
- *No-Skive* Schlauch-Technik
- Großer Temperaturbereich

Hauptapplikationen/Einschränkungen

Nutzfahrzeuge: Druckluftbremsschlauch; Motorkühl-Kreislauf

Spezifikationen

SAE J1402 AI, D.O.T. FMVSS 106

Schlauchaufbau

Seele: Synthetischer Gummi
Druckträger: Ein Textilgeflecht
Decke: Schwarzes Nylon-Fasergeflecht

Empfohlene Medien

Für Hydraulikflüssigkeiten auf Mineralölbasis and Schmierstoffe, Dieselkraftstoffe und Frostschutzmittel, Wasser, Wasser-Glykol und Wasser-Öl-Emulsionsbasis. Für weitere Informationen, verwenden Sie bitte die Tabelle „Chemische Beständigkeit“ ab Seite Ab-16.

Temperaturbereich -50 °C bis +150 °C

Ausnahme: Luft ..... max. +100 °C
Wasser ..... max. +85 °C

Armaturen-Serie 26

XXXX-XX-XX Bestell-Nr.	Schlauch I.D.				Schlauch A.D.	Druckangaben: Max. dyn. Betriebsdruck		Druckangaben: Min. Berstdruck		Min. Biege-radius	Gewicht
	DN	Zoll	Size	mm	mm	MPa	psi	MPa	psi	mm	kg/m
293-4		3/16	-4	5,0	12,5	3.5	500	13.8	2000	15	0.15
293-6		5/16	-6	8,0	15,7	3.5	500	13.8	2000	25	0.22
293-8		13/16	-8	10,0	18,7	3.5	500	13.8	2000	40	0.27
293-10		1/2	-10	12.5	21,1	3.1	450	12.4	1800	50	0.30
293-12		5/8	-12	16.0	24,3	3.1	450	12.4	1800	65	0.33
293-16		7/8	-16	22.0	30,6	3.1	450	12.4	1800	80	0.37

Die Kombination von hoher Temperatur und hohem Druck kann die Lebensdauer des Schlauches verringern.

Alle in der jeweils gültigen Preisliste fettgedruckten Teile sind ab Lager lieferbar.
Technische Änderungen vorbehalten.

601 – No-Skive Schlauch

SAE 100 R3

Hauptmerkmale

- Textilgeflecht
- Kleine Biegeradien
- Betriebstemperatur bis +125 °C

Hauptapplikationen/Einschränkungen

Allgemeine Märkte:
Mitteldruck Hydraulikanwendungen

Spezifikationen

SAE 100 R3, EN 854-R3

Schlauchaufbau

Seele: Synthetischer Gummi
Druckträger: Zwei Textilgeflechte als Druckträger
Decke: Synthetischer Gummi nach MSHA Spezifikation

Empfohlene Medien

Hydraulikflüssigkeiten auf Mineralöl-, Wasser-Glykol- und Wasser-Öl-Emulsionsbasis, Schmieröle, Rohöle und Kraftstoffe, Luft und Wasser.
Für weitere Informationen, verwenden Sie bitte die Tabelle „Chemische Beständigkeit“ ab Seite Ab-16.

Temperaturbereich

-40 °C bis +125 °C

Ausnahme: Luft ..... max. +70 °C
Wasser ..... max. +85 °C

Armaturen-Serie

Verfügbar als komplette Schlauchleitung*

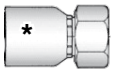

XXXX-XX-XX Bestell-Nr.	Schlauch I.D.				Schlauch A.D.	Druckangaben: Max. dyn. Betriebsdruck		Druckangaben: Min. Berstdruck		Min. Biege-radius	Gewicht
	DN	Zoll	Size	mm	mm	MPa	psi	MPa	psi	mm	kg/m
601-4	6	1/4	-4	6,3	14,0	8,6	1250	35,0	5000	75	0,19
601-6	10	3/8	-6	9,5	19,0	7,8	1125	31,0	4500	100	0,33
601-8	12	1/2	-8	12,7	23,0	6,9	1000	28,0	4000	130	0,42
601-12	20	3/4	-12	19,1	32,0	5,2	750	21,0	3000	150	0,64
601-16	25	1	-16	25,4	38,0	3,9	565	16,0	2250	200	0,91

Die Kombination von hoher Temperatur und hohem Druck kann die Lebensdauer des Schlauches verringern.
*Die Parker Armaturen Serie 43 ist kompatibel mit diesem Schlauch-Typ und ist nur auf Anfrage erhältlich.

Alle in der jeweils gültigen Preisliste fettgedruckten Teile sind ab Lager lieferbar.
Technische Änderungen vorbehalten.

611HT – *No-Skive* Textilschlauch

Hochtemperaturschlauch für Motor-Anwendungen

Hauptmerkmale

- für Dieselkraftstoff, Wasserkühlkreisläufe und Hochtemperaturanwendungen bis +150 °C
- MSHA - zugelassene Schlauchdecke
- Erfüllt EN 854 – R6
- Für zweiteilige *No-Skive* Armaturen

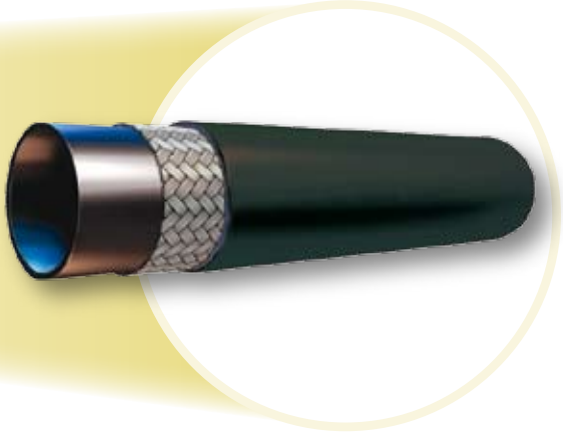

Hauptapplikationen/Einschränkungen

Allgemeine Märkte:
Niederdruck-Hydraulikanwendungen/
Hochtemperatur-Anwendungen
Motor-Anwendungen:
Dieselkraftstoff-Leitungen, Motorkühlung-Leitungen

Spezifikationen

EN 854 - R6

Schlauchaufbau

Seele: Synthetischer PKR Gummi
Druckträger: Eine Textilgeflechtslage
Decke: Synthetischer Gummi nach MSHA Spezifikation

Empfohlene Medien

Hydraulikflüssigkeiten auf Mineralölbasis, Dieselkraftstoffe, Wasser-Glykol*- und Wasser-Mineralöl-Emulsionen*, Kühlflüssigkeiten, Luft und Wasser.
Für weitere Informationen, verwenden Sie bitte die Tabelle „Chemische Beständigkeit“ ab Seite Ab-16.

Temperaturbereich

-40 °C bis +150 °C

Ausnahme: Luft ..... max. +100 °C
Wasser ..... max. +85 °C

Armaturen-Serie

Verfügbar als komplette Schlauchleitung*

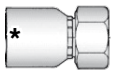

XXXX-XX-XX Bestell-Nr.	Schlauch I.D.				Schlauch A.D.	Druckangaben: Max. dyn. Betriebsdruck		Druckangaben: Min. Berstdruck		Min. Biege-radius	Gewicht
	DN	Zoll	Size	mm	mm	MPa	psi	MPa	psi	mm	kg/m
611HT-4	6	1/4	-4	6,3	12,8	2,8	400	11,2	1600	65	0,13
611HT-6	10	3/8	-6	9,5	16,0	2,8	400	11,2	1600	75	0,16
611HT-8	12	1/2	-8	12,7	20,0	2,8	400	11,2	1600	100	0,27
611HT-10	16	5/8	-10	15,9	23,2	2,4	350	9,6	1400	125	0,28
611HT-12	20	3/4	-12	19,0	26,2	2,1	300	8,4	1200	150	0,36

Die Kombination von hoher Temperatur und hohem Druck kann die Lebensdauer des Schlauches verringern.
*Kompatibel mit Parker zweiteiligen Armaturen. Die Verarbeitung kann nur mit frei einstellbaren Pressen erfolgen (Nippel – Serie 47 und Hülsen Serie 10064) – siehe Katalog 4481

Alle in der jeweils gültigen Preisliste fettgedruckten Teile sind ab Lager lieferbar.
Technische Änderungen vorbehalten.

681DB – *No-Skive* 2TE-Schlauch

EN 854-2TE (mit Freigabe für Schienenfahrzeuge)

Hauptmerkmale

- Enge Biegeradien
- Passend für *No-Skive* Armaturen mit Chrom (VI)-freier Oberfläche

Zertifizierungen

- Deutsche Norm: DIN 5510-2
- Französische Norm: NF F16-101/102 I2/F3
- Britische Norm: BS 6853 - Table 4

Hauptapplikationen/Einschränkungen

Allgemeine Märkte :
Mitteldruck Hydraulikanwendungen
Schienenfahrzeug-Markt:
Für spezielle Hydraulikanwendungen

Spezifikationen

EN 854-2TE

Schlauchaufbau

Seele: Synthetischer Gummi
Druckträger: Zwei Textilgeflechte als Druckträger
Decke: Feuerhemmender synthetischer Gummi

Empfohlene Medien

Hydraulikflüssigkeiten auf Mineralöl-, Wasser-Glykol- und Wasser-Öl-Emulsionsbasis, Schmieröle, Rohöle und Kraftstoffe, Luft und Wasser.
Für weitere Informationen, verwenden Sie bitte die Tabelle „Chemische Beständigkeit“ ab Seite Ab-16.

Temperaturbereich

-40 °C bis +100 °C

Ausnahme: Luft ..... max. +70 °C
Wasser ..... max. +85 °C

Armaturen-Serie

Verfügbar als komplette Schlauchleitung*

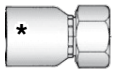

XXXX-XX-XX Bestell-Nr.	Schlauch I.D.				Schlauch A.D.	Druckangaben: Max. dyn. Betriebsdruck		Druckangaben: Min. Berstdruck		Min. Biege-radius	Gewicht
	DN	Zoll	Size	mm	mm	MPa	psi	MPa	psi	mm	kg/m
681DB-4	6	1/4	-4	6,3	13,1	7,5	1090	30,0	4360	40	0,15
681DB-5	8	5/16	-5	7,9	14,6	6,8	980	27,0	3920	50	0,16
681DB-6	10	3/8	-6	9,5	16,2	6,3	910	25,0	3640	60	0,19
681DB-8	12	1/2	-8	12,7	19,9	5,8	840	23,0	3360	70	0,24
681DB-10	16	5/8	-10	15,9	23,4	5,0	725	20,0	2900	90	0,35
681DB-12	20	3/4	-12	19,1	26,5	4,5	650	18,0	2600	110	0,39
681DB-16	25	1	-16	25,4	33,4	4,0	580	16,0	2320	150	0,59

Die Kombination von hoher Temperatur und hohem Druck kann die Lebensdauer des Schlauches verringern.
*Kompatibel mit Parker zweiteiligen Armaturen. Die Verarbeitung kann nur mit frei einstellbaren Pressen erfolgen (Nippel – Serie 47 und Hülsen Serie 10064) – siehe Katalog 4481

Alle in der jeweils gültigen Preisliste fettgedruckten Teile sind ab Lager lieferbar.
Technische Änderungen vorbehalten.

Armaturen Übersicht Serie 26

DIN	**CA** B2b-1 DKOL	**CE** B2b-2 DKOL 45°	**CF** B2b-3 DKOL 90°	**D0** CEL	**C0** DKM oder DKLL	**C3** DKL	**C4** DKL 45°
	C5 DKL 90°	**1D** BEL	**DD** BEL 45°	**5D** BEL 90°	**C9** DKOS	**0C** DKOS 45°	**1C** DKOS 90°
	D2 CES	**C6** DKS	**3D** BES	**49** B2b-19 Ringauge metrisch	**9B** Dichtkopf mit Überwurfmutter 45° Winkelstück	**9C** 90° Winkelstück	
BSP	**92** B2b-4 DKR	**B1** B2b-5 DKR 45°	**B2** B2b-6 DKR 90°	**B4** DKR 90° (Kompakt)	**EA** DKOR	**EB** DKOR 45°	**EC** DKOR 90°
	D9 AGR	**91** B2b-7 AGR-K	**B5** Dichtbund mit BSP Überwurfmutter (flachdichtend)	**34** Rohrstutzen			
SAE	**01** B2b-8 AGN	**02** NPTF Innengewinde Gerade	**03** AGJ	**04** Gewindezapfen SAE 45°	**05** SAE Einschraubzapfen mit O-Ring	**06** B2b-9 **68** DKJ	**08** B2b-12 AGS
	13 NPTF Einschraubzapfen drehbar	**33** Gewindezapfen JIC 37° 45° Bogen	**37** B2b-10 **3V** DKJ 45°	**39** B2b-11 **3W** DKJ 90°	**41** **3Y** DKJ 90°L	**L9** DKJ 90° M	**93** SAE JIC 37° Dichtkonus mit Überwurfmutter 90° Kompaktbogen
Flansch	**15** **4A** SFL	**16** SFL 22.5°	**17** **4F** SFL 45°	**19** **4N** SFL 90°	**6A** SFS	**6F** SFS 45°	**6N** SFS 90°
	89 SFL 90° - lang	**XA** Caterpillar Flanschbund gerade	**XF** Caterpillar Flanschbund 45° Bogen	**XG** Caterpillar Flanschbund 60° Bogen	**XN** Caterpillar Flanschbund 90° Bogen		

ORFS	**JC B2b-13** ORFS - kurz	JS ORFS - lang	J7 ORFS 45°	J9 ORFS Überwurfmutter 90°	J1 ORFS 90° – extra lang	J5 ORFS 90° – lang	JM ORFS Gewindezapfen
	JD ORFS-Gewindezapfen Schottverschraubung mit O-Ring						
JIS	FU GUI	GU GUO	MU JIS 30° Dichtkonus mit Überwurfmutter metrisch	MZ JIS 30° Dichtkonus mit Überwurfmutter metrisch – 90° Bogen	UT JIS-Einschraubzapfen BSP mit 60° Dichtkonus		
Französische Reihe	FG Einschraubzapfen frz. Gas Reihe	F2 Dichtkopf mit Überwurfmutter frz. Gas Reihe	F4 Dichtkopf mit Überwurfmutter frz. Gas Reihe	F6 Anschlußzapfen frz. metrische Reihe	F9 Dichtkopf mit Überwurfmutter frz. metrische Reihe	FA Anschlußzapfen frz. metrische Reihe	
Hochdruckreiniger	CW Waschgeräteanschluss	PW Waschgeräteanschluss	NW Waschgeräteanschluss				

sonstige	XU Komatsu 30° Dichtkonus mit Überwurfmutter	XY Komatsu 30° Dichtkonus mit Überwurfmutter 90° Bogen	DK Gewindezapfen Schottverschraubung leichte Reihe	DX Dichtkopf mit O-Ring und Überwurfmutter leichte Reihe	FF Metru-Lok Dichtkopf	AF Einschraubzapfen zylindrisches BSP-Gewinde mit O-Ring Dichtung	NM Zöll. Einschraubzapfen ED-Dichtung
	YW Rohrstutzen metrisch – A-Lok	VW121 Dichtkopf mit BSP Überwurfmutter VW-Norm 39-V-16 631	82 Push-Lok Verbinder	DP Stecknippel – Verteiler	DR Stecknippel – Verteiler	5C Dichtkopf für 60° Konus	6C Dichtkopf für 60° Konus 45° Winkelstück
	7C Dichtkopf für 60° Konus 90° Winkelstück	**5S B2b-14** Dichtkopf mit Überwurfmutter und O-Ring kurzer Pilot	**5H B2b-15** Dichtkopf mit Überwufmutter und O-Ring drehbar – 45° Bogen kurzer Pilot	**5T B2b-16** Dichtkopf mit Überwurfmutter und O-Ring drehbar – 90° Bogen kurzer Pilot	**59PT B2b-17** Dichtkopf mit Überwurfmutter und O-Ring drehbar – langer Pilot mit Ansatz für R134a	**5LPT B2b-18** Dichtkopf mit Überwurfmutter und O-Ring – drehbar 90° Bogen – langer Pilot mit Ansatz bei 180° für R134a	**T1 B2b-20** Gewindezapfen mit O-Ring

CA – Dichtkegel mit Überwurfmutter und O-Ring – leichte Reihe

ISO 12151-2-SWS – DKOL

Geprüfte Armaturenserie für Schlauchtypen

XXXX-XX-XX Bestell-Nr. 26	Schlauch I.D.			Gewinde metrisch	Rohr A.D.	A	B	W
	Zoll	Size	mm		mm	mm	mm	mm
1CA26-6-4	3/16	-4	5,0	M12x1,5	6	41	20	14
1CA26-8-4	3/16	-4	5,0	M14x1,5	8	41	20	17
1CA26-10-5	1/4	-5	6,3	M16x1,5	10	41	20	19
1CA26-10-6	5/16	-6	8,0	M16x1,5	10	40	20	19
1CA26-12-6	5/16	-6	8,0	M18x1,5	12	40	21	22
1CA26-12-8	13/32	-8	10,0	M18x1,5	12	41	21	22
1CA26-15-8	13/32	-8	10,0	M22x1,5	15	42	21	27
1CA26-18-10	1/2	-10	12,5	M26x1,5	18	46	23	32
1CA26-18-12	5/8	-12	16,0	M26x1,5	18	46	24	32
1CA26-22-12	5/8	-12	16,0	M30x2	22	48	26	36
1CA26-28-16	7/8	-16	22,0	M36x2	28	54	28	41
1CA26-35-16	7/8	-16	22,0	M45x2	35	55	28	50
1CA26-28-20	1-1/8	-20	29,0	M36x2	28	60	34	41
1CA26-35-20	1-1/8	-20	29,0	M45x2	35	56	29	50
1CA26-35-24	1-3/8	-24	35,0	M45x2	35	62	34	50
1CA26-42-24	1-3/8	-24	35,0	M52x2	42	59	31	60

Material: Stahl, Chrom (VI)-frei
Schlaucharmaturen werden standarmäßg mit ozonbeständigen Nitrile (NBR) O-Ringen geliefert. Betriebstempertur von -30 °C bis +105 °C.
Schlaucharmaturen mit Spezial-O-Ring (Viton oder EPDM) sind erhältlich auf Anfrage. O-Ring-Größen und Bestell-Nummern finden Sie im Kapitel Eb.

Alle in der jeweils gültigen Preisliste fettgedruckten Teile sind ab Lager lieferbar.
Technische Änderungen vorbehalten.

CE – Dichtkegel mit Überwurfmutter und O-Ring – leichte Reihe – 45° Bogen

ISO 12151-2-SWS – DKOL 45°

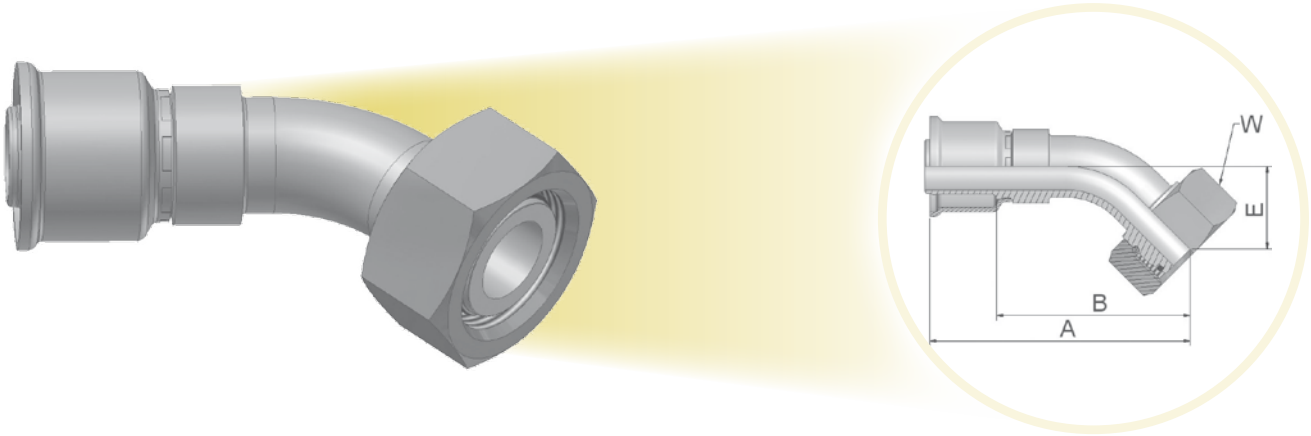

Geprüfte Armaturenserie für Schlauchtypen

26 — 201/206/213/221FR/285/293

XXXX-XX-XX Bestell-Nr. 26	Schlauch I.D.			Gewinde metrisch	Rohr A.D.	A	B	E	W
	Zoll	Size	mm		mm	mm	mm	mm	mm
1CE26-10-6	5/16	-6	8,0	M16x1,5	10	66	45	18	19
1CE26-12-6	5/16	-6	8,0	M18x1,5	12	66	46	18	22
1CE26-12-8	13/32	-8	10,0	M18x1,5	12	59	39	17	22
1CE26-15-8	13/32	-8	10,0	M22x1,5	15	60	35	17	27
1CE26-18-10	1/2	-10	12,5	M26x1,5	18	69	46	21	32
1CE26-18-12	5/8	-12	16,0	M26x1,5	18	73	50	22	32
1CE26-22-12	5/8	-12	16,0	M30x2	22	77	55	26	36
1CE26-28-16	7/8	-16	22,0	M36x2	28	103	76	33	41
1CE26-35-16	7/8	-16	22,0	M45x2	35	104	75	33	50
1CE26-35-20	1-1/8	-20	29,0	M45x2	35	119	92	36	50
1CE26-35-24	1-3/8	-24	35,0	M45x2	35	128	100	38	50

Material: Stahl, Chrom (VI)-frei
Schlaucharmaturen werden standarmäßg mit ozonbeständigen Nitrile (NBR) O-Ringen geliefert. Betriebstempertur von -30 °C bis +105 °C.
Schlaucharmaturen mit Spezial-O-Ring (Viton oder EPDM) sind erhältlich auf Anfrage. O-Ring-Größen und Bestell-Nummern finden Sie im Kapitel Eb.

Alle in der jeweils gültigen Preisliste fettgedruckten Teile sind ab Lager lieferbar.
Technische Änderungen vorbehalten.

CF – Dichtkegel mit Überwurfmutter und O-Ring – leichte Reihe – 90° Bogen

ISO 12151-2-SWS – DKOL 90°

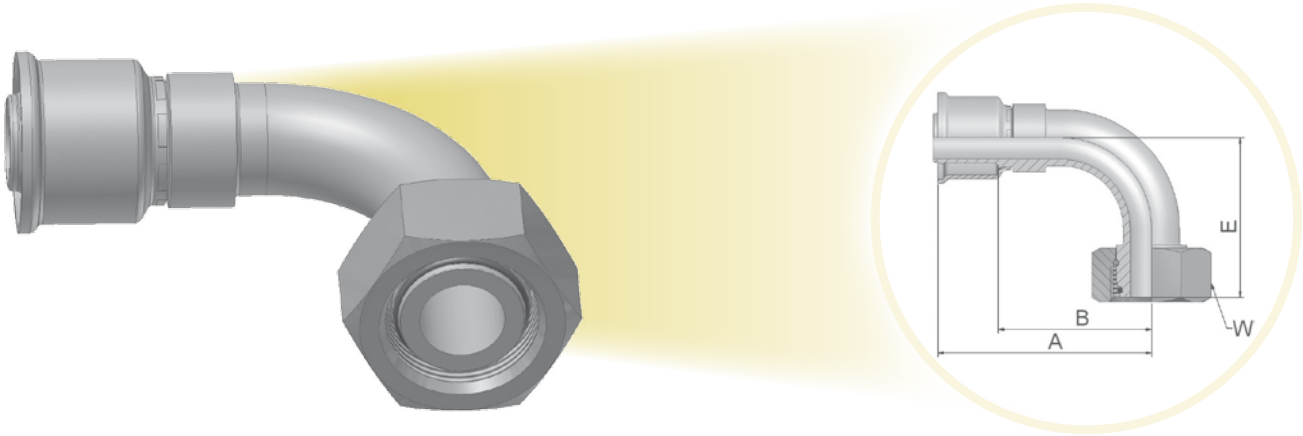

Geprüfte Armaturenserie für Schlauchtypen

Bestell-Nr. 26	Schlauch I.D. Zoll	Size	mm	Gewinde metrisch	Rohr A.D. mm	A mm	B mm	E mm	W mm
1CF26-8-4	3/16	-4	5,0	M14x1,5	8	45	24	29	17
1CF26-10-5	1/4	-5	6,3	M16x1,5	10	55	36	29	19
1CF26-10-6	5/16	-6	8,0	M16x1,5	10	53	33	35	19
1CF26-12-6	5/16	-6	8,0	M18x1,5	12	56	35	36	22
1CF26-12-8	13/32	-8	10,0	M18x1,5	12	51	30	31	22
1CF26-15-8	13/32	-8	10,0	M22x1,5	15	58	38	41	27
1CF26-12-10	1/2	-10	12,5	M18x1,5	12	57	34	40	22
1CF26-18-10	1/2	-10	12,5	M26x1,5	18	57	34	38	32
1CF26-18-12	5/8	-12	16,0	M26x1,5	18	57	34	38	32
1CF26-22-12	5/8	-12	16,0	M30x2	22	78	55	47	36
1CF26-18-16	7/8	-16	22,0	M26x1,5	18	92	65	70	32
1CF26-28-16	7/8	-16	22,0	M36x2	28	95	68	71	41
1CF26-28-20	1-1/8	-20	29,0	M36x2	28	117	90	81	41
1CF26-35-20	1-1/8	-20	29,0	M45x2	35	117	90	77	50
1CF26-35-24	1-3/8	-24	35,0	M45x2	35	117	89	79	50
1CF26-42-24	1-3/8	-24	35,0	M52x2	42	117	89	76	60

Material: Stahl, Chrom (VI)-frei
Schlaucharmaturen werden standarmäßg mit ozonbeständigen Nitrile (NBR) O-Ringen geliefert. Betriebstempertur von -30 °C bis +105 °C.
Schlaucharmaturen mit Spezial-O-Ring (Viton oder EPDM) sind erhältlich auf Anfrage. O-Ring-Größen und Bestell-Nummern finden Sie im Kapitel Eb.

Alle in der jeweils gültigen Preisliste fettgedruckten Teile sind ab Lager lieferbar.
Technische Änderungen vorbehalten.

92 – Dichtkopf mit BSP Überwurfmutter

BS5200-A – DKR

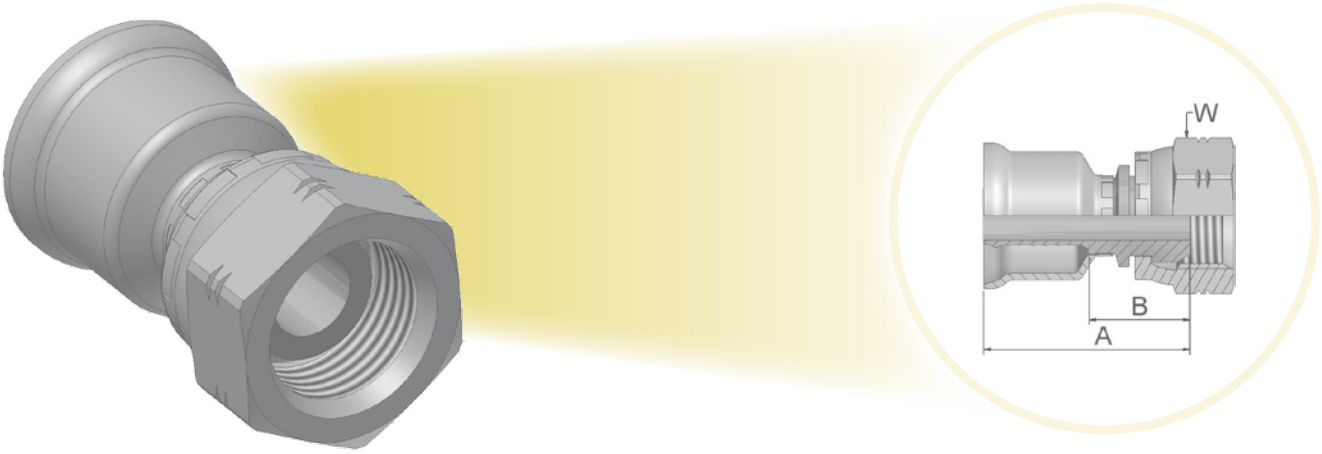

Geprüfte Armaturenserie für Schlauchtypen

26 — 201/206/213/221FR/285/293

XXXX-XX-XX Bestell-Nr. 26	Schlauch I.D.			Gewinde BSP	A	B	W
	Zoll	Size	mm		mm	mm	mm
19226-4-4	3/16	-4	5,0	1/4x19	41	20	19
19226-6-6	5/16	-6	8,0	3/8x19	41	21	22
19226-6-8	13/32	-8	10,0	3/8x19	42	21	22
19226-8-8	13/32	-8	10,0	1/2x14	44	23	27
19226-8-10	1/2	-10	12,5	1/2x14	45	22	27
19226-10-10	1/2	-10	12,5	5/8x14	45	22	30
19226-12-12	5/8	-12	16,0	3/4x14	45	24	32
19226-16-16	7/8	-16	22,0	1x11	52	25	41
19226-20-20	1-1/8	-20	29,0	1-1/4x11	58	31	50
19226-20-24	1-3/8	-24	35	1-1/4x11	59	31	50
19226-32-32	1-13/16	-32	46	2	68	36	70

Material: Stahl, Chrom (VI)-frei

Alle in der jeweils gültigen Preisliste fettgedruckten Teile sind ab Lager lieferbar.
Technische Änderungen vorbehalten.

B1 – Dichtkopf mit BSP-Überwurfmutter – 45° Bogen

BS 5200-D – DKR 45°

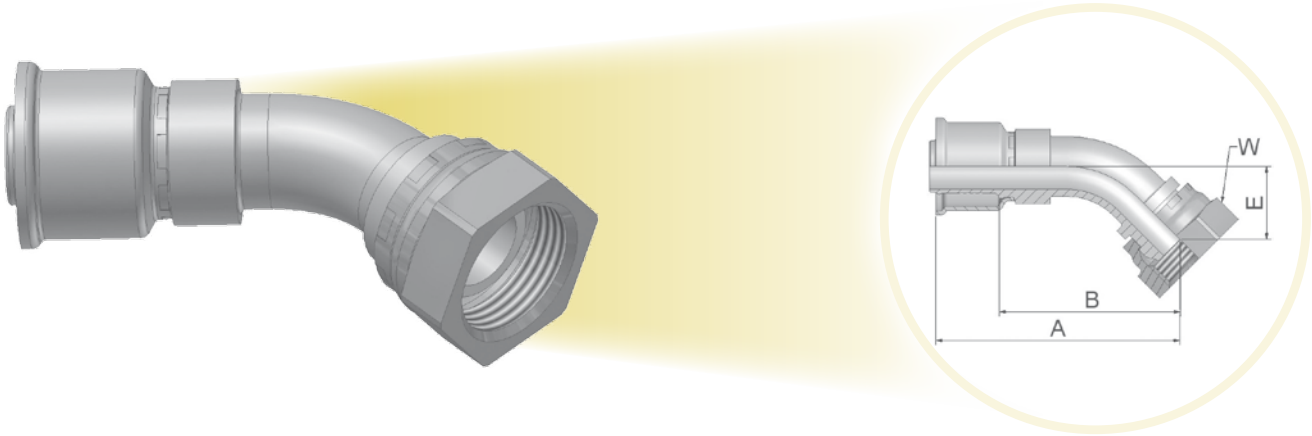

Geprüfte Armaturenserie für Schlauchtypen

26 — 201/206/213/221FR/285/293

XXXX-XX-XX Bestell-Nr. 26	Schlauch I.D.			Gewinde BSP	A	B	E	W
	Zoll	Size	mm		mm	mm	mm	mm
1B126-4-4	3/16	-4	5,0	1/4x19	44	24	26	19
1B126-6-6	5/16	-6	8,0	3/8x19	55	36	16	22
1B126-8-8	13/32	-8	10,0	1/2x14	62	42	16	27
1B126-10-10	1/2	-10	12,5	5/8x14	67	44	20	30
1B126-12-12	5/8	-12	16,0	3/4x14	70	47	18	32
1B126-16-16	7/8	-16	22,0	1x11	103	76	31	41
1B126-20-20	1-1/8	-20	29,0	1-1/4x11	125	98	35	50

Material: Stahl, Chrom (VI)-frei

Alle in der jeweils gültigen Preisliste fettgedruckten Teile sind ab Lager lieferbar.
Technische Änderungen vorbehalten.

B2 – Dichtkopf mit BSP-Überwurfmutter – 90° Bogen

BS 5200-B – DKR 90°

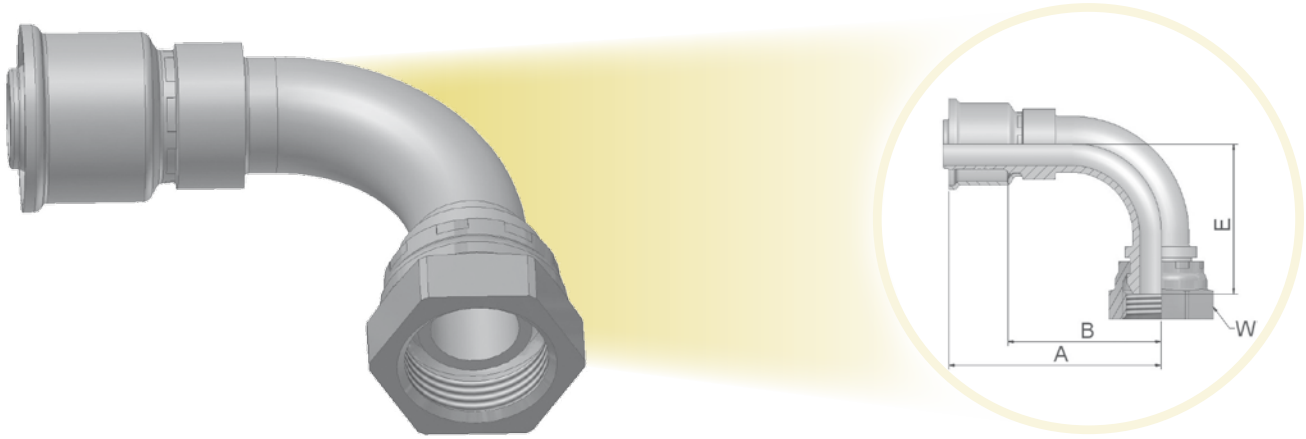

Geprüfte Armaturenserie für Schlauchtypen

26 — 201/206/213/221FR/285/293

XXXX-XX-XX Bestell-Nr. 26	Schlauch I.D.			Gewinde BSP	A	B	E	W
	Zoll	Size	mm		mm	mm	mm	mm
1B226-4-4	3/16	-4	5,0	1/4x19	54	33	15	19
1B226-6-6	5/16	-6	8,0	3/8x19	47	26	29	22
1B226-8-8	13/32	-8	10,0	1/2x14	54	34	31	27
1B226-10-10	1/2	-10	12,5	5/8x14	69	47	44	30
1B226-12-12	5/8	-12	16,0	3/4x14	62	40	37	32
1B226-16-16	7/8	-16	22,0	1x11	96	69	67	41
1B226-20-20	1-1/8	-20	29,0	1-1/4x11	117	90	76	50

Material: Stahl, Chrom (VI)-frei

Alle in der jeweils gültigen Preisliste fettgedruckten Teile sind ab Lager lieferbar.
Technische Änderungen vorbehalten.

91 – BSP-Einschraubzapfen – kegelig

BS5200 – AGR-K

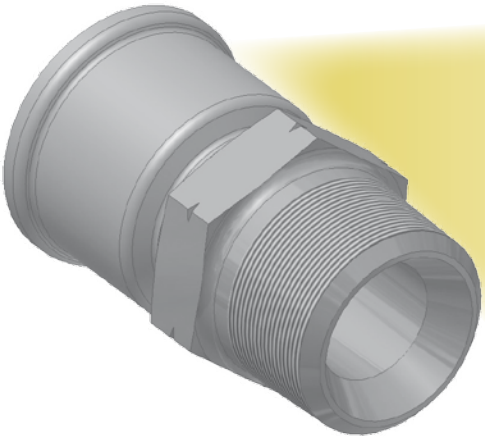

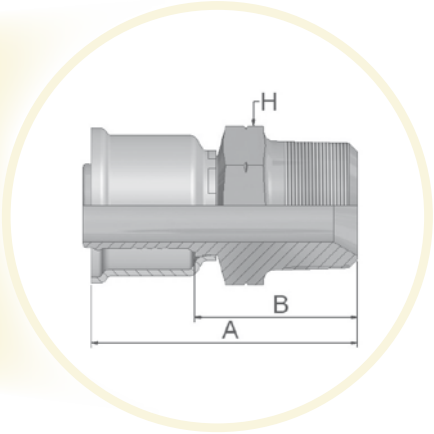

Geprüfte Armaturenserie für Schlauchtypen

XXXX-XX-XX Bestell-Nr. 26	Schlauch I.D.			Gewinde BSP	A	B	H
	Zoll	Size	mm		mm	mm	mm
19126-6-6	5/16	-6	8,0	3/8x19	47	27	17
19126-8-8	13/32	-8	10,0	1/2x14	53	32	22
19126-12-12	5/8	-12	16,0	3/4x14	58	36	27
19126-16-16	7/8	-16	22,0	1x11	69	43	36
19126-20-20	1-1/8	-20	29,0	1-1/4x11	72	45	46
19126-20-24	1-3/8	-24	35	1-1/4x11	72	45	46
19126-32-32	1-13/16	-32	46	2	91	59	65

Material: Stahl, Chrom (VI)-frei

Alle in der jeweils gültigen Preisliste fettgedruckten Teile sind ab Lager lieferbar.
Technische Änderungen vorbehalten.

01 – NPTF Einschraubzapfen

SAE J476A – J516

Geprüfte Armaturenserie für Schlauchtypen

26 — 201/206/213/221FR/285/293

XXXX-XX-XX Bestell-Nr. 26	Schlauch I.D.			Gewinde NPTF	A	B	H
	Zoll	Size	mm		mm	mm	Zoll
10126-4-4	3/16	-4	5,0	1/4x18	48	26	9/16
10126-4-5	1/4	-5	6,3	1/4x18	48	26	9/16
10126-4-6	5/16	-6	8,0	1/4x18	48	26	3/4
10126-6-6	5/16	-6	8,0	3/8x18	48	26	11/16
10126-6-8	13/32	-8	10,0	3/8x18	48	26	11/16
10126-8-8	13/32	-8	10,0	1/2x14	54	33	7/8
10126-8-10	1/2	-10	12,5	1/2x14	57	33	7/8
10126-12-12	5/8	-12	16,0	3/4x14	59	35	1-1/16
10126-16-16	7/8	-16	22,0	1x11-1/2	66	40	1-3/8
10126-20-20	1-1/8	-20	29,0	1-1/4x11-1/2	72	45	1-3/4
10126-24-24	1-3/8	-24	35,0	1-1/2x11-1/2	76	49	2
10126-32-32	1-13/16	-32	46,0	2x11-1/2	87	55	2-1/2

Material: Stahl, Chrom (VI)-frei

Alle in der jeweils gültigen Preisliste fettgedruckten Teile sind ab Lager lieferbar.
Technische Änderungen vorbehalten.

06/68 – Dichtkonus JIC 37°/SAE 45° mit Überwurfmutter

ISO12151-5-SWS – DKJ

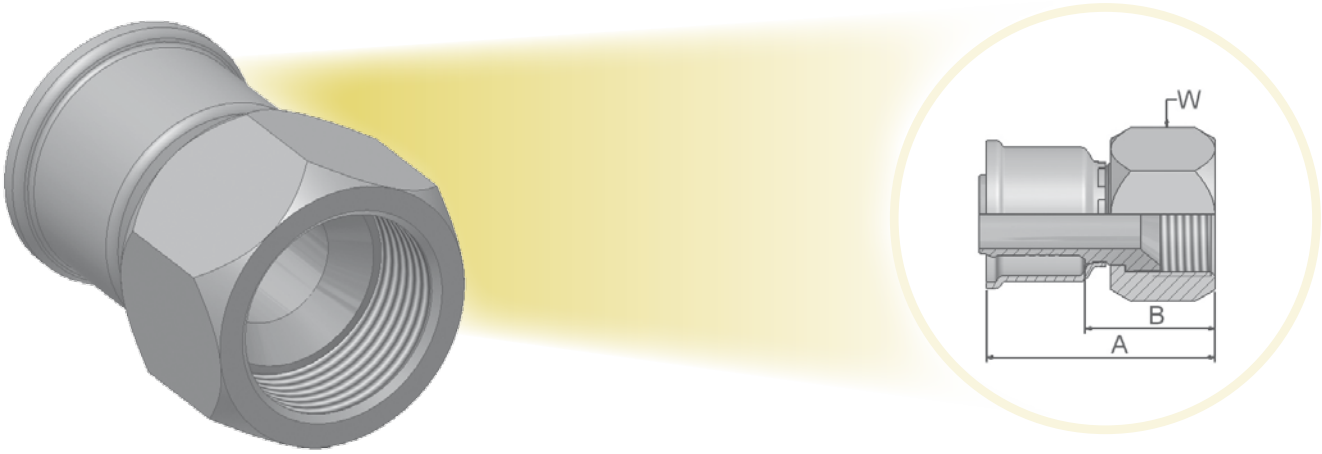

Geprüfte Armaturenserie für Schlauchtypen

XXXX-XX-XX Bestell-Nr. 26	Schlauch I.D.			Gewinde UNF	Rohr Größe	A	B	W
	Zoll	Size	mm		Zoll	mm	mm	mm / *Zoll*
16826-4-4-SM	3/16	-4	5,0	7/16x20	1/4	43	24	14
16826-4-4	3/16	-4	5,0	7/16x20	1/4	42	20	*9/16*
16826-4-5	1/4	-5	6,3	7/16x20	1/4	48	26	*9/16*
16826-5-5-SM	1/4	-5	6,3	1/2x20	5/16	44	23	17
16826-5-5BA	1/4	-5	6,3	1/2x20	5/16	45	23	*5/8*
10626-6-6-SM	5/16	-6	8,0	9/16x18	3/8	45	24	19
10626-6-6	5/16	-6	8,0	9/16x18	3/8	45	23	*11/16*
16826-8-8-SM	13/32	-8	10,0	3/4x16	1/2	48	27	22
10826-8-8	13/32	-8	10,0	3/4x16	1/2	49	27	*7/8*
16826-8-8BS	13/32	-8	10,0	3/4x16	1/2	49	27	*7/8*
16826-8-10	1/2	-10	12,5	3/4x16	1/2	60	36	*7/8*
16826-10-10-SM	1/2	-10	12,5	7/8x14	5/8	41	19	27
16826-10-10BA	1/2	-10	12,5	7/8x14	5/8	55	31	*1*
16826-10-12-SM	5/8	-12	16,0	7/8x14	5/8	61	33	27
16826-10-12	5/8	-12	16,0	7/8x14	5/8	61	37	*1*
10626-12-12-SM	5/8	-12	16,0	1-1/16x12	3/4	56	34	32
10626-12-12	5/8	-12	16,0	1-1/16x12	3/4	58	34	*1-1/4*
10626-16-16-SM	7/8	-16	22,0	1-5/16x12	1	62	36	41
10626-16-16	7/8	-16	22,0	1-5/16x12	1	64	38	*1-1/2*
10626-20-20-SM	1-1/8	-20	29,0	1-5/8x12	1-1/4	67	40	50
10626-20-24-SM	1-3/8	-24	35,0	1-5/8x12	1-1/4	80	52	50
10626-24-24-SM	1-3/8	-24	35,0	1-7/8x12	1-1/2	72	44	60
10626-32-32	1-13/16	-32	46,0	2-1/2x12	2	84	52	*2-7/8*

Material: Stahl, Chrom (VI)-frei
BA: Nippel: Messing, Mutter und Hülse: Stahl
BS: Nippel und Mutter: Messing, Hülse: Stahl
SM: Metrische Schlüsselweite

Alle in der jeweils gültigen Preisliste fettgedruckten Teile sind ab Lager lieferbar.
Technische Änderungen vorbehalten.

37/3V – JIC 37°/SAE 45° Dichtkonus mit Überwurfmutter – 45° Bogen

ISO 12151-5-SWE 45° – DKJ 45°

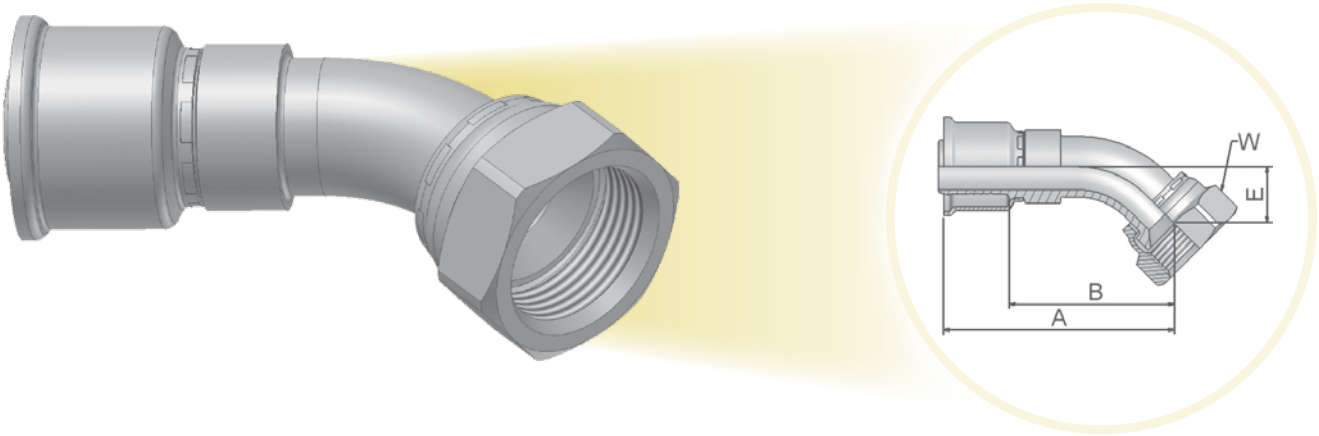

Geprüfte Armaturenserie für Schlauchtypen

26 — 201/206/213/221FR/285/293

Bestell-Nr. 26	Schlauch I.D. Zoll	Size	mm	Gewinde UNF	Rohr Größe Zoll	A mm	B mm	E mm	W mm / *Zoll*
13V26-4-4-SM	3/16	-4	5,0	7/16x20	1/4	50	24	10	14
13726-6-6-SM	5/16	-6	8,0	9/16x18	3/8	54	33	11	19
13V26-8-8-SM	13/32	-8	10,0	3/4x16	1/2	59	38	15	22
13V26-10-10	1/2	-10	12,5	7/8x14	5/8	69	44	17	*1*
13726-12-12-SM	5/8	-12	16,0	1-1/16x12	3/4	75	53	20	32
13726-16-16-SM	7/8	-16	22,0	1-5/16x12	1	102	76	24	41

Material: Stahl, Chrom (VI)-frei
SM: Metrische Schlüsselweite

Alle in der jeweils gültigen Preisliste fettgedruckten Teile sind ab Lager lieferbar.
Technische Änderungen vorbehalten.

39/3W – Dichtkonus JIC 37°/SAE 45° mit Überwurfmutter – 90° Bogen

ISO 12151-5-SWES – DKJ 90°

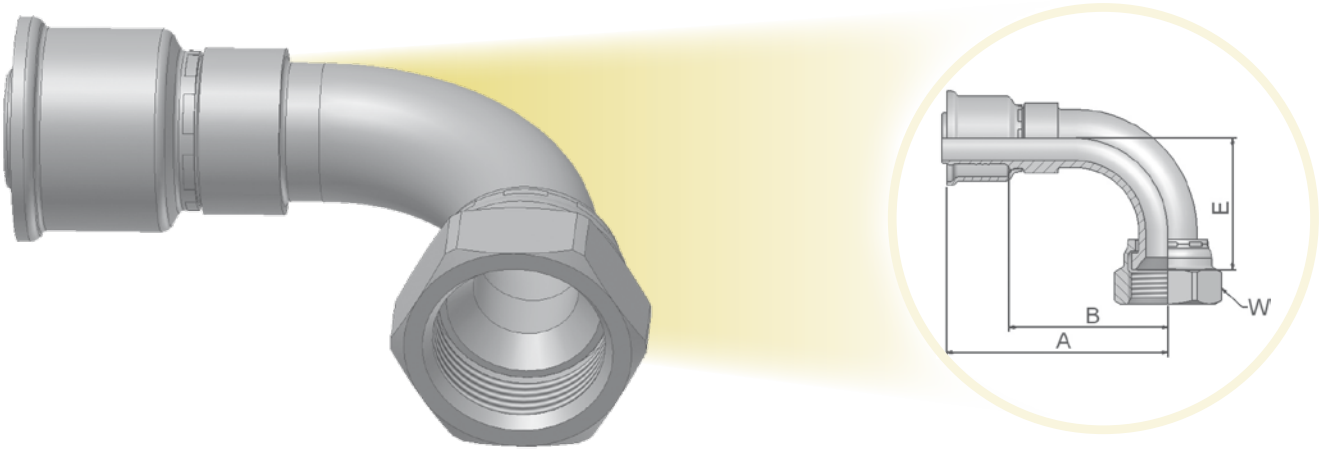

Geprüfte Armaturenserie für Schlauchtypen

XXXX-XX-XX Bestell-Nr. 26	Schlauch I.D.			Gewinde UNF	Rohr Größe	A	B	E	W
	Zoll	Size	mm		Zoll	mm	mm	mm	mm / *Zoll*
13W26-4-4-SM	3/16	-4	5,0	7/16x20	1/4	45	20	21	14
13W26-5-5-SM	1/4	-5	6,3	1/2x20	5/16	50	30	20	17
13926-6-6-SM	5/16	-6	8,0	9/16x18	3/8	49	29	22	19
13926-6-6	5/16	-6	8,0	9/16x18	3/8	51	28	22	*11/16*
13W26-8-6-SM	5/16	-6	8,0	3/4x16	3/8	52	32	29	22
13W26-8-8-SM	13/32	-8	10,0	3/4x16	1/2	53	32	29	22
13W26-8-8	13/32	-8	10,0	3/4x16	1/2	54	32	29	*7/8*
13W26-8-10-SM	1/2	-10	12,5	3/4x16	5/8	56	34	29	22
13W26-10-10-SM	1/2	-10	12,5	7/8x14	5/8	60	38	32	27
13W26-10-10	1/2	-10	12,5	7/8x14	5/8	65	41	31	*1*
13W26-10-12-SM	5/8	-12	16,0	7/8x14	5/8	63	41	33	27
13926-12-12-SM	5/8	-12	16,0	1-1/16x12	3/4	73	51	46	32
13926-12-12	5/8	-12	16,0	1-1/16x12	3/4	74	51	46	*1-1/4*
13926-16-16-SM	7/8	-16	22,0	1-5/16x12	1	102	75	59	41
13926-20-20-SM	1-1/8	-20	29,0	1-5/8x12	1-1/4	108	81	70	50

Material: Stahl, Chrom (VI)-frei
SM: Metrische Schlüsselweite

Alle in der jeweils gültigen Preisliste fettgedruckten Teile sind ab Lager lieferbar.
Technische Änderungen vorbehalten.

08 – Dichtkonus mit Überwurfmutter – SAE 45°

SAE J516

Geprüfte Armaturenserie für Schlauchtypen

26 — 201/206/213/221FR/285/293

Bestell-Nr. 26	Schlauch I.D. Zoll	Schlauch I.D. Size	Schlauch I.D. mm	Gewinde UNF	Rohr O.D. mm	A mm	B mm	W Zoll
10826-6-6	5/16	-6	8,0	5/8x18	3/8	47	25	3/4
10826-6-6BA	5/16	-6	8,0	5/8x18	3/8	47	25	3/4
10826-12-12	5/8	-12	16,0	1-1/16x14	3/4	56	32	1-1/4

Material: Stahl, Chrom (VI)-frei
Nippel: Messing, Mutter und Hülse: Stahl

Alle in der jeweils gültigen Preisliste fettgedruckten Teile sind ab Lager lieferbar.
Technische Änderungen vorbehalten.

JC – ORFS mit Überwurfmutter

ISO 12151-1-SWSA – SAE J516 – ORFS

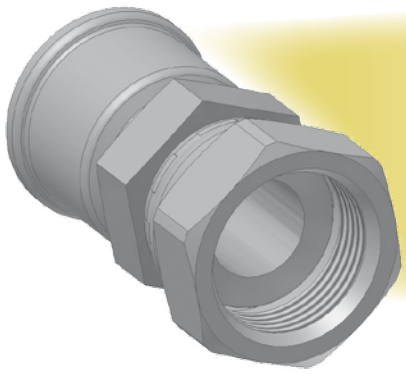

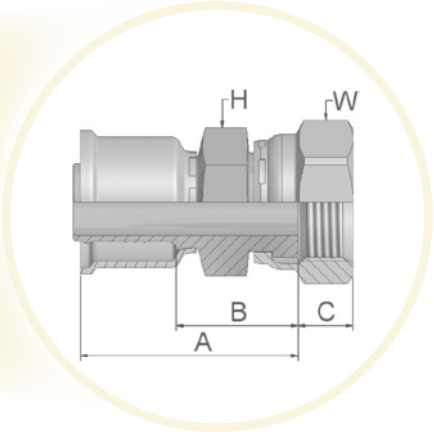

Geprüfte Armaturenserie für Schlauchtypen

XXXX-XX-XX Bestell-Nr. 26	Schlauch I.D.			Gewinde UNF	A	B	C	H	W
	Zoll	Size	mm		mm	mm	mm	mm	mm
1JC26-4-4-SM	3/16	-4	5,0	9/16x18	42	20	8	14	17
1JC26-6-6-SM	5/16	-6	8,0	11/16x16	43	21	9	17	22
1JC26-8-6-SM	5/16	-6	8,0	13/16x16	42	23	11	19	24
1JC26-8-8-SM	13/32	-8	10,0	13/16x16	45	23	11	22	24
1JC26-8-10-SM	1/2	-10	12,5	13/16x16	46	23	11	22	24
1JC26-10-10-SM	1/2	-10	12,5	1x14	51	27	12	24	30
1JC26-10-12-SM	5/8	-12	16,0	1x14	49	27	12	24	30
1JC26-12-12-SM	5/8	-12	16,0	1-3/16x12	43	21	14		36
1JC26-16-16-SM	7/8	-16	22,0	1-7/16x12	61	34	14	36	41
1JC26-20-20-SM	1-1/8	-20	29,0	1-11/16x12	62	35	15	50	50
1JC26-24-24-SM	1-3/8	-24	35,0	2x12	63	35	16	60	60

Material: Stahl, Chrom (VI)-frei
SM: Metrische Schlüsselweite

Alle in der jeweils gültigen Preisliste fettgedruckten Teile sind ab Lager lieferbar.
Technische Änderungen vorbehalten.

5S – Dichtkopf mit Überwurfmutter und O-Ring – kurzer Pilot

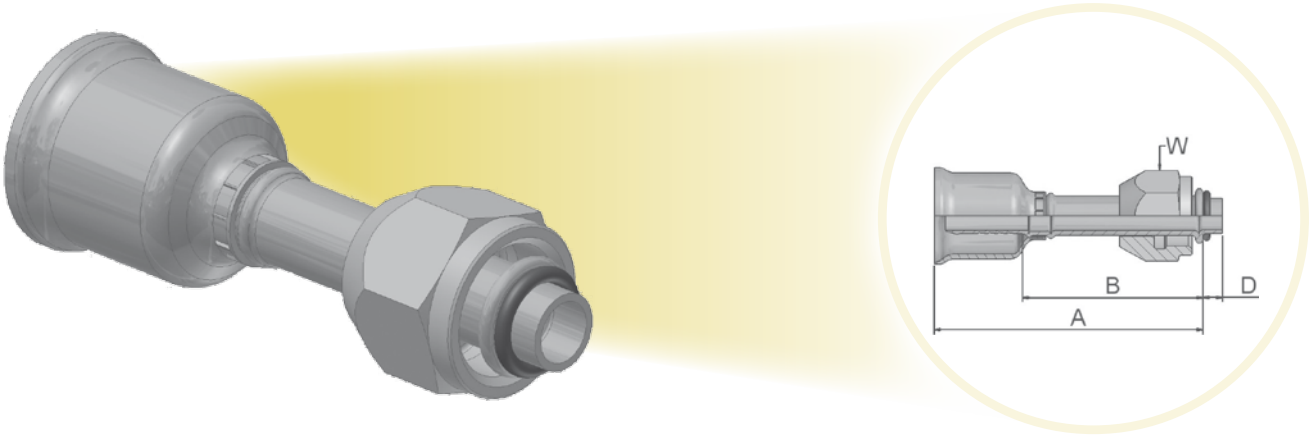

Geprüfte Armaturenserie für Schlauchtypen

26 285

XXXX-XX-XX Bestell-Nr. 26	Schlauch I.D.			Gewinde UNF	A	B	D	W
	Zoll	Size	mm		mm	mm	mm	Zoll
15S26-6-6	5/16	-6	8,0	5/8x18	66	44	4,7	3/4
15S26-8-8	13/32	-8	10,0	3/4x16	67	45	4,7	7/8
15S26-10-10	1/2	-10	12,5	7/8x14	71	47	4,7	1-1/16
15S26-10-12	5/8	-12	16,0	7/8x14	71	47	4,7	1-1/16

Material: Stahl, Chrom (VI)-frei

Alle in der jeweils gültigen Preisliste fettgedruckten Teile sind ab Lager lieferbar.
Technische Änderungen vorbehalten.

5H – Dichtkopf mit Überwufmutter – O-Ring – drehbar – 45° Bogen – kurzer Pilot

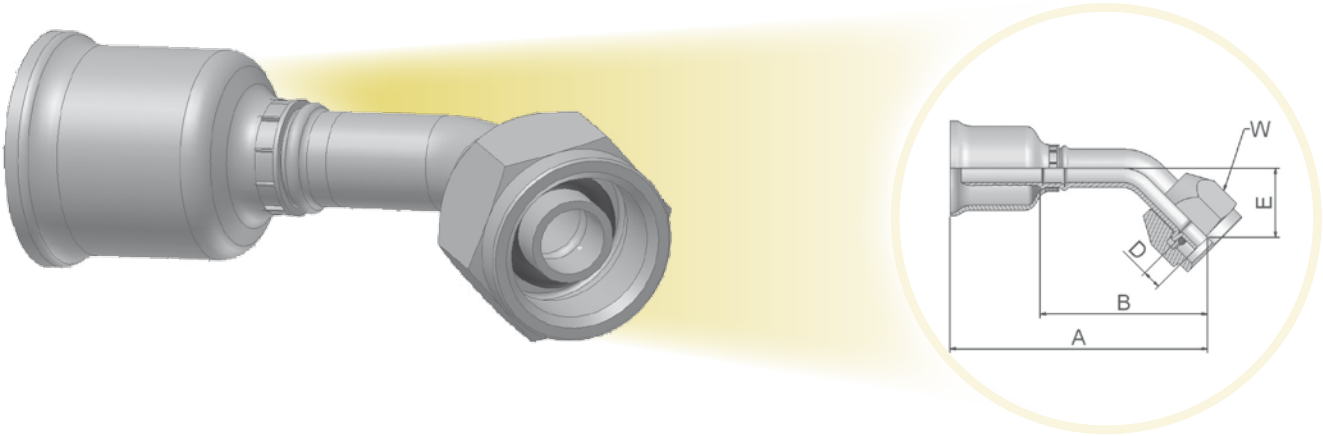

Geprüfte Armaturenserie für Schlauchtypen

XXXX-XX-XX Bestell-Nr. 26	Schlauch I.D. Zoll	Size	mm	Gewinde UNF	A mm	B mm	D mm	E mm	W Zoll
15H26-6-6	5/16	-6	8,0	5/8x18	61	39	4,7	14	3/4
15H26-8-8	13/32	-8	10,0	3/4x16	65	43	4,7	15	7/8
15H26-10-10	1/2	-10	12,5	7/8x14	77	53	4,7	17	1-1/16
15H26-10-12	5/8	-12	16,0	7/8x14	77	53	4.7	17	1-1/16

Material: Stahl, Chrom (VI)-frei

Alle in der jeweils gültigen Preisliste fettgedruckten Teile sind ab Lager lieferbar.
Technische Änderungen vorbehalten.

5T – Dichtkopf mit Überwurfmutter – O-Ring – drehbar – 90° Bogen – kurzer Pilot

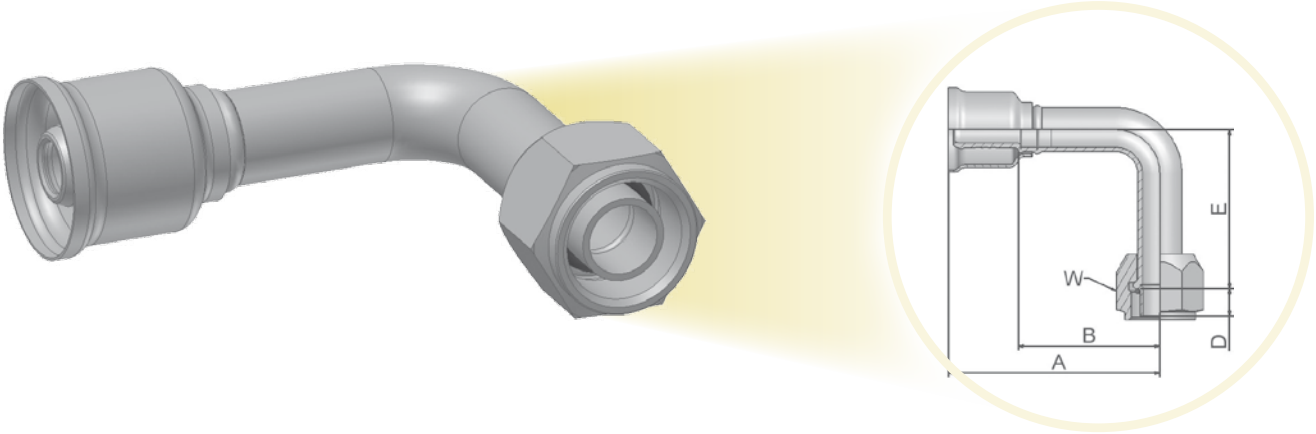

Geprüfte Armaturenserie für Schlauchtypen

26 285

Bestell-Nr. 26	Schlauch I.D. Zoll	Size	mm	Gewinde UNF	A mm	B mm	D mm	E mm	W Zoll
15T26-6-6	5/16	-6	8,0	5/8x18	56	34	4,7	36	3/4
15T26-8-8	13/32	-8	10,0	3/4x16	63	41	4,7	37	7/8
15T26-10-10	1/2	-10	12,5	7/8x14	73	49	4,7	44	1-1/16
15T26-10-12	5/8	-12	16,0	7/8x14	73	50	4,7	44	1-1/16

Material: Stahl, Chrom (VI)-frei

Alle in der jeweils gültigen Preisliste fettgedruckten Teile sind ab Lager lieferbar.
Technische Änderungen vorbehalten.

59PT – Dichtkopf mit Überwurfmutter und O-Ring – drehbar – langer Pilot

mit Ansatz für R134a

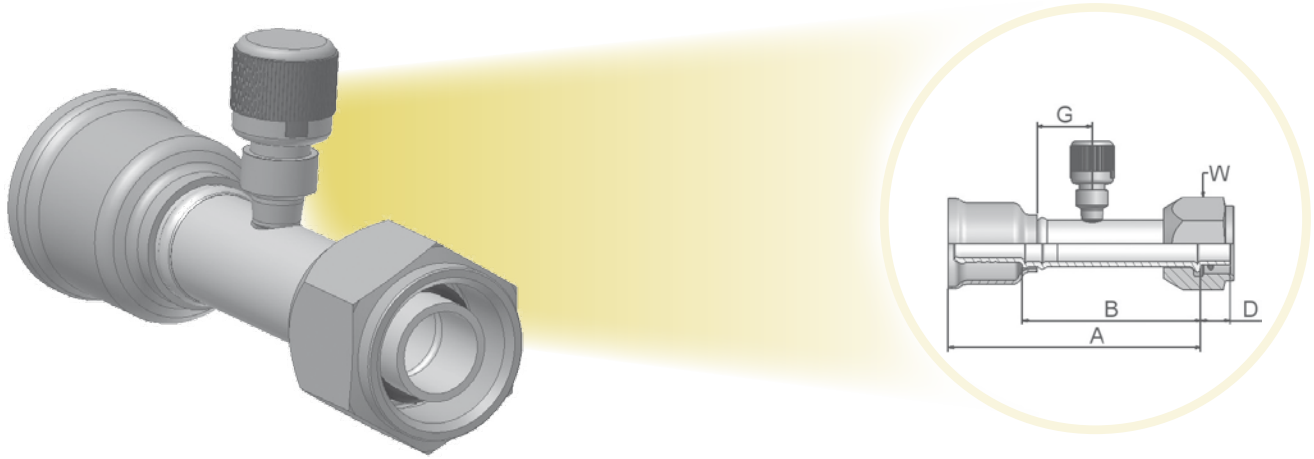

Geprüfte Armaturenserie für Schlauchtypen

XXXX-XX-XX Bestell-Nr. 26	Schlauch I.D.			Gewinde UNF	A	B	D	G	W
	Zoll	Size	mm		mm	mm	mm	mm	Zoll
15926-6-6-PT	5/16	-6	8,0	5/8x18	83	61	7,1	13	3/4
15926-8-8-PT	13/32	-8	10,0	3/4x16	74	52	9,8	13	7/8
15926-10-12-PT	5/8	-12	16,0	7/8x14	88	65	9,8	15	1-1/16

Material: Stahl, Chrom (VI)-frei

Alle in der jeweils gültigen Preisliste fettgedruckten Teile sind ab Lager lieferbar.
Technische Änderungen vorbehalten.

5LPT – Dichtkopf mit Überwurfmutter – O-Ring – drehbar – 90° Bogen – langer Pilot

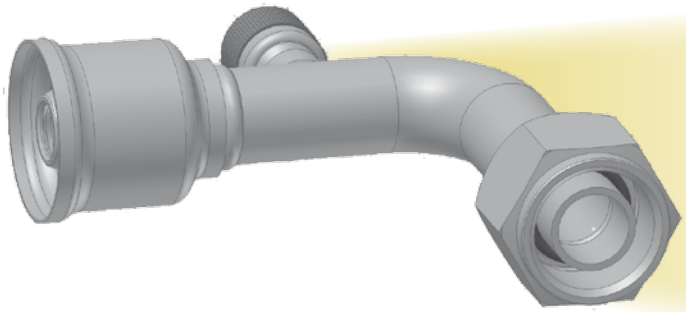

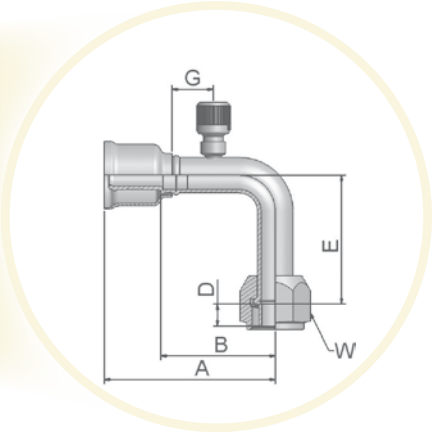

Geprüfte Armaturenserie für Schlauchtypen

26 285

XXXX-XX-XX Bestell-Nr. 26	Schlauch I.D. Zoll	Größe	mm	Gewinde UNF	A mm	B mm	D mm	E mm	G mm	W Zoll
15L26-6-6-PT	5/16	-6	8,0	5/8x18	77	56	7.1	36	13	3/4
15L26-8-8-PT	13/32	-8	10,0	3/4x16	82	60	9.8	37	15	7/8
15L26-10-10-PT	1/2	-10	12,5	7/8x14	91	67	9.8	57	15	1-1/16
15L26-10-12-PT	5/8	-12	16,0	7/8x14	91	67	9.8	57	15	1-1/16

Material: Stahl, Chrom (VI)-frei

Alle in der jeweils gültigen Preisliste fettgedruckten Teile sind ab Lager lieferbar.
Technische Änderungen vorbehalten.

49 – Ringauge metrisch

DIN 7642

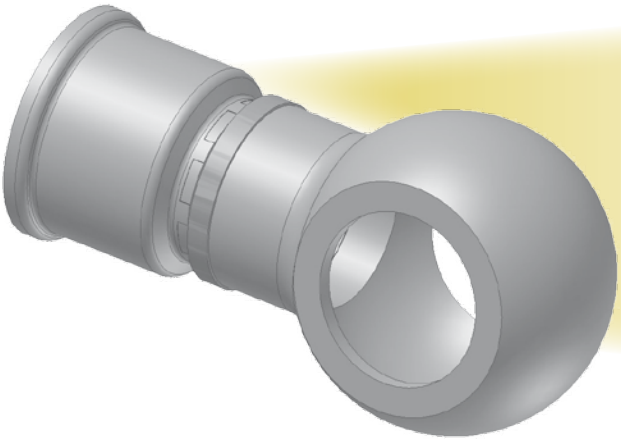

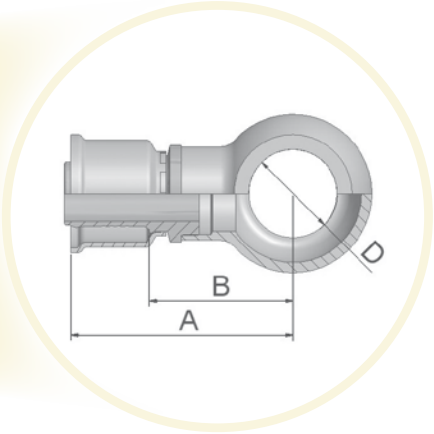

Geprüfte Armaturenserie für Schlauchtypen

XXXX-XX-XX Bestell-Nr. 26	Schlauch I.D.			D	A	B
	Zoll	Size	mm	mm	mm	mm
14926-12-6	5/16	-6	8,0	12	47	26
14926-14-6	5/16	-6	8,0	14	49	28
14926-14-8	13/32	-8	10,0	14	48	28
14926-16-8	13/32	-8	10,0	16	50	30
14926-33,4-20	1-1/8	-20	29,0	33	75	48

Material: Stahl, Chrom (VI)-frei

Alle in der jeweils gültigen Preisliste fettgedruckten Teile sind ab Lager lieferbar.
Technische Änderungen vorbehalten.

T1 – Gewindezapfen mit O-Ring

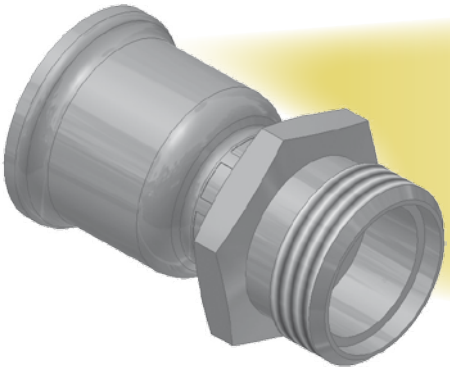

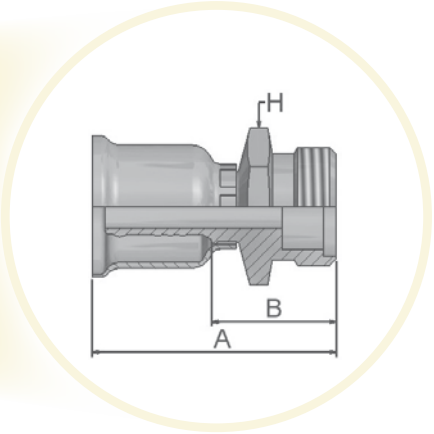

Geprüfte Armaturenserie für Schlauchtypen

XXXX-XX-XX Bestell-Nr. 26	Schlauch I.D.			Gewinde UNF	A	B	H
	Zoll	Size	mm		mm	mm	Zoll
1T126-6-6	5/16	-6	8,0	3/8	50	28	11/16
1T126-8-8	13/32	-8	10,0	1/2	53	31	13/16
1T126-10-10	1/2	-10	12,5	5/8	58	34	15/16
1T126-10-12	5/8	-12	16,0	5/8	58	34	15/16
1T126-12-12	5/8	-12	16,0	3/4	59	35	1-1/8

1T126 Anweisung zum Einbau der Armatur

1. Der Schlauch ist direkt neben der Schlauchleitung rechtwinklig abzuschneiden. Es wird ein gerades Schlauchstück von mindestens 22 mm Länge benötigt. Der Außendurchmesser des Schlauches sollte glatt und frei von Längskratzern sein.
2. Um eine Schnittbeschädigung der Innenseite des O-Rings zu vermeiden, ist der Außendurchmesser des abgeschnittenen Endes auf 15° bis 30° glatt abzuschrägen. Die Innenseite muß entgratet werden.
3. Entfernen Sie die Mutter, die Druckummantelung und den O-Ring von der Armatur und schmieren Sie den O-Ring mit einem Schmiermittel, das sich mit dem Kältemittel im System verträgt.
4. Legen Sie den geschmierten O-Ring in die Nut der Armatur.
5. Schieben Sie die Druckummantelung mit dem kleineren Ende in die Mutter, setzen Sie die Mutter auf die Armatur und ziehen Sie sie fingerfest an. Vergewissern Sie sich, daß die Druckummantelung nicht schräg in der Mutter liegt. Setzen Sie die Mutter um 1/6 bis 1/3-Drehung zurück.
6. Führen Sie das abgeschrägte Schlauchstück durch die Mutter in die Armatur ein. Sollten Sie einen deutlichen Widerstand spüren, sobald das Schlauchende an den O-Ring stößt, ziehen Sie den Schlauch wieder heraus. Das Schlauchende muß vielleicht stärker abgeschrägt und/oder der O-Ring auf seiner Innenseite besser geschmiert werden. Wiederholen Sie die vorhergehenden Schritte.
7. (a) Stellen Sie sicher, daß der Schlauch bis zum Anschlag in der Armatur sitzt,
   (b) ziehen Sie die Mutter fingerfest an,
   (c) markiern Sie die Armatur und die Seitenfläche der Mutter zur Kennzeichnung des Ausgangspunktes (siehe Zeichnung) und
   (d) ziehen Sie die Mutter mit einem Schlüssel um 1 bis 1 1/6 Umdrehungen fest.
8. Falls es jemals nötig ist, die Verbindung zu lockern, ziehen Sie die Mutter mit 1/6-Umdrehung nach dem fingerfesten Anziehen fest.

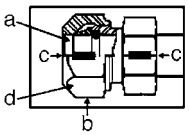

Alle in der jeweils gültigen Preisliste fettgedruckten Teile sind ab Lager lieferbar.
Technische Änderungen vorbehalten.

aerospace
climate control
electromechanical
filtration
fluid & gas handling
hydraulics
pneumatics
process control
sealing & shielding

Hydraulik-Schlauch, Armaturen und Zubehör

Mitteldruck

Parker

ENGINEERING YOUR SUCCESS.

Mitteldruck Schläuche und Armaturen – die perfekte Schlauchreihe für anspruchsvolle Marktanforderungen

Die Mitteldruck-Schlauchreihe beinhaltet die neuen *Elite No-Skive* Compact-Schläuche, welche die ISO und EN-Spezifiaktionen noch übertreffen, sowie die klassischen *No-Skive* Hydraulikschläuche nach ISO, EN und SAE. Diese Schlauchreihe wird komplettiert durch eine große Auswahl an kompatiblen *No-Skive* Armaturen in Stahl und Edelstahl.

- Erweiterter Betriebstemperaturbereich: Niedertemperatur bis -50 °C und Hochtemperatur bis +150 °C
- Die Nitril-Innenschicht der Schläuche ist geeignet für Mineralöle und biologisch abbaubare Öle
- Beständig gegen eine Vielzahl von Medien wie Öl, Wasser, Phosphat-Ester etc.
- Dünnere Außenschichten aus hochwertigen Elastomer-Materialien reduzieren das Gewicht der Schläuche
- Hohe Flexibilität für den leichteren Einbau und längere Lebensdauer bei Druckstöße
- Leichte Schläuche mit engen Biegeradien für Anwendungen, bei welchen wenig Platz und geringes Gewicht die entscheidenden Faktoren sind
- Die hoch abriebfeste Schlauch-Außenschicht übertrifft die Anforderungen der ISO 6945 für eine längere Lebensdauer
- Besonders ozonresistentes Außendecken-Material erhöht die Witterungs- und Alterungsresistenz
- Einfache Montage mit mobilen oder stationären Parkrimp Maschinen – Schlauchleitungen nach CE Richtlinien

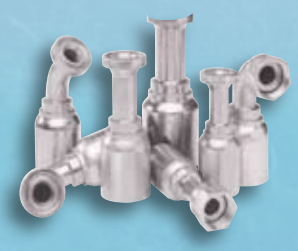

- Komplette *No-Skive* Armaturen-Technologie für die gesamte Mitteldruck-Schlauchreihe garantiert einfache, schnelle und sichere Schlauchkonfektionierung

Parkrimp® *No-Skive*
Schlauchmontage System – die professionelle Konzeptlösung

- Kein Abschälen der Außenschicht
- Nur zur Verpressung einteiliger Armaturen
- Parkalign positioniert die Armaturen genau richtig im Backensatz
- Schnelle und einfache Montage ohne Maschineneinstellung
- Tragbare Maschinen für Reparaturen vor Ort
- Erfüllt die Sicherheitsbestimmungen der EN

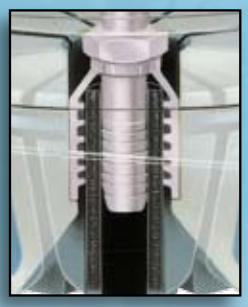

Parkalign®
Backensegmente mit Anschlag für die immer optimale Positionierung und gerade Ausrichtung der Armatur.

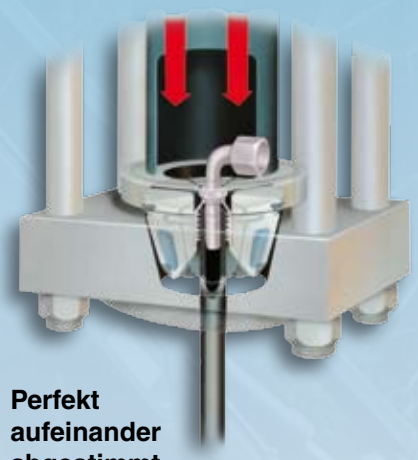

Perfekt aufeinander abgestimmt
Das komplette System aus einer Hand – *No-Skive* Schlauch, *No-Skive* Armaturen und Presswerkzeuge mit weltweiter Garantie und Verfügbarkeit.

Verkettete, farbcodierte Backensätze
Direkte Zuordnung nach Pressmaßtabelle mit garantierter 360° Rundumverpressung, ohne Einstellung der Pressmaße. Durch das Zufahren der Maschine auf Block wird das Pressmaß automatisch erreicht.

Das Schlauchprogramm für alle Mitteldruckanwendungen

Inhalt

301SN – No-Skive Schlauch Ca-1
302 – WORLDWIDE No-Skive Schlauch Ca-2
304 – No-Skive Schlauch Ca-3
402 – Elite Compact Schlauch Ca-4
421RH – No-Skive Schlauch Ca-5
421SN – No-Skive Schlauch Ca-6
421WC – No-Skive Schlauch Ca-7
422 – WORLDWIDE No-Skive Schlauch Ca-8
424 – No-Skive Schlauch Ca-9
426 – No-Skive Hochtemperatur Schlauch Ca-10
436 – No-Skive Hochtemperatur Compact Schlauch Ca-11
441 – No-Skive Schlauch Ca-12
441RH – No-Skive Compact Schlauch Ca-13
451TC – No-Skive TOUGH COVER Schlauch Ca-14
461LT – Elite Compact Schlauch Ca-15
462 – Elite Compact Schlauch Ca-16
462ST – Elite SUPER TOUGH Compact Schlauch Ca-17
463 – No-Skive Compact Schlauch Ca-18
471TC – No-Skive Compact TOUGH COVER Schlauch Ca-19
472TC – No-Skive Compact TOUGH COVER Schlauch Ca-19
492 – Elite Compact Schlauch Ca-20
492ST – Elite SUPER TOUGH Compact Schlauch Ca-21
493 – No-Skive Compact Schlauch Ca-22
692 – Elite Compact Schlauch Ca-23
692Twin – Elite Compact Schlauch Ca-24
811 – No-Skive Saug- und Rücklaufschlauch Ca-25
881 – No-Skive Saug- und Rücklaufschlauch Ca-26

Armaturen Serie 46 und 48 . . . . . Cb-1–Cb-72

Parker Hannifin übernimmt keine Haftung für Druckfehler und Irrtümer.

301SN – *No-Skive* Schlauch

EN 853 2SN (Zugelassen von den wichtigsten Klassifizierungsgesellschaften)

Hauptmerkmale

- Zugelassen von
  – Germanischer Lloyd (GL)
  – Det Norske Veritas (DNV)
  – RINA (Registro Italiano Navale)
  – Deutsche Bahn (DB)
  – Lloyd's Register (LR)
- *No-Skive* Technik mit dünner Außenschicht
- Nitril (NBR) Innenschicht
  – erweiterte chemische Beständigkeit

Hauptapplikationen/Einschränkungen

Für alle Mitteldruck Hydraulik-Anwendungen, einschließlich landwirtschaftlicher Geräte, Industriehydraulik, Werkzeugmaschinen und allgemeine Hydraulikanwendungen.

Spezifikationen

EN 853 2SN – SAE 100 R2 AT

Schlauchaufbau

Seele: Nitril (NBR)
Druckträger: Zwei hochzugfeste Stahlgeflechteinlagen
Decke: Synthetischer Gummi

Empfohlene Medien

Hydraulikflüssigkeiten auf Mineralölbasis, Wasser-Glykol und Schmieröle, Luft und Wasser. Bei Luft- und Gasanwendungen mit einem Druck über 1,7 MPa, muss die Außenschicht perforiert sein.
Für weitere Informationen, verwenden Sie bitte die Tabelle „Chemische Beständigkeit" ab Seite Ab-16.

Temperaturbereich

-40 °C bis +100 °C

Ausnahme: Luft ..... max. +70 °C
Wasser ..... max. +85 °C

Armaturen-Serie

48

XXXX-XX-XX Bestell-Nr.	Schlauch I.D.				Schlauch A.D.	Druckangaben: Max. dyn. Betriebsdruck		Druckangaben: Min. Berstdruck		Min. Biege-radius	Gewicht
	DN	Zoll	Size	mm	mm	MPa	psi	MPa	psi	mm	kg/m
301SN-4	6	1/4	-4	6,3	15,0	40,0	5800	160,0	23200	100	0,39
301SN-5	8	5/16	-5	7,9	16,6	35,0	5075	140,0	20300	115	0,42
301SN-6	10	3/8	-6	9,5	19,0	33,0	4775	132,0	19100	130	0,55
301SN-8	12	1/2	-8	12,7	22,2	27,5	4000	110,0	16000	180	0,67
301SN-10	16	5/8	-10	15,9	25,4	25,0	3600	100,0	14500	200	0,77
301SN-12	20	3/4	-12	19,1	29,3	21,5	3100	86,0	12400	240	1,00
301SN-16	25	1	-16	25,4	38,1	16,5	2400	66,0	9600	300	1,49
301SN-20	32	1-1/4	-20	31,8	47,5	12,5	1800	50,0	7200	420	1,73
301SN-24	40	1-1/2	-24	38,1	55,0	9,0	1300	36,0	5200	500	2,14
301SN-32	50	2	-32	50,8	67,0	8,0	1150	32,0	4600	630	2,96

Die Kombination von hoher Temperatur und hohem Druck kann die Lebensdauer des Schlauches verringern.

Alle in der jeweils gültigen Preisliste fettgedruckten Teile sind ab Lager lieferbar.
Technische Änderungen vorbehalten.

302 – WORLDWIDE *No-Skive* Schlauch

EN 853 2SN – ISO S 1436

Hauptmerkmale

- Weltweit verfügbar
- Weltweit gleiche Spezifikationen und Schlauchbeschriftung
- *No-Skive* Technik mit dünner Außenschicht
- Ausgezeichnete Medienverträglichkeit (inklusive biologisch abbaubare Öle)

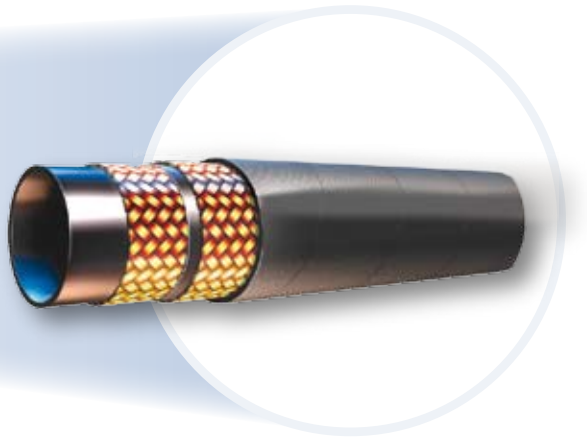

Hauptapplikationen/Einschränkungen

Allgemeine Hydraulik Mitteldruck-Anwendungen in allen Märkten

Spezifikationen

EN 853 2SN – ISO S 1436 – SAE 100 R2 AT

Schlauchaufbau

Seele: Nitril (NBR)
Druckträger: Zwei hochzugfeste Stahlgeflechteinlagen
Decke: Synthetischer Gummi

Empfohlene Medien

Hydraulikflüssigkeiten auf Mineralölbasis, Wasser-Glykol und Schmieröle, Luft und Wasser. Bei Luft- und Gasanwendungen mit einem Druck über 1,7 MPa, muss die Außenschicht perforiert sein.
Für weitere Informationen, verwenden Sie bitte die Tabelle „Chemische Beständigkeit“ ab Seite Ab-16.

Temperaturbereich

-40 °C bis +100 °C

Ausnahme: Luft ..... max. +70 °C
Wasser ..... max. +85 °C

Armaturen-Serie

48

XXXX-XX-XX Bestell-Nr.	Schlauch I.D.				Schlauch A.D.	Druckangaben: Max. dyn. Betriebsdruck		Druckangaben: Min. Berstdruck		Min. Biegeradius	Gewicht
	DN	Zoll	Size	mm	mm	MPa	psi	MPa	psi	mm	kg/m
302-4	6	1/4	-4	6,3	15,0	40,0	5800	160,0	23200	100	0,39
302-5	8	5/16	-5	7,9	16,6	35,0	5075	140,0	20300	115	0,42
302-6	10	3/8	-6	9,5	19,0	33,0	4775	132,0	19100	130	0,55
302-8	12	1/2	-8	12,7	22,2	27,5	4000	110,0	16000	180	0,67
302-10	16	5/8	-10	15,9	25,4	25,0	3600	100,0	14500	200	0,77
302-12	20	3/4	-12	19,1	29,3	21,5	3100	86,0	12400	240	1,00
302-16	25	1	-16	25,4	38,1	16,5	2400	66,0	9600	300	1,49
302-20	32	1-1/4	-20	31,8	47,5	12,5	1800	50,0	7200	420	1,73
302-24	40	1-1/2	-24	38,1	55,0	9,0	1300	36,0	5200	500	2,14
302-32	50	2	-32	50,8	67,0	8,0	1150	32,0	4600	630	2,96

Die Kombination von hoher Temperatur und hohem Druck kann die Lebensdauer des Schlauches verringern.

Alle in der jeweils gültigen Preisliste fettgedruckten Teile sind ab Lager lieferbar.
Technische Änderungen vorbehalten.

304 – No-Skive Schlauch

Phosphat-Ester beständiger Schlauch

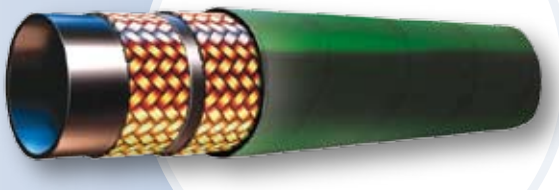

Hauptmerkmale

- No-Skive Schlauch-Technik mit dünner Außenschicht
- EPDM Schlauch beständig gegen Phosphat-Ester – Medien
- Betriebsdrücke entsprechend SAE 100 R2

Hauptapplikationen/Einschränkungen

Luft- und Raumfahrt, Gießereien, Stahlwerke :
Hydraulik Mitteldruckanwendungen mit phosphatesterhaltigen Medien
Nicht geeignet für Medien auf Mineralölbasis

Spezifikationen

Parker Spezifikation

Schlauchaufbau

Seele: Synthetischer EPDM Gummi
Druckträger: Zwei hochzugfeste Stahlgeflechteinlagen
Decke: Grüner synthetischer EPDM Gummi

Empfohlene Medien

Für Phosphat-Ester-Hydraulikflüssigkeiten, Flüssigkeiten auf Wasser-Glykol-Basis, Luft und Wasser. Für weitere Informationen, verwenden Sie bitte die Tabelle „Chemische Beständigkeit“ ab Seite Ab-16.

Temperaturbereich -40 °C bis +80 °C

Ausnahme: Luft ..... max. +70 °C
Flüssigkeiten auf Wasser und Wasser-Glykol-Basis .... max. +85 °C

Armaturen-Serien

Parker Serie 43*
Parker Serie 48 für size -20 bis -32

XXXX-XX-XX Bestell-Nr.	Schlauch I.D.				Schlauch A.D.	Druckangaben: Max. dyn. Betriebsdruck		Druckangaben: Min. Berstdruck		Min. Biege-radius	Gewicht
	DN	Zoll	Size	mm	mm	MPa	psi	MPa	psi	mm	kg/m
304-4	6	1/4	-4	6,3	15,0	34,5	5000	138,0	20000	100	0,39
304-6	10	3/8	-6	9,5	19,0	27,5	4000	110,0	16000	130	0,55
304-8	12	1/2	-8	12,7	22,0	24,0	3500	96,0	14000	180	0,67
304-12	20	3/4	-12	19,1	30,0	15,5	2250	62,0	9000	240	1,00
304-16	25	1	-16	25,4	38,0	13,8	2000	55,0	8000	300	1,49
304-20	32	1-1/4	-20	31,8	48,0	11,2	1625	45,0	6500	420	1,73
304-24	40	1-1/2	-24	38,1	55,0	8,6	1250	35,0	5000	500	2,14
304-32	50	2	-32	50,8	68,0	7,8	1125	31,0	4500	630	2,96

Die Kombination von hoher Temperatur und hohem Druck kann die Lebensdauer des Schlauches verringern.
*Parker Armaturen-Serie 43 ist kompatibel mit diesem Schlauch-Typ in allen Nennweiten und ist nur verfügbar auf Anfrage.

Alle in der jeweils gültigen Preisliste fettgedruckten Teile sind ab Lager lieferbar.
Technische Änderungen vorbehalten.

402 – *Elite* Compact Schlauch

Hydraulische Vorsteuer-Anwendung

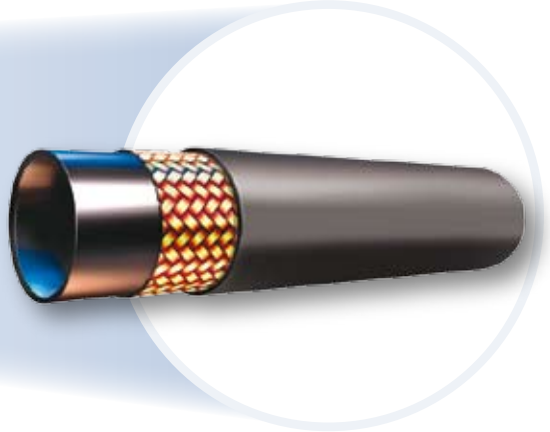

Hauptmerkmale

- *No-Skive* Compact Schlauch mit dünner Außenschicht
- Konstanter Druckbereich 10,0 MPa

Empfohlene Medien

Hydraulikflüssigkeiten auf Mineralölbasis, Wasser-Glykol und Schmieröle, Luft und Wasser.
Bei Luft- und Gasanwendungen mit einem Druck über 1,7 MPa muss die Außenschicht perforiert sein.
Für weitere Informationen, verwenden Sie bitte die Tabelle „Chemische Beständigkeit“ ab Seite Ab-16.

Hauptapplikationen/Einschränkungen

Mobil Hydraulik: Hydraulische Vorsteuerung

Schlauchaufbau

Seele: Nitril (NBR) Gummi
Druckträger: Ein Geflecht aus hochzugfestem Stahldraht
Decke: Synthetischer Gummi

Temperaturbereich

-40 °C bis +100 °C

Ausnahme: Luft ..... max. +70 °C
Wasser ..... max. +85 °C

Armaturen-Serie

Erhältlich als komplette Schlauchleitungen

XXXX-XX-XX Bestell-Nr.	Schlauch I.D.				Schlauch A.D.	Druckangaben: Max. dyn. Betriebsdruck		Druckangaben: Min. Berstdruck		Min. Biege-radius	Gewicht
	DN	Zoll	Size	mm	mm	MPa	psi	MPa	psi	mm	kg/m
402-4	6	1/4	-4	6,3	11,6	10,0	1450	40,0	5800	50	0,15
402-5	8	5/16	-5	7,9	13,2	10,0	1450	40,0	5800	60	0,18
402-6	10	3/8	-6	9,5	14,8	10,0	1450	40,0	5800	65	0,21
402-8	12	1/2	-8	12,7	18,6	10,0	1450	40,0	5800	75	0,29

Die Kombination von hoher Temperatur und hohem Druck kann die Lebensdauer des Schlauches verringern
*Kompatibel mit Parker zweiteiligen Armaturen. Die Verarbeitung kann nur mit frei einstellbaren Pressen erfolgen (Nippel – Serie 47 und Hülsen Serie 10049)

Alle in der jeweils gültigen Preisliste fettgedruckten Teile sind ab Lager lieferbar.
Technische Änderungen vorbehalten.

421RH – No-Skive Schlauch

mit feuerhemmender Außenschicht

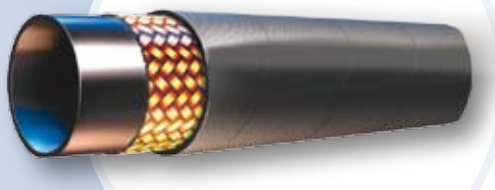

Hauptmerkmale

- Nitril-Innenschicht mit hoher chemischer Beständigkeit
  Auch beständig gegen Bio-Öle
- Passende No-Skive-Parkrimp Armaturen der Serie 48 mit Chrom (VI)-freier Oberfläche – sicher und zuverlässig

Zertifizierungen

- Deutsche Norm: DIN 5510-2
- Französische Norm: NF F16-101/102 I2/F3
- Britische Norm: BS 6853 - Table 4

Hauptapplikationen/Einschränkungen

Allgemeine Mitteldruck-Hydraulik und Pneumatik, sowie Wasser-/ Öl- Kühlkreisläufe

Spezifikationen

EN 853 1SN – ISO 1436 Typ 1 – SAE100R1AT

Schlauchaufbau

Seele: Nitril (NBR)
Druckträger: Ein Geflecht aus hochzugfestem Stahldraht
Decke: Feuerhemmender synthetischer Gummi

Empfohlene Medien

Hydraulikflüssigkeiten auf Mineralölbasis, Wasser-Glykol und Schmieröle, Luft und Wasser. Bei Luft- und Gasanwendungen mit einem Druck über 1,7 MPa muss die Außenschicht perforiert sein.
Für weitere Informationen, verwenden Sie bitte die Tabelle „Chemische Beständigkeit“ ab Seite Ab-16.

Temperaturbereich -40 °C bis +100 °C

Ausnahme: Luft ..... max. +70 °C
Wasser ..... max. +85 °C

Armaturen-Serie 48

XXXX-XX-XX Bestell-Nr.	Schlauch I.D.				Schlauch A.D.	Druckangaben: Max. dyn. Betriebsdruck		Druckangaben: Min. Berstdruck		Min. Biegeradius	Gewicht
	DN	Zoll	Size	mm	mm	MPa	psi	MPa	psi	mm	kg/m
421RH-20	32	1.1/4	-20	31,8	44,8	6,3	900	25,0	3600	420	1,19
421RH-24	40	1.1/2	-24	38,1	51,1	5,0	725	20,0	2900	500	1,49
421RH-32	50	2	-32	50,8	64,7	4,0	575	16,0	2300	630	2,23

Die Kombination von hoher Temperatur und hohem Druck kann die Lebensdauer des Schlauches verringern.

Alle in der jeweils gültigen Preisliste fettgedruckten Teile sind ab Lager lieferbar.
Technische Änderungen vorbehalten.

421SN – *No-Skive* Schlauch

EN 853 1SN – ISO 1436 Typ 1

Hauptmerkmale

- *No-Skive* Technik mit dünner Außenschicht
- Nitril (NBR) Innenschicht
  – erweiterte chemische Beständigkeit
- Freigegeben von DNV, GL, LR, RINA

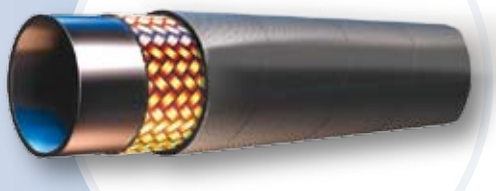

Hauptapplikationen/Einschränkungen

Für allgemeine Hydraulik Mitteldruck-Anwendungen in allen Märkten

Spezifikationen

EN 853 1SN – ISO 1436 Typ 1 – SAE100R1AT

Schlauchaufbau

Seele: Nitril (NBR))
Druckträger: Ein Geflecht aus hochzugfestem Stahldraht
Decke: Synthetischer Gummi

Empfohlene Medien

Hydraulikflüssigkeiten auf Mineralölbasis, Wasser-Glykol und Schmieröle, Luft und Wasser.
Bei Luft- und Gasanwendungen mit einem Druck über 1,7 MPa muss die Außenschicht perforiert sein.
Für weitere Informationen, verwenden Sie bitte die Tabelle „Chemische Beständigkeit“ ab Seite Ab-16.

Temperaturbereich

-40 °C bis +100 °C

Ausnahme: Luft ..... max. +70 °C
Wasser ..... max. +85 °C

Armaturen-Serie

48

XXXX-XX-XX Bestell-Nr.	Schlauch I.D.				Schlauch A.D.	Druckangaben: Max. dyn. Betriebsdruck		Druckangaben: Min. Berstdruck		Min. Biege-radius	Gewicht
	DN	Zoll	Size	mm	mm	MPa	psi	MPa	psi	mm	kg/m
421SN-4	6	1/4	-4	6,3	13,4	22,5	3250	90,0	13000	100	0,24
421SN-5	8	5/16	-5	7,9	15,0	21,5	3125	86,0	12500	115	0,27
421SN-6	10	3/8	-6	9,5	17,4	18,0	2600	72,0	10400	130	0,34
421SN-8	12	1/2	-8	12,7	20,7	16,0	2325	64,0	9300	180	0,43
421SN-10	16	5/8	-10	15,9	23,9	13,0	1875	52,0	7500	200	0,49
421SN-12	20	3/4	-12	19,1	27,8	10,5	1525	42,0	6100	240	0,63
421SN-16	25	1	-16	25,4	35,8	8,8	1275	35,0	5100	300	0,94
421SN-20	32	1.1/4	-20	31,8	44,8	6,3	900	25,0	3600	420	1,19
421SN-24	40	1.1/2	-24	38,1	51,1	5,0	725	20,0	2900	500	1,49
421SN-32	50	2	-32	50,8	64,7	4,0	575	16,0	2300	630	2,23

Die Kombination von hoher Temperatur und hohem Druck kann die Lebensdauer des Schlauches verringern.

Alle in der jeweils gültigen Preisliste fettgedruckten Teile sind ab Lager lieferbar.
Technische Änderungen vorbehalten.

421WC – No-Skive Schlauch

Galvanisierte Stahldrahtumflechtung

Hauptmerkmale

- No-Skive Schlauch-Technik mit dünner Außenschicht
- Beständig gegen Metall-Funkenflug und heiße Glasspritzer

Hauptapplikationen/Einschränkungen

Werkzeugmaschinen- und Glasindustrie

Spezifikationen

SAE 100 R1AT

Schlauchaufbau

Seele: Synthetischer Gummi
Druckträger: Ein Geflecht aus hochzugfestem Stahldraht
Decke: Galvanisiertes Stahldrahtgeflecht

Empfohlene Medien

Hydraulikflüssigkeiten auf Mineralöl oder Wasser-Glykol-Basis, Schmieröle, Luft und Wasser.
Für weitere Informationen, verwenden Sie bitte die Tabelle „Chemische Beständigkeit“ ab Seite Ab-16.

Temperaturbereich -30 °C bis +125 °C

Ausnahme: Luft ..... max. +70 °C
Wasser ..... max. +85 °C

Armaturen-Serie

Erhältlich als komplette Schlauchleitungen*

XXXX-XX-XX Bestell-Nr.	Schlauch I.D.				Schlauch A.D.	Druckangaben: Max. dyn. Betriebsdruck		Min. Berstdruck		Min. Biege-radius	Gewicht
	DN	Zoll	Size	mm	mm	MPa	psi	MPa	psi	mm	kg/m
421WC-4	6	1/4	-4	6,3	15,0	19,0	2750	76,0	11000	100	0,38
421WC-6	10	3/8	-6	9,5	19,0	15,5	2250	62,0	9000	130	0,54
421WC-8	12	1/2	-8	12,7	22,0	13,8	2000	55,0	8000	180	0,67
421WC-12	20	3/4	-12	19,1	29,0	8,6	1250	35,0	5000	240	0,95
421WC-16	25	1	-16	25,4	37,0	6,9	1000	28,0	4000	300	1,31

Die Kombination von hoher Temperatur und hohem Druck kann die Lebensdauer des Schlauches verringern.
*Die Parker Armaturen-Serie 43 ist kompatibel mit diesem Schlauchtyp und ist nur verfügbar auf Anfrage

Alle in der jeweils gültigen Preisliste fettgedruckten Teile sind ab Lager lieferbar.
Technische Änderungen vorbehalten.

422 – WORLDWIDE *No-Skive* Schlauch

ISO 1436 1SN

Hauptmerkmale

- Gemäß ISO 1436
- Weltweite Verfügbarkeit
- Weltweit gleiche Schlauchbeschriftung, Bestell-Nr. und Funktionalität
- *No-Skive* Technik mit dünner Außenschicht
- Nitrile Innenschicht für erweiterte chemische Beständigkeit
- Beständig gegen Bio-Öl

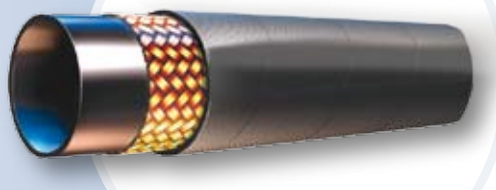

Hauptapplikationen/Einschränkungen

Generelle Mitteldruck-Hydraulikanwendungen

Spezifikationen

ISO 1436 – EN 853 1SN – SAE 100 R1 AT

Schlauchaufbau

Seele: Nitril (NBR)
Druckträger: Eine hochzugfeste Stahlgeflechteinlage
Decke: Synthetischer Gummi

Empfohlene Medien

Hydraulikflüssigkeiten auf Mineralölbasis, Wasser-Glykol und Schmieröle, Luft und Wasser. Bei Luft- und Gasanwendungen mit einem Druck über 1,7 MPa, muss die Außenschicht perforiert sein. Für weitere Informationen, verwenden Sie bitte die Tabelle „Chemische Beständigkeit“ ab Seite Ab-16.

Temperaturbereich

-40 °C bis +100 °C

Ausnahme: Luft ..... max. +70 °C
Wasser ..... max. +85 °C

Armaturen-Serie

48

XXXX-XX-XX Bestell-Nr.	Schlauch I.D.				Schlauch A.D.	Druckangaben: Max. dyn. Betriebsdruck		Druckangaben: Min. Berstdruck		Min. Biegeradius	Gewicht
	DN	Zoll	Size	mm	mm	MPa	psi	MPa	psi	mm	kg/m
422-4	6	1/4	-4	6,3	13,4	22,5	3250	90,0	13000	100	0,24
422-5	8	5/16	-5	7,9	15,0	21,5	3125	86,0	12500	115	0,27
422-6	10	3/8	-6	9,5	17,4	18,0	2600	72,0	10400	130	0,34
422-8	12	1/2	-8	12,7	20,7	16,0	2325	64,0	9300	180	0,43
422-10	16	5/8	-10	15,9	23,9	13,0	1875	52,0	7500	200	0,49
422-12	20	3/4	-12	19,0	27,8	10,5	1525	42,0	6100	240	0,63
422-16	25	1	-16	25,4	35,8	8,8	1275	35,0	5100	300	0,94
422-20	32	1.1/4	-20	31,8	44,8	6,3	900	25,0	3600	420	1,19
422-24	40	1.1/2	-24	38,1	51,1	5,0	725	20,0	2 900	500	1,49
422-32	50	2	-32	50,8	64,7	4,0	575	16,0	2 300	630	2,23

Die Kombination von hoher Temperatur und hohem Druck kann die Lebensdauer des Schlauches verringern.

Alle in der jeweils gültigen Preisliste fettgedruckten Teile sind ab Lager lieferbar.
Technische Änderungen vorbehalten.

424 – *No-Skive* Schlauch

Phosphat-Ester beständiger Schlauch

Hauptmerkmale

- *No-Skive* Schlauch-Technik mit dünner Außenschicht
- Nenndruck entspricht SAE 100 R1

Hauptapplikationen/Einschränkungen

Luft- und Raumfahrt, Gießereien, Stahlwerke :
Mitteldruck Hydraulikanwendungen mit phosphat-esterhaltigen Medien
Nicht geeignet für Anwendungen mit Medien auf Mineralölbasis

Spezifikationen

Parker Spezifikation

Schlauchaufbau

Seele: Synthetischer EPDM Gummi
Druckträger: Ein Geflecht aus hochzugfestem Stahldraht
Decke: Grüner synthetischer EPDM Gummi

Empfohlene Medien

Hydraulikflüssigkeiten auf Phosphatester-Basis, Wasser-Glykol, Luft und Wasser.
Für weitere Informationen, verwenden Sie bitte die Tabelle „Chemische Beständigkeit“ ab Seite Ab-16.

Temperaturbereich -40 °C bis +80 °C

Ausnahme: Luft ..... max. +70 °C
Flüssigkeiten auf Wasser und Wasser-Glykol-Basis .... max. +85 °C

Armaturen-Serie

Erhältlich als komplette Schlauchleitungen*

XXXX-XX-XX Bestell-Nr.	Schlauch I.D.				Schlauch A.D.	Druckangaben: Max. dyn. Betriebsdruck		Druckangaben: Min. Berstdruck		Min. Biege-radius	Gewicht
	DN	Zoll	Size	mm	mm	MPa	psi	MPa	psi	mm	kg/m
424-16	25	1	-16	25,4	36,0	6,9	1000	28,0	4000	300	0,94
424-20	32	1-1/4	-20	31,8	45,0	4,3	625	17,0	2500	420	1,19
424-24	40	1-1/2	-24	38,1	51,0	3,5	500	14,0	2000	500	1,49
424-32	50	2	-32	50,8	64,6	2,4	375	10,0	1500	630	2,23

Die Kombination von hoher Temperatur und hohem Druck kann die Lebensdauer des Schlauches verringern.
*Die Parker Armaturen-Serie 43 ist kompatibel mit diesem Schlauch-Typ und ist nur auf Anfrage erhältlich

Alle in der jeweils gültigen Preisliste fettgedruckten Teile sind ab Lager lieferbar.
Technische Änderungen vorbehalten.

426 – *No-Skive* Hochtemperatur Schlauch

SAE 100 R1 AT

Hauptmerkmale

- *No-Skive* Schlauch-Technik mit dünner Außenschicht
- Nenndruck entspricht SAE 100 R1

Hauptapplikationen/Einschränkungen

Mitteldruck Hydraulikanwendungen mit hohen Temperaturen

Spezifikationen

SAE 100 R1AT

Schlauchaufbau

Seele: Synthetischer PKR Gummi
Druckträger: Ein Geflecht aus hochzugfestem Stahldraht
Decke: Blauer synthetischer Gummi

Empfohlene Medien

Hydraulikflüssigkeiten auf Mineralöl oder Wasser-Glykol-Basis, Schmieröle, Luft und Wasser.
Für weitere Informationen, verwenden Sie bitte die Tabelle „Chemische Beständigkeit“ ab Seite Ab-16.

Temperaturbereich -46 °C bis +150 °C

Ausnahme: Luft ..... max. +70 °C
Wasser und Flüssigkeiten auf Wasser-Glykol-Basis ..... max. +85 °C

Armaturen-Serie

Parker Serie 43*
Parker Serie 48 für size -8 bis -16

XXXX-XX-XX Bestell-Nr.	Schlauch I.D.				Schlauch A.D.	Druckangaben: Max. dyn. Betriebsdruck		Druckangaben: Min. Berstdruck		Min. Biege-radius	Gewicht
	DN	Zoll	Size	mm	mm	MPa	psi	MPa	psi	mm	kg/m
426-4	6	1/4	-4	6,3	13,4	19,2	2750	77,0	11000	100	0,24
426-6	10	3/8	-6	9,5	17,4	15,7	2250	63,0	9000	125	0,34
426-8	12	1/2	-8	12,7	20,7	14,0	2000	56,0	8000	180	0,43
426-10	16	5/8	-10	15,9	23,9	10,5	1500	42,0	6000	200	0,49
426-12	20	3/4	-12	19,1	27,8	8,7	1250	35,0	5000	240	0,65
426-16	25	1	-16	25,4	35,8	7,0	1000	28,0	4000	300	0,98

Die Kombination von hoher Temperatur und hohem Druck kann die Lebensdauer des Schlauches verringern.
*Die Parker Armaturen-Serie 43 ist kompatibel mit diesem Schlauch-Typ in allen Nennweiten und ist verfügbar auf Anfrage.

Alle in der jeweils gültigen Preisliste fettgedruckten Teile sind ab Lager lieferbar.
Technische Änderungen vorbehalten.

436 – *No-Skive* Hochtemperatur Compact Schlauch

SAE 100R16

Hauptmerkmale

- *No-Skive* Technik mit dünner Außenschicht
- Compact Schlauch-Konstruktion mit engen Biegeradien

Hauptapplikationen/Einschränkungen

Mitteldruck Hydraulikanwendungen mit hohen Temperaturen

Spezifikationen

SAE 100 R16

Schlauchaufbau

Seele: Synthetischer PKR Gummi
Druckträger: Zwei hochzugfeste Stahlgeflechteinlagen
Decke: Blauer synthetischer Gummi

Empfohlene Medien

Hydraulikflüssigkeiten auf Mineralölbasis, Wasser-Glykol und Schmieröle, Luft und Wasser.
Für weitere Informationen, verwenden Sie bitte die Tabelle „Chemische Beständigkeit“ ab Seite Ab-16.

Temperaturbereich -48 °C bis +150 °C

Ausnahme: Luft ..... max. +70 °C
Wasser und Flüssigkeiten auf Wasser-Glykol-Basis ..... max. +85 °C

Armaturen-Serie 48

XXXX-XX-XX Bestell-Nr.	Schlauch I.D.				Schlauch A.D.	Druckangaben: Max. dyn. Betriebsdruck		Druckangaben: Min. Berstdruck		Min. Biege-radius	Gewicht
	DN	Zoll	Size	mm	mm	MPa	psi	MPa	psi	mm	kg/m
436-6-BLU-RL	10	3/8	-6	9,5	17,0	27,5	4000	110,0	16000	65	0,42
436-8-BLU-RL	12	1/2	-8	12,7	20,0	24,0	3500	96,0	14000	90	0,51
436-10-BLU-RL	16	5/8	-10	15,9	24,0	19,0	2750	76,0	11000	100	0,66
436-12-BLU-RL	20	3/4	-12	19,1	28,0	15,5	2250	62,0	9000	120	0,80
436-16-BLU-RL	25	1	-16	25,4	36,0	13,8	2000	55,0	8000	150	1,22

Die Kombination von hoher Temperatur und hohem Druck kann die Lebensdauer des Schlauches verringern.

Alle in der jeweils gültigen Preisliste fettgedruckten Teile sind ab Lager lieferbar.
Technische Änderungen vorbehalten.

441 – *No-Skive* Schlauch

ISO 11237 Typ R16 – SAE 100 R16

Hauptmerkmale

- *No-Skive* Schlauch-Technik
- Ein Stahldrahtgeflecht – Leistungsspektrum wie bei zwei Stahldrahtgeflechtlagen
- +125 °C Betriebstemperatur
- Einsetzbar sowohl mit Armaturen-Serie 46 als auch 48

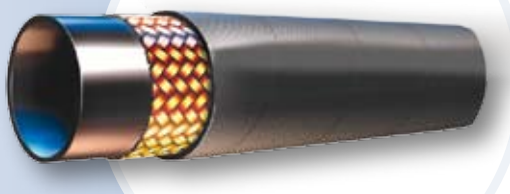

Hauptapplikationen/Einschränkungen

Allgemeine Mobil-Hydraulik (mobile Geräte) und Industrieanwendungen wobei die typischen Einsatzbereiche in Landmaschinen oder Steuerleitungen sind

Spezifikationen

ISO 11237 Typ R16 – SAE 100 R16

Schlauchaufbau

Seele: Synthetischer Gummi
Druckträger: Ein kompaktes Stahldrahtgeflecht (Hi-Pac)
Decke: Synthetischer Gummi

Empfohlene Medien

Hydraulikflüssigkeiten auf Mineralöl oder Wasser-Glykol-Basis, Schmieröle, Luft und Wasser.
Bei Luft- und Gasanwendungen mit einem Druck über 1,7 MPa muss die Außenschicht perforiert sein.
Für weitere Informationen, verwenden Sie bitte die Tabelle „Chemische Beständigkeit“ ab Seite Ab-16.

Temperaturbereich

-40 °C bis +125 °C

Ausnahme: Luft ..... max. +70 °C
Wasser ..... max. +85 °C

Armaturen-Serie

46 48

XXXX-XX-XX Bestell-Nr.	Schlauch I.D.				Schlauch A.D.	Druckangaben: Max. dyn. Betriebsdruck		Druckangaben: Min. Berstdruck		Min. Biegeradius	Gewicht
	DN	Zoll	Size	mm	mm	MPa	psi	MPa	psi	mm	kg/m
441-4	6	1/4	-4	6,3	13,4	34,5	5000	138,0	20000	50	0,27
441-5	8	5/16	-5	7,9	15,0	29,3	4250	117,0	17000	55	0,32
441-6	10	3/8	-6	9,5	17,4	27,5	4000	110,0	16000	65	0,42
441-8	12	1/2	-8	12,7	20,7	24,0	3500	96,0	14000	90	0,50
441-10	16	5/8	-10	15,9	23,8	19,0	2750	76,0	11000	100	0,65
441-12	20	3/4	-12	19,1	27,8	15,5	2250	62,0	9000	120	0,80
441-16	25	1	-16	25,4	35,8	13,8	2000	55,0	8000	150	1,22

Die Kombination von hoher Temperatur und hohem Druck kann die Lebensdauer des Schlauches verringern.

Alle in der jeweils gültigen Preisliste fettgedruckten Teile sind ab Lager lieferbar.
Technische Änderungen vorbehalten.

441RH – *No-Skive* Compact Schlauch

mit feuerhemmender Außenschicht

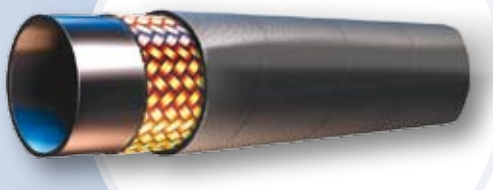

Hauptmerkmale

- 1 Drahtgeflechtslage – Leistung wie bei 2 Geflechtslagen
- +125 °C Betriebstemperatur
- Passend für *No-Skive*-Armaturen der Serien 46 und 48 mit Chrom (VI)-freier Oberfläche

Zertifizierungen

- Deutsche Norm: DIN 5510-2
- Französische Norm: NF F16-101/102 I2/F3
- Britische Norm: BS 6853 - Table 4

Hauptapplikationen/Einschränkungen

Allgemeine Mitteldruck-Hydraulik und Pneumatik, sowie Wasser-/Öl- Kühlkreisläufe

Spezifikationen

Parker Spezifikation, Betriebdruck gemäß SAE 100 R2, Biegeradius gemäß SAE 100 R16

Schlauchaufbau

Seele: Synthetischer Gummi
Druckträger: Ein kompaktes Stahldrahtgeflecht (Hi-Pac)
Decke: Feuerhemmender synthetischer Gummi

Empfohlene Medien

Hydraulikflüssigkeiten auf Mineralöl oder Wasser-Glykol-Basis, Schmieröle, Luft und Wasser. Bei Luft- und Gasanwendungen mit einem Druck über 1,7 MPa muss die Außenschicht perforiert sein.
Für weitere Informationen, verwenden Sie bitte die Tabelle „Chemische Beständigkeit“ ab Seite Ab-16.

Temperaturbereich -40 °C bis +125 °C

Ausnahme: Luft ..... max. +70 °C
Wasser ..... max. +85 °C

Armaturen-Serie 46 48

XXXX-XX-XX Bestell-Nr.	Schlauch I.D.				Schlauch A.D.	Druckangaben: Max. dyn. Betriebsdruck		Druckangaben: Min. Berstdruck		Min. Biege-radius	Gewicht
	DN	Zoll	Size	mm	mm	MPa	psi	MPa	psi	mm	kg/m
441RH-4	6	1/4	-4	6,3	13,4	34,5	5000	138,0	20000	50	0,27
441RH-5	8	5/16	-5	7,9	15,0	29,3	4250	117,0	17000	55	0,32
441RH-6	10	3/8	-6	9,5	17,4	27,5	4000	110,0	16000	65	0,42
441RH-8	12	1/2	-8	12,7	20,7	24,0	3500	96,0	14000	90	0,50
441RH-10	16	5/8	-10	15,9	23,8	19,0	2750	76,0	11000	100	0,65
441RH-12	20	3/4	-12	19,1	27,8	15,5	2250	62,0	9000	120	0,80
441RH-16	25	1	-16	25,4	35,8	13,8	2000	55,0	8000	150	1,22

The combination of high temperature and high pressure could reduce the hose life.

Alle in der jeweils gültigen Preisliste fettgedruckten Teile sind ab Lager lieferbar.
Technische Änderungen vorbehalten.

451TC – *No-Skive* Tough Cover Schlauch

ISO 11237 Typ R17 – SAE 100 R17

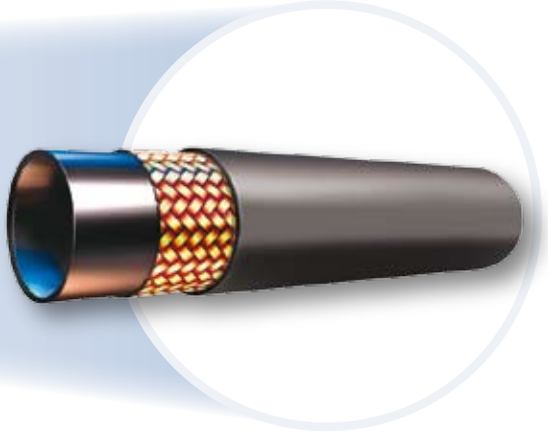

Hauptmerkmale

- *No-Skive* Schlauch-Technik mit dünner Außenschicht
- Hoch abriebfeste Außenschicht – TOUGH COVER
- Mit konstanten Druckwerten (21,0 MPa)

Hauptapplikationen/Einschränkungen

Mitteldruck-Hydraulik-Anwendungen mit extremen mechanischen Beanspruchungen

Spezifikationen

ISO 11237 Typ R17 – SAE 100 R17

Schlauchaufbau

Seele: Nitril (NBR) Gummi
Druckträger: Ein Geflecht aus hochzugfestem Stahldraht
Decke: Synthetischer Gummi

Empfohlene Medien

Hydraulikflüssigkeiten auf Mineralölbasis, Wasser-Glykol, Schmieröle, Luft und Wasser.
Bei Luft- und Gasanwendungen mit einem Druck über 1,7 MPa muss die Außenschicht perforiert sein.
Für weitere Informationen, verwenden Sie bitte die Tabelle „Chemische Beständigkeit“ ab Seite Ab-16.

Temperaturbereich -40 °C bis +100 °C

Ausnahme: Luft ..... max. +70 °C
Wasser ..... max. +85 °C

Armaturen-Serie 48

XXXX-XX-XX Bestell-Nr.	Schlauch I.D.				Schlauch A.D.	Druckangaben: Max. dyn. Betriebsdruck		Druckangaben: Min. Berstdruck		Min. Biege-radius	Gewicht
	DN	Zoll	Size	mm	mm	MPa	psi	MPa	psi	mm	kg/m
451TC-4-RL	6	1/4	-4	6,3	13,4	21,0	3000	84,0	12000	50	0,24
451TC-6-RL	10	3/8	-6	9,5	17,2	21,0	3000	84,0	12000	65	0,34
451TC-8-RL	12	1/2	-8	12,7	20,4	21,0	3000	84,0	12000	90	0,52
451TC-10-RL	16	5/8	-10	15,9	23,8	21,0	3000	84,0	12000	100	0,66
451TC-12-RL	20	3/4	-12	19,1	27,8	21,0	3000	84,0	12000	120	0,86
451TC-16-RL	25	1	-16	25,4	35,4	21,0	3000	84,0	12000	150	1,17

Die Kombination von hoher Temperatur und hohem Druck kann die Lebensdauer des Schlauches verringern.
RL = nur als Trommelware erhältlich

Alle in der jeweils gültigen Preisliste fettgedruckten Teile sind ab Lager lieferbar.
Technische Änderungen vorbehalten.

461LT – *Elite* Compact Schlauch

EN 857 2SC

Hauptmerkmale

- *No-Skive* Schlauch-Technik mit dünner Außenschicht
- Hervorragende Ozonbeständigkeit
- Ideal für Niedertemperatur-Anwendungen (-50 °C)

Hauptapplikationen/Einschränkungen

Mobil Hydraulik Anwendungen:
Anwendungen im Niedertemperaturbereich, Forstmaschinen, Kühlhäuser

Spezifikationen

EN 857 2SC

Schlauchaufbau

Seele: Synthetischer Gummi
Druckträger: Zwei hochzugfeste Stahlgeflechteinlagen
Decke: Synthetischer Gummi

Empfohlene Medien

Hydraulikflüssigkeiten auf Mineralöl oder Wasser-Glykol-Basis, Schmieröle, Luft und Wasser.
Bei Luft- und Gasanwendungen mit einem Druck über 1,7 MPa muss die Außenschicht perforiert sein.
Für weitere Informationen, verwenden Sie bitte die Tabelle „Chemische Beständigkeit“ ab Seite Ab-16.

Temperaturbereich -50 °C bis +100 °C

Ausnahme: Luft ..... max. +70 °C
Wasser ..... max. +85 °C

Armaturen-Serie 46

XXXX-XX-XX Bestell-Nr.	Schlauch I.D.				Schlauch A.D.	Druckangaben: Max. dyn. Betriebsdruck		Druckangaben: Min. Berstdruck		Min. Biege-radius	Gewicht
	DN	Zoll	Size	mm	mm	MPa	psi	MPa	psi	mm	kg/m
461LT-4	6	1/4	-4	6,3	13	42,5	6160	170,0	24640	75	0,30
461LT-5	8	5/16	-5	7,9	15	40,0	5800	160,0	23200	85	0,35
461LT-6	10	3/8	-6	9,5	17	35,0	5075	140,0	20300	90	0,42
461LT-8	12	1/2	-8	12,7	21	31,0	4495	124,0	17980	130	0,52
461LT-10	16	5/8	-10	15,9	24	28,0	4060	112,0	16240	160	0,66
461LT-12	20	3/4	-12	19,1	28	28,0	4060	112,0	16240	195	0,86
461LT-16	25	1	-16	25,4	35	21,0	3045	84,0	12180	250	1,17

Die Kombination von hoher Temperatur und hohem Druck kann die Lebensdauer des Schlauches verringern

Alle in der jeweils gültigen Preisliste fettgedruckten Teile sind ab Lager lieferbar.
Technische Änderungen vorbehalten.

462 – *Elite* Compact Schlauch

EN 857 2SC / ISO11237 Typ 2SC

Hauptmerkmale

- *No-Skive* Schlauch-Technik – Compact Design
- Nitril (NBR) Innenschicht
  – erweiterte chemische Beständigkeit
- Hohe Schlauchflexibilität
- Übertrifft die Anforderungen der EN ISO Spezifikation in Bezug auf Betriebsdruck, Biegeradius und Abriebfestigkeit

Hauptapplikationen/Einschränkungen

Für anspruchsvolle Mitteldruck-Hydraulik Anwendungen

Spezifikationen

EN 857 2SC / ISO11237 Typ 2SC

Schlauchaufbau

Seele: Nitril (NBR) Gummi
Druckträger: Zwei hochzugfeste Stahlgeflechteinlagen
Decke: Synthetischer abriebfester Gummi

Empfohlene Medien

Hydraulikflüssigkeiten auf Mineralöl oder Wasser-Glykol-Basis, Schmieröle, Luft und Wasser.
Für weitere Informationen, verwenden Sie bitte die Tabelle „Chemische Beständigkeit“ ab Seite Ab-16.

Temperaturbereich -40 °C bis +100 °C

Ausnahme: Luft ..... max. +70 °C
Wasser ..... max. +85 °C

Armaturen-Serie 46

Bestell-Nr.	Schlauch I.D.				Schlauch A.D.	Druckangaben: Max. dyn. Betriebsdruck		Druckangaben: Min. Berstdruck		Min. Biegeradius	Gewicht
	DN	Zoll	Size	mm	mm	MPa	psi	MPa	psi	mm	kg/m
462-4	6	1/4	-4	6,3	13,4	42,5	6160	170,0	24640	75	0,30
462-5	8	5/16	-5	7,9	15,0	40,0	5800	160,0	23200	85	0,35
462-6	10	3/8	-6	9,5	17,2	35,0	5075	140,0	20300	90	0,42
462-8	12	1/2	-8	12,7	20,4	31,0	4495	124,0	17980	130	0,52
462-10	16	5/8	-10	15,9	23,9	28,0	4060	112,0	16240	160	0,66
462-12	20	3/4	-12	19,1	27,7	28,0	4060	112,0	16240	195	0,86
462-16	25	1	-16	25,4	35,4	21,0	3045	84,0	12180	250	1,17
462-4-WR	6	1/4	-4	6,3	13,4	42,5	6160	170,0	24640	75	0,30
462-5-WR	8	5/16	-5	7,9	15,0	40,0	5800	160,0	23200	85	0,35
462-6-WR	10	3/8	-6	9,5	17,2	35,0	5075	140,0	20300	90	0,42
462-8-WR	12	1/2	-8	12,7	20,4	31,0	4495	124,0	17980	130	0,52
462-10-WR	16	5/8	-10	15,9	23,9	28,0	4060	112,0	16240	160	0,66
462-12-WR	20	3/4	-12	19,1	27,7	28,0	4060	112,0	16240	195	0,86
462-16-WR	25	1	-16	25,4	35,4	21,0	3045	84,0	12180	250	1,17
462-20-WR	32	1.1/4	-20	31,8	43,0	17,2	2495	68,8	9980	335	1,50

Die Kombination von hoher Temperatur und hohem Druck kann die Lebensdauer des Schlauches verringern.

Bestell-Nr. ohne Anhang: mit glatter Aussenschicht-Struktur.
Bestell-Nr. mit Anhang (WR): mit gewickelter Aussenschicht-Struktur.

Alle in der jeweils gültigen Preisliste fettgedruckten Teile sind ab Lager lieferbar.
Technische Änderungen vorbehalten.

462ST – *Elite* Super Tough Compact Schlauch

EN 857 2SC / ISO11237 Typ 2SC

Hauptmerkmale

- *No-Skive* Schlauch-Technik – Compact Design
- Nitril (NBR) Innenschicht
  – erweiterte chemische Beständigkeit
- Extrem hohe Abriebfestigkeit
  – SUPER TOUGH -Außenschicht

Hauptapplikationen/Einschränkungen

Mobil Hydraulik:
Mitteldruck Hydraulik Anwendungen mit extrem hoher Abriebbeanspruchung

Spezifikationen

EN 857 2SC / ISO11237 Typ 2SC

Schlauchaufbau

Seele: Nitril (NBR) Gummi
Druckträger: Zwei hochzugfeste Stahlgeflechteinlagen
Decke: Synthetischer Gummi mit Polyethylen Außenschicht

Empfohlene Medien

Hydraulikflüssigkeiten auf Mineralölbasis, Wasser-Glykol, Schmieröle, Luft und Wasser.
Bei Luft- und Gasanwendungen mit einem Druck über 1,7 MPa muss die Außenschicht perforiert sein.
Für weitere Informationen, verwenden Sie bitte die Tabelle „Chemische Beständigkeit“ ab Seite Ab-16.

Temperaturbereich

-40 °C bis +100 °C

Ausnahme: Luft ..... max. +70 °C
Wasser ..... max. +85 °C

Armaturen-Serie

46

Bestell-Nr.	Schlauch I.D.				Schlauch A.D.	Druckangaben: Max. dyn. Betriebsdruck		Druckangaben: Min. Berstdruck		Min. Biege-radius	Gewicht
	DN	Zoll	Size	mm	mm	MPa	psi	MPa	psi	mm	kg/m
462ST-4	6	1/4	-4	6,3	13,4	42,5	6500	170,0	24600	75	0,30
462ST-5	8	5/16	-5	7,9	15,0	40,0	5800	160,0	23200	85	0,35
462ST-6	10	3/8	-6	9,5	17,2	35,0	5000	140,0	20000	90	0,42
462ST-8	12	1/2	-8	12,7	20,4	31,0	4450	124,0	17800	125	0,52
462ST-10	16	5/8	-10	15,9	23,9	28,0	4000	112,0	16000	160	0,66
462ST-12	20	3/4	-12	19,1	27,7	28,0	4000	112,0	16000	195	0,86
462ST-16	25	1	-16	25,4	35,4	21,0	3000	84,0	12000	250	1,17
462ST-20	32	1.1/4	-20	31,8	43,0	17,2	2495	68,8	9980	335	1,50

Die Kombination von hoher Temperatur und hohem Druck kann die Lebensdauer des Schlauches verringern.

Alle in der jeweils gültigen Preisliste fettgedruckten Teile sind ab Lager lieferbar.
Technische Änderungen vorbehalten.

463 – *No-Skive* Compact Schlauch

Hochdruck-Reiniger-Schlauch

Hauptmerkmale

- Zwei-Lagen *No-Skive* Compact Design
- Für den Einsatz mit Wasser bis zu einer konstanten Temperatur von +120 °C
- Einsetzbar mit der Armaturen-Serie 46

Hauptapplikationen/Einschränkungen

Hochdruck-Reiniger

Schlauchaufbau

Seele: Synthetischer Gummi
Druckträger: Zwei hochzugfeste Stahlgeflechteinlagen
Decke: Synthetischer Gummi in schwarz oder blau

Temperaturbereich Wasser bis max. +120 °C

Armaturen-Serie 46

XXXX-XX-XX Bestell-Nr.	Schlauch I.D.				Schlauch A.D.	Druckangaben: Max. dyn. Betriebsdruck		Druckangaben: Min. Berstdruck		Min. Biege-radius	Gewicht
	DN	Zoll	Size	mm	mm	MPa	psi	MPa	psi	mm	kg/m
463-5-RL	8	5/16	-5	7,9	15,0	40,0	5800	120,0	17400	75	0,31
463-5-BLU-RL	8	5/16	-5	7,9	15,0	40,0	5800	120,0	17400	75	0,31
463-6-RL	10	3/8	-6	9,5	17,4	40,0	5800	120,0	17400	90	0,38
463-6-BLU-RL	10	3/8	-6	9,5	17,4	40,0	5800	120,0	17400	90	0,38
463-8-RL	12	1/2	-8	12,7	20,6	35,0	5075	105,0	15225	110	0,48
463-8-BLU-RL	12	1/2	-8	12,7	20,6	35,0	5075	105,0	15225	110	0,48

Die Kombination von hoher Temperatur und hohem Druck kann die Lebensdauer des Schlauches verringern.
RL = nur als Trommelware erhältlich
Gummi-Knickschutz Bestellnummern WKS-X-XXX in schwarz oder blau finden Sie auf Seite Eb-12.

Alle in der jeweils gültigen Preisliste fettgedruckten Teile sind ab Lager lieferbar.
Technische Änderungen vorbehalten.

471TC/472TC – *No-Skive* Compact Schlauch

EN 857 2SC / ISO11237 Typ 2SC

Hauptmerkmale

- *No-Skive* Schlauch-Technik – Compact Design
- 472TC: Nitril (NBR) Innenschicht
  – für eine Vielzahl von Hydraulikflüssigkeiten
- Kleiner Biegeradius
- Hoch abriebfeste Außenschicht TOUGH COVER

Hauptapplikationen/Einschränkungen

Mitteldruck Hydraulikanwendungen mit engen Biegeradien

Spezifikationen

EN 857 2SC / ISO11237 Typ 2SC

Schlauchaufbau

Seele 471TC: Synthetischer Gummi
Seele 472TC: Nitril (NBR)
Druckträger: Zwei hochzugfeste Stahlgeflechteinlagen
Decke: Synthetischer Gummi

Empfohlene Medien

Hydraulikflüssigkeiten auf Mineralöl oder Wasser-Glykol-Basis, Schmieröle, Luft und Wasser.
Bei Luft- und Gasanwendungen mit einem Druck über 1,7 MPa muss die Außenschicht perforiert sein.
Für weitere Informationen, verwenden Sie bitte die Tabelle „Chemische Beständigkeit“ ab Seite Ab-16.

Temperaturbereich

-40 °C bis +100 °C

Ausnahme: Luft ..... max. +70 °C
Wasser ..... max. +85 °C

Armaturen-Serie

48

XXXX-XX-XX Bestell-Nr.	Schlauch I.D.				Schlauch A.D.	Druckangaben: Max. dyn. Betriebsdruck		Druckangaben: Min. Berstdruck		Min. Biege-radius	Gewicht
	DN	Zoll	Size	mm	mm	MPa	psi	MPa	psi	mm	kg/m
471TC-4	6	1/4	-4	6,3	13	40,0	5800	160,0	23200	50	0,30
471TC-5	8	5/16	-5	7,9	15	36,0	5250	144,0	21000	55	0,35
471TC-6	10	3/8	-6	9,5	17	35,0	5000	140,0	20000	65	0,42
471TC-8	12	1/2	-8	12,7	20	29,7	4250	119,0	17000	90	0,52
471TC-10	16	5/8	-10	15,9	24	25,0	3625	100,0	14500	100	0,66
471TC-12	20	3/4	-12	19,1	28	21,5	3125	86,0	12500	120	0,86
471TC-16	25	1	-16	25,4	35	17,5	2500	70,0	10000	150	1,17
472TC-20	32	1.1/4	-20	31,8	45	15,7	2250	63,0	9000	210	2,01
472TC-24	40	1.1/2	-24	38,1	51	12,5	1800	50,0	7200	250	2,16
472TC-32	50	2	-32	50,8	65	9,0	1300	36,0	5200	315	2,90

Die Kombination von hoher Temperatur und hohem Druck kann die Lebensdauer des Schlauches verringern.

Alle in der jeweils gültigen Preisliste fettgedruckten Teile sind ab Lager lieferbar.
Technische Änderungen vorbehalten.

492 – *Elite* Compact Schlauch

EN 857 1SC / ISO11237 Typ 1SC

Hauptmerkmale

- *No-Skive* Schlauch-Technik – Compact Design
- Nitril (NBR) Innenschicht
  – erweiterte chemische Beständigkeit
- Übertrifft die Anforderungen der EN ISO Spezifikation in Bezug auf Betriebsdruck, Biegeradius und Abriebfestigkeit

Hauptapplikationen/Einschränkungen

Für anspruchsvolle Mitteldruck-Hydraulik-Anwendungen

Spezifikationen

EN 857 1SC / ISO11237 Typ 1SC

Schlauchaufbau

Seele: Nitril (NBR)
Druckträger: Ein Geflecht aus hochzugfestem Stahldraht
Decke: Synthetischer Gummi

Empfohlene Medien

Hydraulikflüssigkeiten auf Mineralöl oder Wasser-Glykol-Basis, Schmieröle, Luft und Wasser.
Bei Luft- und Gasanwendungen mit einem Druck über 1,7 MPa muss die Außenschicht perforiert sein.
Für weitere Informationen, verwenden Sie bitte die Tabelle „Chemische Beständigkeit“ ab Seite Ab-16.

Temperaturbereich -40 °C bis +100 °C

Ausnahme: Luft ..... max. +70 °C
Wasser ..... max. +85 °C

Armaturen Serie

46

XXXX-XX-XX Bestell-Nr.	Schlauch I.D. DN	Zoll	Size	mm	Schlauch A.D. mm	Druckangaben: Max. dyn. Betriebsdruck MPa	psi	Min. Berstdruck MPa	psi	Min. Biegeradius mm	Gewicht kg/m
492-4	6	1/4	-4	6,3	11,5	28,0	4060	112,0	16240	75	0,18
492-5	8	5/16	-5	7,9	13,6	25,0	3625	100,0	14500	85	0,21
492-6	10	3/8	-6	9,5	15,5	22,5	3260	90,0	13050	90	0,25
492-8	12	1/2	-8	12,7	18,9	19,0	2755	76,0	11020	130	0,33
492-10	16	5/8	-10	15,9	22,2	15,0	2175	60,0	8700	150	0,41
492-12	20	3/4	-12	19,1	26,0	15,0	2175	60,0	8700	180	0,56
492-16	25	1	-16	25,4	33,3	11,0	1595	44,0	6380	230	0,75
492-4-WR	6	1/4	-4	6,3	11,5	28,0	4060	112,0	16240	75	0,18
492-5-WR	8	5/16	-5	7,9	13,6	25,0	3625	100,0	14500	85	0,21
492-6-WR	10	3/8	-6	9,5	15,5	22,5	3260	90,0	13050	90	0,25
492-8-WR	12	1/2	-8	12,7	18,9	19,0	2755	76,0	11020	130	0,33
492-10-WR	16	5/8	-10	15,9	22,2	15,0	2175	60,0	8700	150	0,41
492-12-WR	20	3/4	-12	19,1	26,0	15,0	2175	60,0	8700	180	0,56
492-16-WR	25	1	-16	25,4	33,3	11,0	1595	44,0	6380	230	0,75
492-20-WR	32	1.1/4	-20	31,8	40,0	7,5	1085	30,0	4350	335	0,93

Die Kombination von hoher Temperatur und hohem Druck kann die Lebensdauer des Schlauches verringern.

Bestell-Nr. ohne Anhang: mit glatter Aussenschicht-Struktur.
Bestell-Nr. mit Anhang (WR): mit gewickelter Aussenschicht-Struktur.

Alle in der jeweils gültigen Preisliste fettgedruckten Teile sind ab Lager lieferbar.
Technische Änderungen vorbehalten.

492ST – *Elite* Super Tough Compact Schlauch

EN 857 1SC / ISO11237 Typ 1SC

Hauptmerkmale

- *No-Skive* Schlauch-Technik – Compact Design
- Nitril (NBR) Innenschicht
  – erweiterte chemische Beständigkeit
- Extrem hohe Abriebfestigkeit der Außenschicht SUPER TOUGH

Hauptapplikationen/Einschränkungen

Mobil Hydraulik-Anwendungen :
Mitteldruck Hydraulikanwendungen mit extrem hoher Abriebfestigkeit

Spezifikationen

EN 857 1SC / ISO11237 Typ 1SC

Schlauchaufbau

Seele: Nitril (NBR)
Druckträger: Ein Geflecht aus hochzugfestem Stahldraht
Decke: Synthetischer Gummi mit Polyethylene Außenschicht

Empfohlene Medien

Hydraulikflüssigkeiten auf Mineralöl oder Wasser-Glykol-Basis, Schmieröle, Luft und Wasser.
Bei Luft- und Gasanwendungen mit einem Druck über 1,7 MPa muss die Außenschicht perforiert sein.
Für weitere Informationen, verwenden Sie bitte die Tabelle „Chemische Beständigkeit“ ab Seite Ab-16.

Temperaturbereich

-40 °C bis +100 °C

Ausnahme: Luft ..... max. +70 °C
Wasser ..... max. +85 °C

Armaturen-Serie

46

XXXX-XX-XX Bestell-Nr.	Schlauch I.D.				Schlauch A.D.	Druckangaben: Max. dyn. Betriebsdruck		Druckangaben: Min. Berstdruck		Min. Biege-radius	Gewicht
	DN	Zoll	Size	mm	mm	MPa	psi	MPa	psi	mm	kg/m
492ST-4	6	1/4	-4	6,3	12,0	28,0	4000	112,0	16240	75	0,18
492ST-5	8	5/16	-5	7,9	13,6	25,0	3625	100,0	14500	85	0,21
492ST-6	10	3/8	-6	9,5	15,5	22,5	3260	90,0	13050	90	0,25
492ST-8	12	1/2	-8	12,7	18,9	19,0	2755	76,0	11020	130	0,33
492ST-10	16	5/8	-10	15,9	22,3	15,0	2175	60,0	8700	150	0,41
492ST-12	20	3/4	-12	19,1	26,0	15,0	2175	60,0	8700	180	0,56
492ST-16	25	1	-16	25,4	33,6	11,0	1595	44,0	6380	230	0,75
492ST-20	32	1.1/4	-20	31,8	40,0	7,5	1085	30,0	4350	335	0,93

Die Kombination von hoher Temperatur und hohem Druck kann die Lebensdauer des Schlauches verringern.

Alle in der jeweils gültigen Preisliste fettgedruckten Teile sind ab Lager lieferbar.
Technische Änderungen vorbehalten.

493 – No-Skive Compact Schlauch

Hochdruck-Reiniger-Schlauch

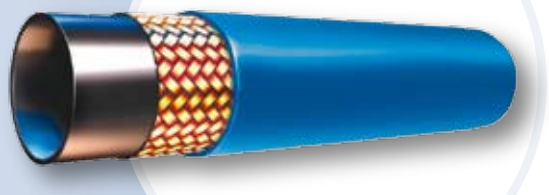

Hauptmerkmale

- 1-Lagen No-Skive Konstruktion
- Für den Einsatz mit Wasser bis zu einer konstanten Temperatur von +120 °C
- Einsetzbar mit der No-Skive Armaturen-Serie 48

Hauptapplikationen/Einschränkungen

Hochdruck-Reiniger

Schlauchaufbau

Seele: Synthetischer Gummi
Druckträger: Ein Geflecht aus hochzugfestem Stahldraht
Decke: Synthetischer Gummi in schwarz oder blau

Temperaturbereich Wasser: max. +120 °C

Armaturen-Serie 48

XXXX-XX-XX Bestell-Nr.	Schlauch I.D.				Schlauch A.D.	Druckangaben: Max. dyn. Betriebsdruck		Druckangaben: Min. Berstdruck		Min. Biege-radius	Gewicht
	DN	Zoll	Size	mm	mm	MPa	psi	MPa	psi	mm	kg/m
493-4-RL	6	1/4	-4	6,3	13,4	20,0	2898	60,0	8695	60	0,18
493-4-BLU-RL	6	1/4	-4	6,3	13,4	20,0	2898	60,0	8695	60	0,18
493-5-RL	8	5/16	-5	7,9	15,0	20,0	2898	60,0	8695	75	0,21
493-5-BLU-RL	8	5/16	-5	7,9	15,0	20,0	2898	60,0	8695	75	0,21
493-6-RL	10	3/8	-6	9,5	17,4	20,0	2898	60,0	8695	90	0,25
493-6-BLU-RL	10	3/8	-6	9,5	17,4	20,0	2898	60,0	8695	90	0,25
493-8-RL	12	1/2	-8	12,7	20,6	17,5	2536	52,5	7608	110	0,33
493-8-BLU-RL	12	1/2	-8	12,7	20,6	17,5	2536	52,5	7608	110	0,33

Die Kombination von hoher Temperatur und hohem Druck kann die Lebensdauer des Schlauches verringern
RL = nur als Trommelware erhältlich
Gummi-Knickschutz Bestellnummern WKS-X-XXX in schwarz oder blau finden Sie auf Seite Eb-12.

Alle in der jeweils gültigen Preisliste fettgedruckten Teile sind ab Lager lieferbar.
Technische Änderungen vorbehalten.

692 – *Elite* Compact Schlauch

Konstante Druckwerte mit engen Biegeradien

Hauptmerkmale

- *No-Skive* Schlauch-Technik – Compact Design
- Nitril (NBR) Innenschicht
  – erweiterte chemische Beständigkeit
- Konstante Druckwerte (21,0 MPa)

Hauptapplikationen/Einschränkungen

Förderzeuge:
Generelle Hydraulik-Anwendungen mit geringen Biegeradien

Spezifikationen

Parker Spezifikation

Schlauchaufbau

Seele: Nitril (NBR)
Druckträger: Ein oder zwei Geflechteinlagen aus hochzugfestem Stahldraht
Decke: Synthetischer Gummi

Empfohlene Medien

Hydraulikflüssigkeiten auf Mineralöl oder Wasser-Glykol-Basis, Schmieröle, Luft und Wasser.
Bei Luft- und Gasanwendungen mit einem Druck über 1,7 MPa muss die Außenschicht perforiert sein.
Für weitere Informationen, verwenden Sie bitte die Tabelle „Chemische Beständigkeit“ ab Seite Ab-16.

Temperaturbereich

-40 °C bis +80 °C

Ausnahme: Luft ..... max. +70 °C

Armaturen-Serie

46

XXXX-XX-XX Bestell-Nr.	Schlauch I.D.				Schlauch A.D.	Druckangaben: Max. dyn. Betriebsdruck		Druckangaben: Min. Berstdruck		Min. Biege-radius	Gewicht
	DN	Zoll	Size	mm	mm	MPa	psi	MPa	psi	mm	kg/m
692-4	6	1/4	-4	6,3	11,5	21,0	3045	84,0	12180	40	0,18
692-5	8	5/16	-5	7,9	13,6	21,0	3045	84,0	12180	40	0,21
692-6	10	3/8	-6	9,5	15,5	21,0	3045	84,0	12180	40	0,25
692-8	12	1/2	-8	12,7	20,4	21,0	3045	84,0	12180	50	0,52
692-10	16	5/8	-10	15,9	23,9	21,0	3045	84,0	12180	60	0,66

Die Kombination von hoher Temperatur und hohem Druck kann die Lebensdauer des Schlauches verringern.

Alle in der jeweils gültigen Preisliste fettgedruckten Teile sind ab Lager lieferbar.
Technische Änderungen vorbehalten.

692Twin – *Elite* Compact Schlauch

Zwillingsschlauch mit konstanten Druckwerten für enge Biegeradien

Hauptmerkmale

- *No-Skive* Schlauch-Technik – Compact Design
- Nitril (NBR) Innenschicht
  – erweiterte chemische Beständigkeit
- Konstante Druckwerte (21,0 MPa)

Hauptapplikationen/Einschränkungen

Einsatz am Gabelstapler-Mast/Förderzeuge :
Für Hydraulik-Anwendungen wo geringe Biegeradien gefordert sind

Spezifikationen

Parker Sezifikation

Schlauchaufbau

Seele: Nitril (NBR)
Druckträger: Ein oder zwei Geflechteinlagen aus hochzugfestem Stahldraht
Decke: Synthetischer Gummi

Empfohlene Medien

Hydraulikflüssigkeiten auf Mineralöl-, Wasser-Glykol- und Wasser-Öl-Emulsionsbasis, Schmieröle, Rohöle und Kraftstoffe, Luft und Wasser.
Für weitere Informationen, verwenden Sie bitte die Tabelle „Chemische Beständigkeit“ ab Seite Ab-16.

Temperaturbereich -40 °C bis +80 °C

Ausnahme: Luft ..... max. +70 °C

Armaturen-Serie 46

XXXX-XX-XX Bestell-Nr.	Schlauch I.D.				Schlauch A.D.	Druckangaben: Max. dyn. Betriebsdruck		Druckangaben: Min. Berstdruck		Min. Biege-radius	Gewicht
	DN	Zoll	Size	mm	mm	MPa	psi	MPa	psi	mm	kg/m
692-4-4	6	1/4	-4	6,3	25,8	21,0	3045	84,0	12180	40	0,34
692-5-5	8	5/16	-5	7,9	27,4	21,0	3045	84,0	12180	40	0,40
692-6-6	10	3/8	-6	9,5	31,2	21,0	3045	84,0	12180	40	0,48
692-8-8	12	1/2	-8	12,7	41,5	21,0	3045	84,0	12180	50	1,02
692-10-10	16	5/8	-10	15,9	48,7	21,0	3045	84,0	12180	60	1,30

Die Kombination von hoher Temperatur und hohem Druck kann die Lebensdauer des Schlauches verringern.

Alle in der jeweils gültigen Preisliste fettgedruckten Teile sind ab Lager lieferbar.
Technische Änderungen vorbehalten.

811 – *No-Skive* Saug- und Rücklaufschlauch

SAE 100 R4

Hauptmerkmale

- *No-Skive* Schlauch-Technik
- Enge Biegeradien

Hauptapplikationen/Einschränkungen

Für alle Märkte: Für umfassenden Einsatz

Schlauchaufbau

Seele: Synthetischer Gummi

Druckträger: Zwei Textilgeflechte mit einer Stahldrahtspirale als Einlage zur Stabilisierung unter Vakuum

Decke: Öl-, witterungsbeständiger und abriebfester synth. Gummi.

Empfohlene Medien

Hydraulikflüssigkeiten auf Mineralöl-, Wasser-Glykol- und Wasser-Öl-Emulsionsbasis, Schmieröle, Rohöle und Kraftstoffe, Luft und Wasser.
Für weitere Informationen, verwenden Sie bitte die Tabelle „Chemische Beständigkeit“ ab Seite Ab-16.

Temperatur Bereich -40 °C bis +100 °C

Ausnahme: Luft ..... max. +70 °C
Wasser ..... max. +85 °C

Armaturen-Serie

** 48

XXXX-XX-XX Bestell-Nr.	Schlauch-I.D. DN	Zoll	Size	mm	Schlauch A.D. mm	Druckangaben: Max. dyn. Betriebsdruck MPa	psi	Mind. Berstdruck MPa	psi	Vakuum Kilo pascal*1 kPa	Min. Biegeradius mm	Gewicht kg/m
811-12**	20	3/4	-12	19,1	30,0	2,1	300	8,3	1200	85	65	0,63
811-16**	25	1	-16	25,4	38,0	1,7	250	6,9	1000	85	75	0,96
811-20	32	1-1/4	-20	31,8	45,0	1,4	200	5,5	800	85	100	1,22
811-24	40	1-1/2	-24	38,1	52,0	1,0	150	4,1	600	85	130	1,55
811-32	50	2	-32	50,8	64,0	0,7	100	2,8	400	85	150	1,87

*1 = Der in der Tabelle genannte Vakuum-Wert ist ein Unterdruckwert in kPa. Für einen absoluten Druckwert in kPa subtrahieren Sie den genannten Wert von 101 kPa.
*2 = size -12 und -16: Verarbeitung nur auf Parkrimp 2 Presse oder frei einstellbarer Pressen
Size -40 und -48 auf Anfrage, mit Nippel Serie 88 und Klemme

Alle in der jeweils gültigen Preisliste fettgedruckten Teile sind ab Lager lieferbar.
Technische Änderungen vorbehalten.

881 – *No-Skive* Saug- und Rücklaufschlauch

SAE 100 R4

Hauptmerkmale

- *No-Skive* Schlauch-Technik
- Bis zu +121 °C Betriebstemperatur
- Schlauchdecke: MSHA-Freigabe

Hauptapplikationen/Einschränkungen

Für alle Märkte: Für Hochtemperaturanwendungen und generellen Einsatz

Schlauchaufbau

Seele: Synthetischer Gummi

Druckträger: Zwei Textilgeflechte mit einer Stahldrahtspirale als Einlage zur Stabilisierung unter Vakuum.

Decke: Öl-, witterungsbeständiger und abriebfester synth. Gummi mit MSHA – Freigabe.

Empfohlene Medien

Hydraulikflüssigkeiten auf Mineralöl-, Wasser-Glykol- und Wasser-Öl-Emulsionsbasis, Schmieröle, Rohöle und Kraftstoffe, Luft und Wasser.
Für weitere Informationen, verwenden Sie bitte die Tabelle „Chemische Beständigkeit“ ab Seite Ab-16.

Temperatur Bereich

-40 °C bis +121 °C

Ausnahme: Luft ..... max. +70 °C
Wasser ..... max. +85 °C

Armaturen-Serie

size -12/-16 ..... Serie 43
size -20/-24/-32 ..... Serie 48

XXXX-XX-XX Bestell-Nr.	Schlauch-I.D. DN	Zoll	Size	mm	Schlauch A.D. mm	Druckangaben: Max. dyn. Betriebsdruck MPa	psi	Mind. Berstdruck MPa	psi	Vakuum Kilo pascal*1 kPa	Min. Biegeradius mm	Gewicht kg/m
881-20	32	1.1/4	-20	31,8	45,0	1,4	200	5,5	800	95	200	1,32
881-24	40	1.1/2	-24	38,1	52,0	1,0	150	4,1	600	95	250	1,65
881-32	50	2	-32	50,8	63,0	0,7	100	2,8	400	95	300	1,89

*1 = Der in der Tabelle genannte Vakuum-Wert ist ein Unterdruckwert in kPa. Für einen absoluten Druckwert in kPa subtrahieren Sie den genannten Wert von 101 kPa.
Size -40 und -48 auf Anfrage, mit Nippel Serie 88 und Klemme

Alle in der jeweils gültigen Preisliste fettgedruckten Teile sind ab Lager lieferbar.
Technische Änderungen vorbehalten.

Armaturen Übersicht Serie 46 / 48

DIN	**CA** Cb-1 DKOL	**CE** Cb-2 DKOL 45°	**CF** Cb-3 DKOL 90°	**D0** Cb-4 CEL	**C0** Cb-5 DKM oder DKLL	**C3** Cb-6 DKL	**C4** Cb-7 DKL 45°
	C5 Cb-8 DKL 90°	**1D** Cb-9 BEL	**DD** Cb-10 BEL 45°	**5D** Cb-11 BEL 90°	**C9** Cb-12 DKOS	**0C** Cb-13 DKOS 45°	**1C** Cb-14 DKOS 90°
	D2 Cb-15 CES	**C6** Cb-16 DKS	**3D** Cb-17 BES	**49** Cb-56 Ringauge metrisch	**9B** Dichtkopf mit Überwurfmutter 45° Winkelstück	**9C** 90° Winkelstück	
BSP	**92** Cb-18 DKR	**B1** Cb-19 DKR 45°	**B2** Cb-20 DKR 90°	**B4** Cb-21 DKR 90° (Kompakt)	**EA** Cb-22 DKOR	**EB** Cb-23 DKOR 45°	**EC** Cb-24 DKOR 90°
	D9 Cb-25 AGR	**91** Cb-26 AGR-K	**B5** Cb-27 Dichtbund mit BSP Überwurfmutter (flachdichtend)	**34** Rohrstutzen			
SAE	**01** Cb-28 AGN	**02** NPTF Innengewinde Gerade	**03** Cb-29 AGJ	**04** Cb-30 Gewindezapfen SAE 45°	**05** Cb-31 SAE Einschraubzapfen mit O-Ring	**06** Cb-32 **68** DKJ	**08** Cb-33 AGS
	13 NPTF Einschraubzapfen drehbar	**33** Cb-34 Gewindezapfen JIC 37° 45° Bogen	**37** Cb-35 **3V** DKJ 45°	**39** Cb-36 **3W** DKJ 90°	**41** Cb-37 **3Y** DKJ 90°L	**L9** Cb-38 DKJ 90° M	**93** Cb-39 SAE JIC 37° Dichtkonus mit Überwurfmutter 90° Kompaktbogen
Flansch	**15** Cb-40 **4A** SFL	**16** SFL 22.5°	**17** Cb-41 **4F** SFL 45°	**19** Cb-42 **4N** SFL 90°	**6A** Cb-43 SFS	**6F** Cb-44 SFS 45°	**6N** Cb-45 SFS 90°
	89 SFL 90° - lang	**XA** Caterpillar Flanschbund gerade	**XF** Caterpillar Flanschbund 45° Bogen	**XG** Caterpillar Flanschbund 60° Bogen	**XN** Caterpillar Flanschbund 90° Bogen		

ORFS

- **JC** Cb-46 — ORFS - kurz
- **JS** Cb-47 — ORFS - lang
- **J7** Cb-48 — ORFS 45°
- **J9** Cb-49 — ORFS Überwurfmutter 90°
- **J1** Cb-50 — ORFS 90° – extra lang
- **J5** Cb-51 — ORFS 90° – lang
- **JM** Cb-52 — ORFS Gewindezapfen
- **JD** Cb-53 — ORFS-Gewindezapfen Schottverschraubung mit O-Ring

JIS

- **FU** Cb-61 — GUI
- **GU** Cb-62 — GUO
- **MU** Cb-63 — JIS 30° Dichtkonus mit Überwurfmutter metrisch
- **MZ** Cb-64 — JIS 30° Dichtkonus mit Überwurfmutter metrisch – 90° Bogen
- **UT** Cb-65 — JIS-Einschraubzapfen BSP mit 60° Dichtkonus

Französische Reihe

- **FG** Cb-54 — Einschraubzapfen frz. Gas Reihe
- **F2** Cb-55 — Dichtkopf mit Überwurfmutter frz. Gas Reihe
- **F4** Cb-57 — Dichtkopf mit Überwurfmutter frz. Gas Reihe
- **F6** Cb-58 — Anschlußzapfen frz. metrische Reihe
- **F9** Cb-59 — Dichtkopf mit Überwurfmutter frz. metrische Reihe
- **FA** Cb-60 — Anschlußzapfen frz. metrische Reihe

Hochdruckreiniger

- **CW** Cb-69 — Waschgeräteanschluss
- **PW** Cb-71 — Waschgeräteanschluss
- **NW** Cb-70 — Waschgeräteanschluss

sonstige

- **XU** Cb-66 — Komatsu 30° Dichtkonus mit Überwurfmutter
- **XY** — Komatsu 30° Dichtkonus mit Überwurfmutter 90° Bogen
- **DK** Cb-67 — Gewindezapfen Schottverschraubung leichte Reihe
- **DX** Cb-68 — Dichtkopf mit O-Ring und Überwurfmutter leichte Reihe
- **FF** — Metru-Lok Dichtkopf
- **AF** — Einschraubzapfen zylindrisches BSP-Gewinde mit O-Ring Dichtung
- **NM** — Zöll. Einschraubzapfen ED-Dichtung
- **YW** — Rohrstutzen metrisch – A-Lok
- **VW121** — Dichtkopf mit BSP Überwurfmutter VW-Norm 39-V-16 631
- **82** — Push-Lok Verbinder
- **DP** — Stecknippel – Verteiler
- **DR** — Stecknippel – Verteiler
- **5C** — Dichtkopf für 60° Konus
- **6C** — Dichtkopf für 60° Konus 45° Winkelstück
- **7C** — Dichtkopf für 60° Konus 90° Winkelstück
- **5S** — Dichtkopf mit Überwurfmutter und O-Ring kurzer Pilot
- **5H** — Dichtkopf mit Überwurfmutter und O-Ring drehbar – 45° Bogen kurzer Pilot
- **5T** — Dichtkopf mit Überwurfmutter und O-Ring drehbar – 90° Bogen kurzer Pilot
- **59PT** — Dichtkopf mit Überwurfmutter und O-Ring drehbar – langer Pilot mit Ansatz für R134a
- **5LPT** — Dichtkopf mit Überwurfmutter und O-Ring – drehbar 90° Bogen – langer Pilot mit Ansatz bei 180° für R134a
- **T1** — Gewindezapfen mit O-Ring

CA – Dichtkegel mit Überwurfmutter und O-Ring – leichte Reihe

ISO 12151-2-SWS-L – DKOL

Geprüfte Armaturenserie für Schlauchtypen:

46 441/441RH/461LT/462/462ST/463/492/492ST/692/692 TWIN

48 301SN/302/421RH/421SN/422/426/436/441/441RH/451TC/471TC/472TC/493/811/881

XXXX-XX-XX Bestell-Nr. 46	48	Schlauch I.D. DN	Zoll	Size	mm	Gewinde metrisch	Rohr A.D. mm	A mm	B mm	W mm
1CA46-6-4	1CA48-6-4	6	1/4	-4	6,3	M12x1,5	6	46	22	14
1CA46-8-4	1CA48-8-4	6	1/4	-4	6,3	M14x1,5	8	46	22	17
1CA46-10-4	1CA48-10-4	6	1/4	-4	6,3	M16x1,5	10	46	22	19
1CA46-12-4	1CA48-12-4	6	1/4	-4	6,3	M18x1,5	12	46	22	22
1CA46-8-5	1CA48-8-5	8	5/16	-5	7,9	M14x1,5	8	51	26	17
1CA46-10-5	1CA48-10-5	8	5/16	-5	7,9	M16x1,5	10	46	22	19
1CA46-12-5	1CA48-12-5	8	5/16	-5	7,9	M18x1,5	12	46	23	22
1CA46-8-6	1CA48-8-6	10	3/8	-6	9,5	M14x1,5	8	49	26	17
1CA46-10-6	1CA48-10-6	10	3/8	-6	9,5	M16x1,5	10	46	23	19
1CA46-12-6	1CA48-12-6	10	3/8	-6	9,5	M18x1,5	12	46	23	22
1CA46-15-6	1CA48-15-6	10	3/8	-6	9,5	M22x1,5	15	47	24	27
1CA46-18-6	1CA48-18-6	10	3/8	-6	9,5	M26x1,5	18	50	28	32
1CA46-12-8	1CA48-12-8	12	1/2	-8	12,7	M18x1,5	12	50	26	22
1CA46-15-8	1CA48-15-8	12	1/2	-8	12,7	M22x1,5	15	50	26	27
1CA46-18-8	1CA48-18-8	12	1/2	-8	12,7	M26x1,5	18	49	25	32
1CA46-15-10	1CA48-15-10	16	5/8	-10	15,9	M22x1,5	15	54	29	27
1CA46-18-10	1CA48-18-10	16	5/8	-10	15,9	M26x1,5	18	51	26	32
1CA46-18-12	1CA48-18-12	20	3/4	-12	19,1	M26x1,5	18	51	25	32
1CA46-22-10	1CA48-22-10	16	5/8	-10	15,9	M30x2	22	55	30	36
1CA46-22-12	1CA48-22-12	20	3/4	-12	19,1	M30x2	22	56	30	36
1CA46-28-12	1CA48-28-12	20	3/4	-12	19,1	M36x2	28	61	35	41
1CA46-22-16	1CA48-22-16	25	1	-16	25,4	M30x2	22	60	30	36
1CA46-28-16	1CA48-28-16	25	1	-16	25,4	M36x2	28	63	33	41
1CA46-35-16	1CA48-35-16	25	1	-16	25,4	M45x2	35	63	33	50
	1CA48-28-20	32	1-1/4	-20	31,8	M36x2	28	81	34	41
1CA46-35-20		32	1-1/4	-20	31,8	M45x2	35	66	28	50
	1CA48-35-20	32	1-1/4	-20	31,8	M45x2	35	82	35	50
	1CA48-42-24	40	1-1/2	-24	38,1	M52x2	42	77	39	60
	1CA48-42-24C	40	1-1/2	-24	38,1	M52x2	42	77	39	60

Schlaucharmaturen werden standardmäßig mit ozonbeständigen Nitrile (NBR) O-Ringen geliefert. Betriebstempertur von -30 °C bis +105 °C.
Schlaucharmaturen mit Spezial-O-Ring (Viton oder EPDM) sind erhältlich auf Anfrage. O-Ring-Größen und Bestell-Nummern finden Sie im Kapitel Eb

Alle in der jeweils gültigen Preisliste fettgedruckten Teile sind ab Lager lieferbar.
Technische Änderungen vorbehalten.

Material: Stahl, Chrom (VI)-frei
C: Edelstahl

CE – Dichtkegel mit Überwurfmutter und O-Ring – leichte Reihe – 45° Bogen

ISO 12151-2-SWS – DKOL 45°

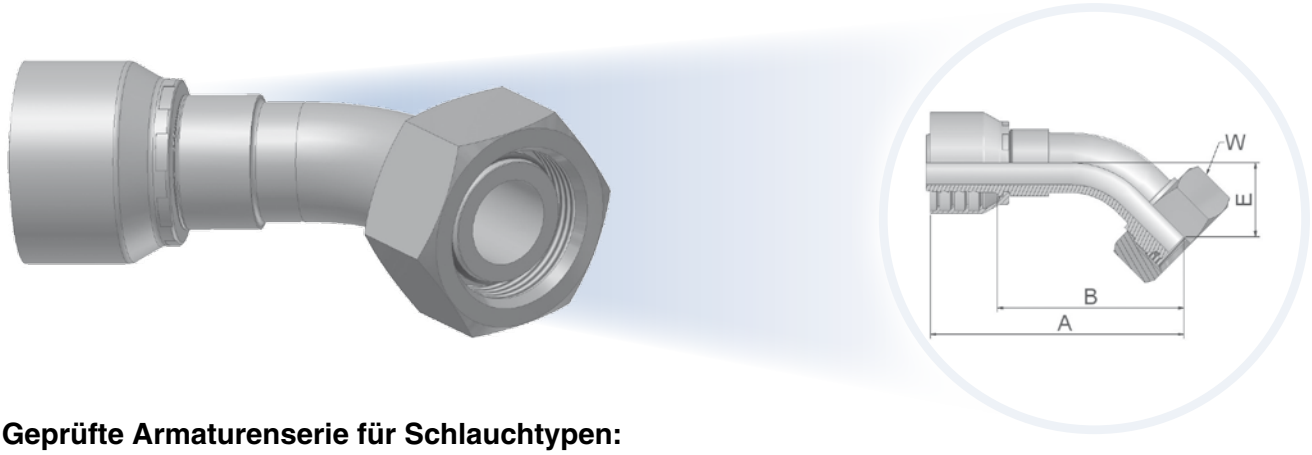

Geprüfte Armaturenserie für Schlauchtypen:

46 441/441RH/461LT/462/462ST/463/492/492ST/692/692 TWIN

48 301SN/302/421RH/421SN/422/426/436/441/441RH/451TC/471TC/472TC/493/811/881

XXXX-XX-XX Bestell-Nr. 46	48	Schlauch I.D. DN	Zoll	Size	mm	Gewinde metrisch	Rohr A.D. mm	A mm	B mm	E mm	W mm
1CE46-6-4	1CE48-6-4	6	1/4	-4	6,3	M12x1,5	6	70	46	19	14
1CE46-8-4	1CE48-8-4	6	1/4	-4	6,3	M14x1,5	8	59	35	16	17
1CE46-10-4	1CE48-10-4	6	1/4	-4	6,3	M16x1,5	10	59	35	16	19
1CE46-12-4	1CE48-12-4	6	1/4	-4	6,3	M18x1,5	12	59	36	16	22
1CE46-8-5	1CE48-8-5	8	5/16	-5	7,9	M14x1,5	8	64	41	19	17
1CE46-10-5	1CE48-10-5	8	5/16	-5	7,9	M16x1,5	10	67	44	16	19
1CE46-12-5	1CE48-12-5	8	5/16	-5	7,9	M18x1,5	12	62	38	17	22
1CE46-10-6	1CE48-10-6	10	3/8	-6	9,5	M16x1,5	10	68	45	20	19
1CE46-12-6	1CE48-12-6	10	3/8	-6	9,5	M18x1,5	12	68	45	19	22
1CE46-15-6	1CE48-15-6	10	3/8	-6	9,5	M22x1,5	15	69	46	20	27
1CE46-12-8	1CE48-12-8	12	1/2	-8	12,7	M18x1,5	12	74	51	23	22
1CE46-15-8	1CE48-15-8	12	1/2	-8	12,7	M22x1,5	15	71	47	22	27
1CE46-18-8	1CE48-18-8	12	1/2	-8	12,7	M26x1,5	18	71	47	22	32
1CE46-15-10	1CE48-15-10	16	5/8	-10	15,9	M22x1,5	15	79	54	26	27
1CE46-18-10	1CE48-18-10	16	5/8	-10	15,9	M26x1,5	18	76	50	23	32
1CE46-22-10	1CE48-22-10	16	5/8	-10	15,9	M30x2	22	82	57	24	36
1CE46-18-12	1CE48-18-12	20	3/4	-12	19,1	M26x1,5	18	90	64	28	32
1CE46-22-12	1CE48-22-12	20	3/4	-12	19,1	M30x2	22	89	62	26	36
1CE46-28-12	1CE48-28-12	20	3/4	-12	19,1	M36x2	28	90	64	28	41
1CE46-22-16	1CE48-22-16	25	1	-16	25,4	M30x2	22	108	78	33	36
1CE46-28-16	1CE48-28-16	25	1	-16	25,4	M36x2	28	113	83	33	41
1CE46-35-20		32	1-1/4	-20	31,8	M45x2	35	130	92	32	50
	1CE48-35-20	32	1-1/4	-20	31,8	M45x2	35	141	94	38	50
	1CE48-42-24	40	1-1/2	-24	38,1	M52x2	42	155	117	49	60
	1CE48-42-24C	40	1-1/2	-24	38,1	M52x2	42	155	117	49	60

Schlaucharmaturen werden standardmäßig mit ozonbeständigen Nitrile (NBR) O-Ringen geliefert. Betriebstempertur von -30 °C bis +105 °C.
Schlaucharmaturen mit Spezial-O-Ring (Viton oder EPDM) sind erhältlich auf Anfrage. O-Ring-Größen und Bestell-Nummern finden Sie im Kapitel Eb
Material: Stahl, Chrom (VI)-frei.; C: Edelstahl

Alle in der jeweils gültigen Preisliste fettgedruckten Teile sind ab Lager lieferbar.
Technische Änderungen vorbehalten.

CF – Dichtkegel mit Überwurfmutter und O-Ring – leichte Reihe – 90° Bogen

ISO 12151-2-SWS – DKOL 90°

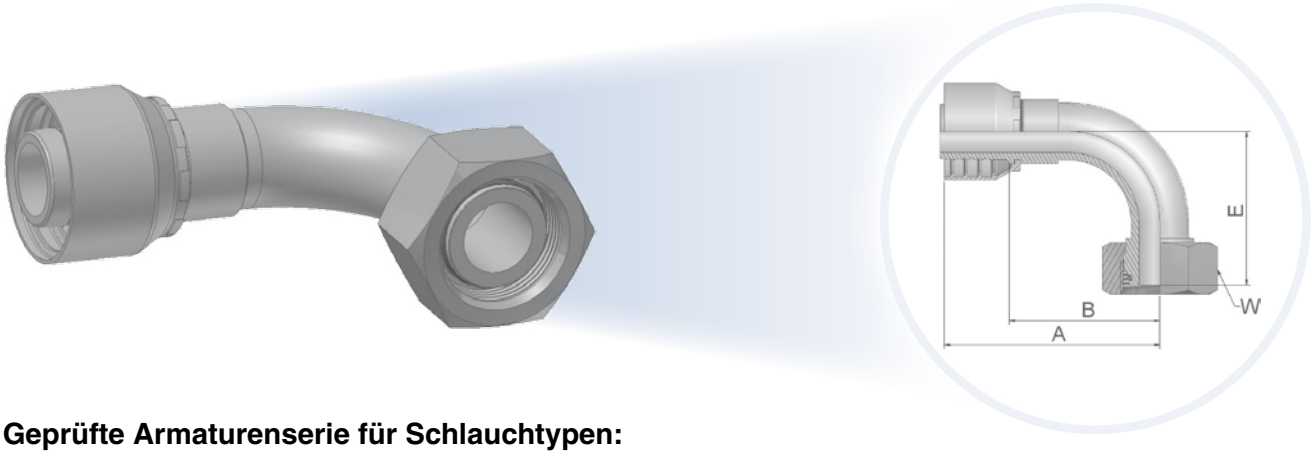

Geprüfte Armaturenserie für Schlauchtypen:

46 441/441RH/461LT/462/462ST/463/492/492ST/692/692 TWIN

48 301SN/302/421RH/421SN/422/426/436/441/441RH/451TC/471TC/472TC/493/811/881

XXXX-XX-XX Bestell-Nr. 46	48	Schlauch I.D. DN	Zoll	Size	mm	Gewinde metrisch	Rohr A.D. mm	A mm	B mm	E mm	W mm
1CF46-6-4	1CF48-6-4	6	1/4	-4	6,3	M12x1,5	6	57	33	33	14
1CF46-8-4	1CF48-8-4	6	1/4	-4	6,3	M14x1,5	8	51	28	29	17
1CF46-10-4	1CF48-10-4	6	1/4	-4	6,3	M16x1,5	10	50	26	29	19
1CF46-12-4	1CF48-12-4	6	1/4	-4	6,3	M18x1,5	12	50	26	29	22
1CF46-8-5	1CF48-8-5	8	5/16	-5	7,9	M14x1,5	8	63	39	34	17
1CF46-10-5	1CF48-10-5	8	5/16	-5	7,9	M16x1,5	10	61	37	29	19
1CF46-12-5	1CF48-12-5	8	5/16	-5	7,9	M18x1,5	12	61	37	30	22
1CF46-10-6	1CF48-10-6	10	3/8	-6	9,5	M16x1,5	10	60	37	37	19
1CF46-12-6	1CF48-12-6	10	3/8	-6	9,5	M18x1,5	12	58	35	36	22
1CF46-15-6	1CF48-15-6	10	3/8	-6	9,5	M22x1,5	15	58	35	36	27
1CF46-18-6	1CF48-18-6	10	3/8	-6	9,5	M26x1,5	18	63	40	38	32
1CF46-12-8	1CF48-12-8	12	1/2	-8	12,7	M18x1,5	12	63	39	45	22
1CF46-15-8	1CF48-15-8	12	1/2	-8	12,7	M22x1,5	15	61	37	43	27
1CF46-18-8	1CF48-18-8	12	1/2	-8	12,7	M26x1,5	18	65	41	43	32
1CF46-15-10	1CF48-15-10	16	5/8	-10	15,9	M22x1,5	15	66	41	50	27
1CF46-18-10	1CF48-18-10	16	5/8	-10	15,9	M26x1,5	18	66	41	45	32
1CF46-22-10	1CF48-22-10	16	5/8	-10	15,9	M30x2	22	71	46	47	36
1CF46-18-12	1CF48-18-12	20	3/4	-12	19,1	M26x1,5	18	80	54	56	32
1CF46-22-12	1CF48-22-12	20	3/4	-12	19,1	M30x2	22	80	54	55	36
1CF46-28-12	1CF48-28-12	20	3/4	-12	19,1	M36x2	28	76	50	57	41
1CF46-22-16	1CF48-22-16	25	1	-16	25,4	M30x2	22	102	72	74	36
1CF46-28-16	1CF48-28-16	25	1	-16	25,4	M36x2	28	100	70	71	41
	1CF48-22-20	32	1-1/4	-20	31,8	M30x2	22	130	83	81	36
	1CF48-28-20	32	1-1/4	-20	31,8	M36x2	28	130	83	81	41
1CF46-35-20		32	1-1/4	-20	31,8	M45x2	35	124	87	79	50
	1CF48-35-20	32	1-1/4	-20	31,8	M45x2	35	130	83	79	50
	1CF48-42-24	40	1-1/2	-24	38,1	M52x2	42	139	101	101	60
	1CF48-42-24C	40	1-1/2	-24	38,1	M52x2	42	138	101	101	60

Schlaucharmaturen werden standardmäßig mit ozonbeständigen Nitrile (NBR) O-Ringen geliefert. Siehe Kapitel Eb für Spezial O-Ringe.
Alle in der jeweils gültigen Preisliste fettgedruckten Teile sind ab Lager lieferbar.
Technische Änderungen vorbehalten.

Material: Stahl, Chrom (VI)-frei , gelb chromatiert
C: Edelstahl

DO – Gewindezapfen – leichte Reihe

ISO 12151-2-S – CEL

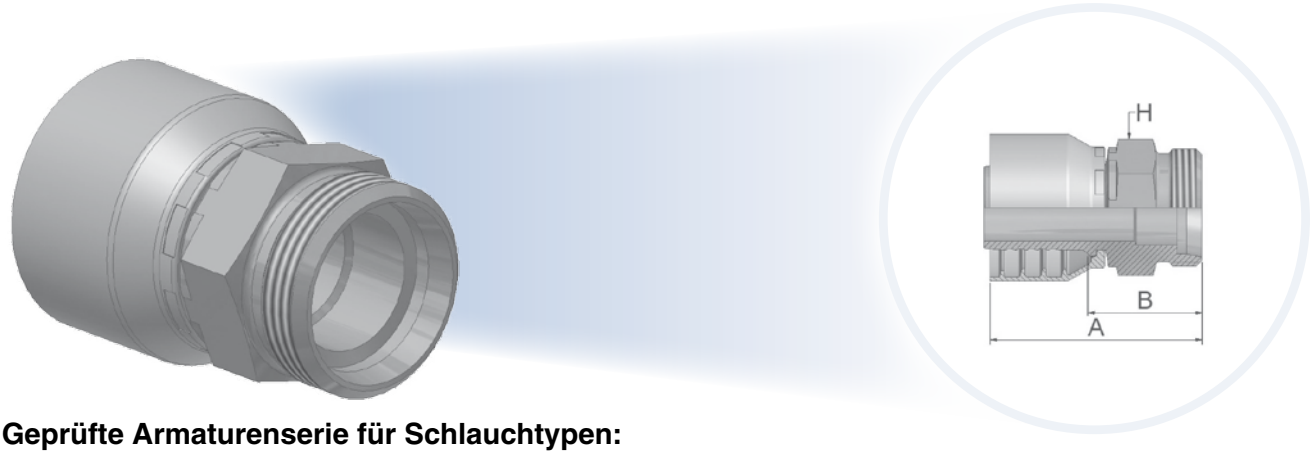

Geprüfte Armaturenserie für Schlauchtypen:

46 441/441RH/461LT/462/462ST/463/492/492ST/692/692 TWIN

48 301SN/302/421RH/421SN/422/426/436/441/441RH/451TC/471TC/472TC/493/811/881

XXXX-XX-XX Bestell-Nr. 46	48	Schlauch I.D. DN	Zoll	Size	mm	Gewinde metrisch	Rohr A.D. mm	A mm	B mm	H mm
1D046-6-4	1D048-6-4	6	1/4	-4	6,3	M12x1,5	6	44	20	12
1D046-8-4	1D048-8-4	6	1/4	-4	6,3	M14x1,5	8	46	22	14
1D046-10-4	1D048-10-4	6	1/4	-4	6,3	M16x1,5	10	48	24	17
1D046-12-4	1D048-12-4	6	1/4	-4	6,3	M18x1,5	12	48	24	19
1D046-8-5	1D048-8-5	8	5/16	-5	7,9	M14x1,5	8	44	20	14
1D046-10-5	1D048-10-5	8	5/16	-5	7,9	M16x1,5	10	48	24	17
1D046-12-5	1D048-12-5	8	5/16	-5	7,9	M18x1,5	12	48	24	19
1D046-10-6	1D048-10-6	10	3/8	-6	9,5	M16x1,5	10	47	24	17
1D046-12-6	1D048-12-6	10	3/8	-6	9,5	M18x1,5	12	47	24	19
1D046-15-6	1D048-15-6	10	3/8	-6	9,5	M22x1,5	15	49	26	22
1D046-12-8	1D046-12-8	12	1/2	-8	12,7	M18x1,5	12	47	23	19
1D046-15-8	1D048-15-8	12	1/2	-8	12,7	M22x1,5	15	50	26	22
1D046-18-8	1D048-18-8	12	1/2	-8	12,7	M26x1,5	18	53	29	27
1D046-15-10	1D048-15-10	16	5/8	-10	15,9	M22x1,5	15	55	30	27
1D046-18-10	1D048-18-10	16	5/8	-10	15,9	M26x1,5	18	55	30	27
1D046-18-12	1D048-18-12	20	3/4	-12	19,1	M26x1,5	18	55	29	27
1D046-22-12	1D048-22-12	20	3/4	-12	19,1	M30x2	22	59	33	30
1D046-28-12	1D048-28-12	20	3/4	-12	19,1	M36x2	28	60	34	36
1D046-28-16	1D048-28-16	25	1	-16	25,4	M36x2	28	65	35	36
1D046-35-20		32	1-1/4	-20	31,8	M45x2	35	78	40	46
	1D048-35-20	32	1-1/4	-20	31,8	M45x2	35	85	38	46
	1D048-42-24	40	1-1/2	-24	38,1	M52x2	42	77	39	55
	1D048-42-24C	40	1-1/2	-24	38,1	M52x2	42	77	39	55

Material: Stahl, Chrom (VI)-frei.
C: Edelstahl

Alle in der jeweils gültigen Preisliste fettgedruckten Teile sind ab Lager lieferbar.
Technische Änderungen vorbehalten.

CO – Dichtkopf mit Überwurfmutter – sehr leichte Reihe

DKM

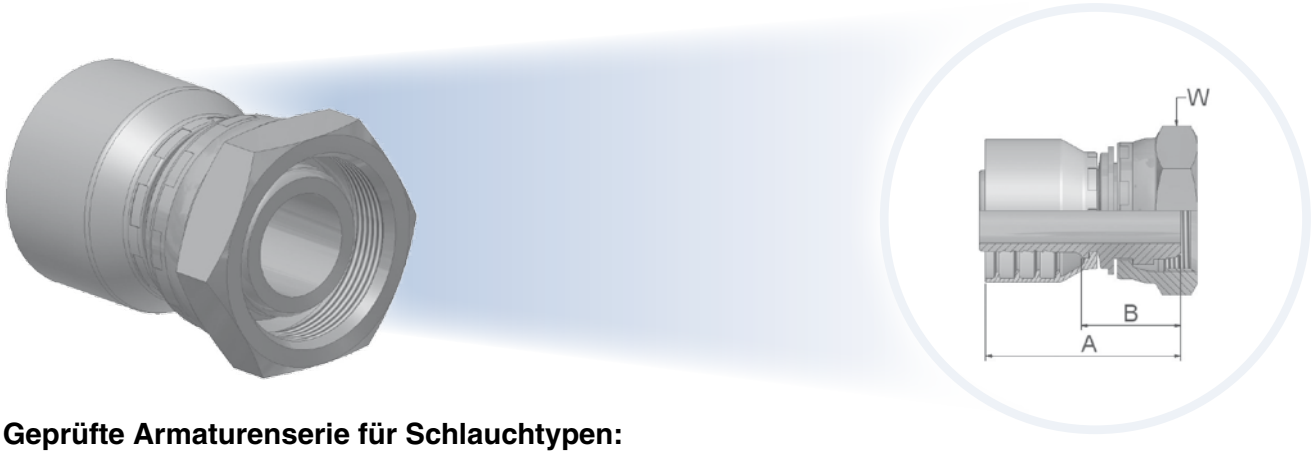

Geprüfte Armaturenserie für Schlauchtypen:

46 441/441RH/461LT/462/462ST/463/492/492ST/692/692 TWIN

48 301SN/302/421RH/421SN/422/426/436/441/441RH/451TC/471TC/472TC/493/811/881

XXXX-XX-XX Bestell-Nr. 46	Bestell-Nr. 48	Schlauch I.D. DN	Zoll	Size	mm	Gewinde metrisch	Rohr A.D. mm	A mm	B mm	W mm
1C046-20-12	1C048-20-12	20	3/4	-12	19,1	M30x1,5	22	54	28	36
1C046-25-12	1C048-25-12	20	3/4	-12	19,1	M38x1,5	28	58	32	46
1C046-25-16	1C048-25-16	25	1	-16	25,4	M38x1,5	28	61	32	46
	1C048-32-20	32	1-1/4	-20	31,8	M45x1,5	35	78	31	55
	1C048-42-24	40	1.1/2	-24	38,1	M52x1,5	42	77	39	60
	1C048-50-32	50	2	-32	50,8	M65x2	50	78	29	75

Material: Stahl, Chrom (VI)-frei.

Alle in der jeweils gültigen Preisliste fettgedruckten Teile sind ab Lager lieferbar.
Technische Änderungen vorbehalten.

C3 – Dichtkopf mit Überwurfmutter – leichte Reihe

DKL

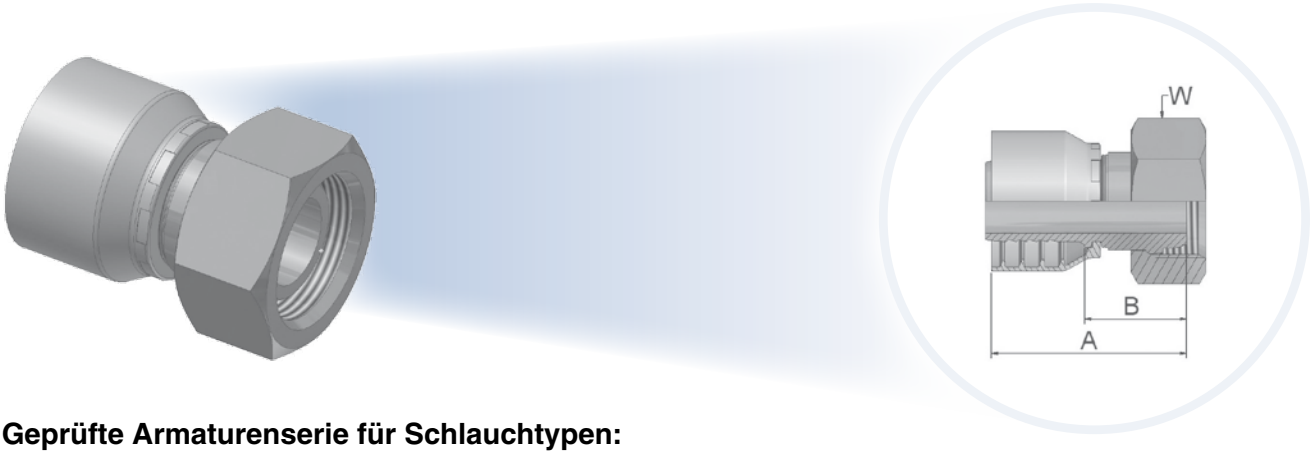

Geprüfte Armaturenserie für Schlauchtypen:

Bestell-Nr. 46	Bestell-Nr. 48	Schlauch I.D. DN	Schlauch I.D. Zoll	Schlauch I.D. Size	Schlauch I.D. mm	Gewinde metrisch	Rohr A.D. mm	A mm	B mm	W mm
1C346-6-4	1C348-6-4	6	1/4	-4	6,3	M12x1,5	6	46	22	14
1C346-8-4	1C348-8-4	6	1/4	-4	6,3	M14x1,5	8	45	21	17
1C346-10-4	1C348-10-4	6	1/4	-4	6,3	M16x1,5	10	46	22	19
1C346-10-5	1C348-10-5	8	5/16	-5	7,9	M16x1,5	10	46	22	19
1C346-12-5	1C348-12-5	8	5/16	-5	7,9	M18x1,5	12	46	22	22
1C346-10-6	1C348-10-6	10	3/8	-6	9,5	M16x1,5	10	47	24	19
1C346-12-6	1C348-12-6	10	3/8	-6	9,5	M18x1,5	12	46	23	22
1C346-15-8	1C348-15-8	12	1/2	-8	12,7	M22x1,5	15	48	25	27
1C346-15-10	1C348-15-10	16	5/8	-10	15,9	M22x1,5	15	52	27	27
1C346-18-10	1C348-18-10	16	5/8	-10	15,9	M26x1,5	18	51	26	32
1C346-22-12	1C348-22-12	20	3/4	-12	19,1	M30x2	22	54	28	36
1C346-28-16	1C348-28-16	25	1	-16	25,4	M36x2	28	63	33	41
1C346-35-20		32	1-1/4	-20	31,8	M45x2	35	62	24	50

Material: Stahl, Chrom (VI)-frei.

Alle in der jeweils gültigen Preisliste fettgedruckten Teile sind ab Lager lieferbar.
Technische Änderungen vorbehalten.

C4 – Dichtkopf mit Überwurfmutter – leichte Reihe – 45° Bogen

DKL 45°

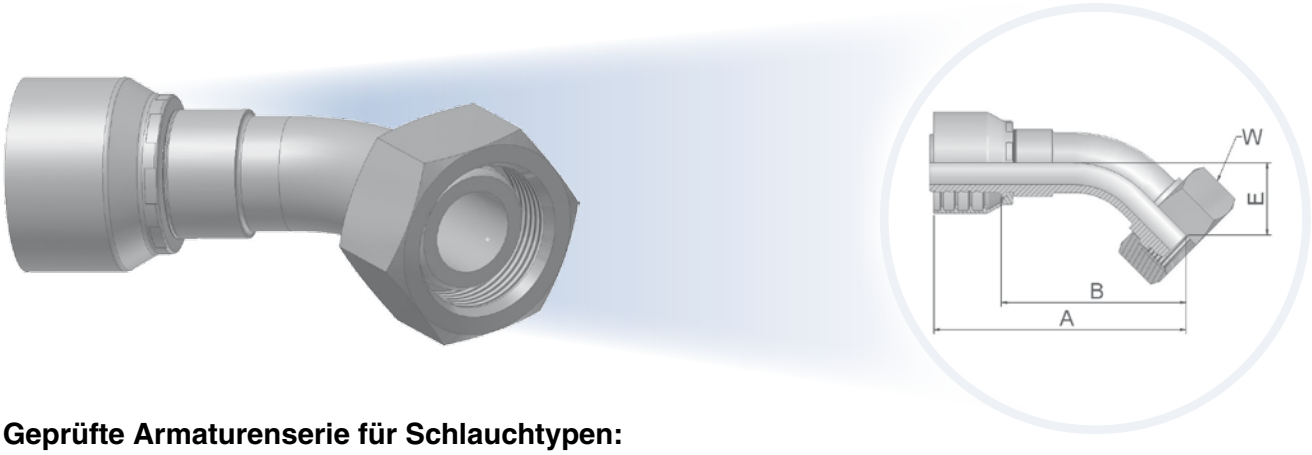

Geprüfte Armaturenserie für Schlauchtypen:

46 441/441RH/461LT/462/462ST/463/492/492ST/692/692 TWIN

48 301SN/302/421RH/421SN/422/426/436/441/441RH/451TC/471TC/472TC/493/811/881

XXXX-XX-XX Bestell-Nr. 46	48	Schlauch I.D. DN	Zoll	Size	mm	Gewinde metrisch	Rohr A.D. mm	A mm	B mm	E mm	W mm
	1C448-8-4	6	1/4	-4	6,3	M14x1,5	8	57	33	14	17
	1C448-10-5	8	5/16	-5	7,9	M16x1,5	10	58	34	15	19
	1C448-12-6	10	3/8	-6	9,5	M18x1,5	12	67	44	18	22
	1C448-15-8	12	1/2	-8	12,7	M22x1,5	15	68	45	19	27

Material: Stahl, Chrom (VI)-frei.

Alle in der jeweils gültigen Preisliste fettgedruckten Teile sind ab Lager lieferbar.
Technische Änderungen vorbehalten.

C5 – Dichtkopf mit Überwurfmutter – leichte Reihe – 90° Bogen

DKL 90°

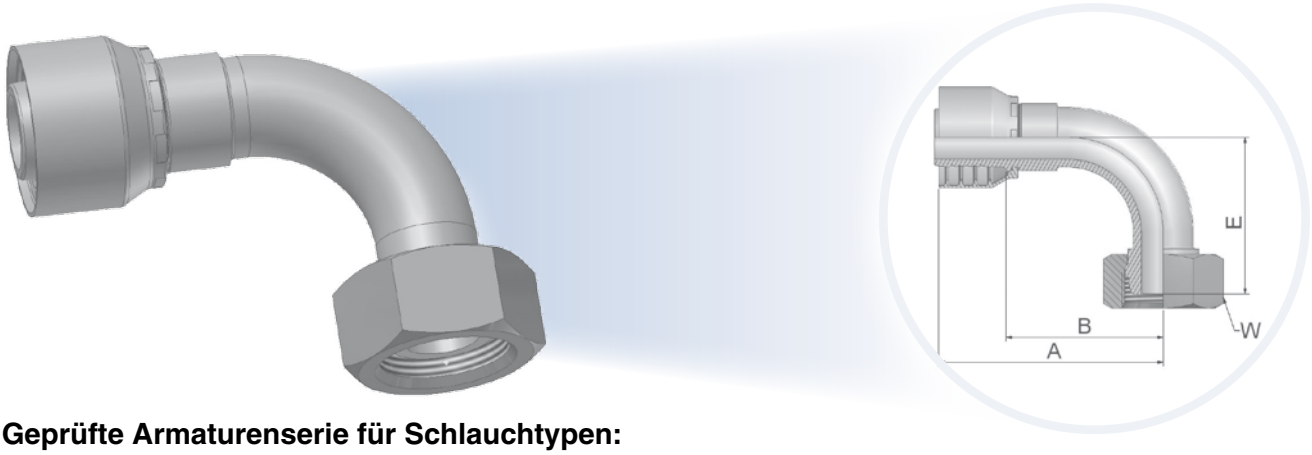

Geprüfte Armaturenserie für Schlauchtypen:

46 441/441RH/461LT/462/462ST/463/492/492ST/692/692 TWIN

48 301SN/302/421RH/421SN/422/426/436/441/441RH/451TC/471TC/472TC/493/811/881

Bestell-Nr. 46	Bestell-Nr. 48	Schlauch I.D. DN	Schlauch I.D. Zoll	Schlauch I.D. Size	Schlauch I.D. mm	Gewinde metrisch	Rohr A.D. mm	A mm	B mm	E mm	W mm
1C546-6-4	1C548-6-4	6	1/4	-4	6,3	M12x1,5	6	49	25	29	14
1C546-8-4	1C548-8-4	6	1/4	-4	6,3	M14x1,5	8	48	25	26	17
1C546-10-4	1C548-10-4	6	1/4	-4	6,3	M16x1,5	10	49	25	27	19
1C546-10-5	1C548-10-5	8	5/16	-5	7,9	M16x1,5	10	61	38	33	19
	1C548-12-5	8	5/16	-5	7,9	M18x1,5	12	50	26	28	22
1C546-10-6	1C548-10-6	10	3/8	-6	9,5	M16x1,5	10	58	35	35	19
1C546-12-6	1C548-12-6	10	3/8	-6	9,5	M18x1,5	12	58	35	34	22
1C546-15-8	1C548-15-8	12	1/2	-8	12,7	M22x1,5	15	64	41	39	27
1C546-18-10	1C548-18-10	16	5/8	-10	15,9	M26x1,5	18	66	41	43	32
1C546-22-12	1C548-22-12	20	3/4	-12	19,1	M30x2	22	80	54	51	36
1C546-28-16	1C548-28-16	25	1	-16	25,4	M36x2	28	100	70	70	41

Material: Stahl, Chrom (VI)-frei.

Alle in der jeweils gültigen Preisliste fettgedruckten Teile sind ab Lager lieferbar.
Technische Änderungen vorbehalten.

1D – Rohrstutzen metrisch – leichte Reihe

ISO 8434-1 – BEL

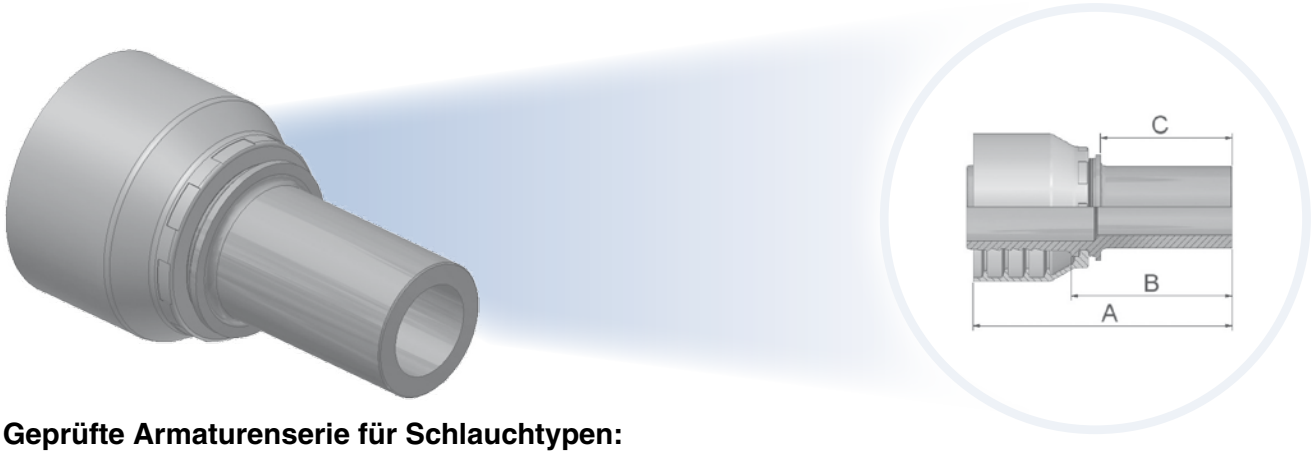

Geprüfte Armaturenserie für Schlauchtypen:

46 441/441RH/461LT/462/462ST/463/492/492ST/692/692 TWIN

48 301SN/302/421RH/421SN/422/426/436/441/441RH/451TC/471TC/472TC/493/811/881

XXXX-XX-XX Bestell-Nr. 46	48	Schlauch I.D. DN	Zoll	Size	mm	Rohr A.D.	A mm	B mm	C mm
11D46-6-4	11D48-6-4	6	1/4	-4	6,3	6	54	30	22
11D46-8-4	11D48-8-4	6	1/4	-4	6,3	8	54	30	22
11D46-10-4	11D48-10-4	6	1/4	-4	6,3	10	55	31	23
11D46-12-4	11D48-12-4	6	1/4	-4	6,3	12	55	31	23
11D46-10-5	11D48-10-5	8	5/16	-5	7,9	10	55	31	23
11D46-10-6	11D48-10-6	10	3/8	-6	9,5	10	54	31	23
11D46-12-6	11D48-12-6	10	3/8	-6	9,5	12	54	31	23
11D46-15-6	11D48-15-6	10	3/8	-6	9,5	15	55	32	25
11D46-12-8	11D48-12-8	12	1/2	-8	12,7	12	55	31	23
11D46-15-8	11D48-15-8	12	1/2	-8	12,7	15	57	33	25
11D46-18-10	11D48-18-10	16	5/8	-10	15,9	18	59	34	26
11D46-22-12	11D48-22-12	20	3/4	-12	19,1	22	62	36	28
11D46-28-16	11D48-28-16	25	1	-16	25,4	28	70	40	30

Nicht für Neukonstruktionen empfohlen. Verwenden Sie die Anschlussform C3 oder CA. Sollte mit Schneidring und Mutter montiert werden.
Material: Stahl, Chrom (VI)-frei.

Alle in der jeweils gültigen Preisliste fettgedruckten Teile sind ab Lager lieferbar.
Technische Änderungen vorbehalten.

DD – Rohrstutzen metrisch – leichte Reihe – 45° Bogen

BEL 45°

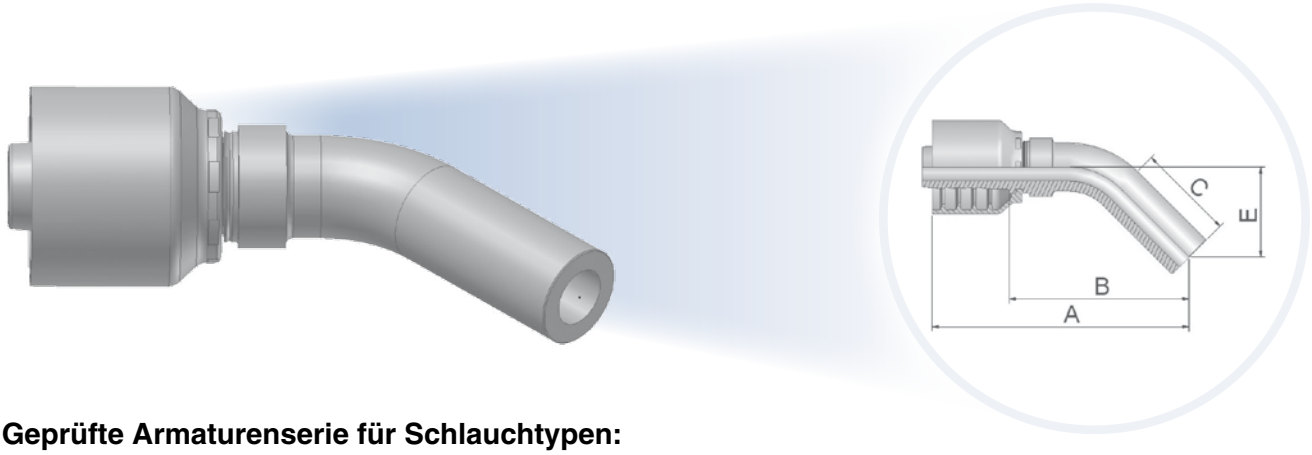

Geprüfte Armaturenserie für Schlauchtypen:

46 441/441RH/461LT/462/462ST/463/492/492ST/692/692 TWIN

48 301SN/302/421RH/421SN/422/426/436/441/441RH/451TC/471TC/472TC/493/811/881

XXXX-XX-XX Bestell-Nr. 46	48	Schlauch I.D. DN	Zoll	Size	mm	Rohr A.D.	A mm	B mm	C mm	E mm
	1DD48-6-4	6	1/4	-4	6,3	6	68	45	21	19
	1DD48-8-4	6	1/4	-4	6,3	8	69	46	22	19
	1DD48-12-6	10	3/8	-6	9,5	12	72	49	22	21

Nicht für Neukonstruktionen empfohlen. Verwenden Sie die Anschlussform CE. Sollte mit Schneidring und Mutter montiert werden.
Material: Stahl, Chrom (VI)-frei.

Alle in der jeweils gültigen Preisliste fettgedruckten Teile sind ab Lager lieferbar.
Technische Änderungen vorbehalten.

5D – Rohrstutzen metrisch – leichte Reihe – 90° Bogen

ISO 8434-1 – BEL 90°

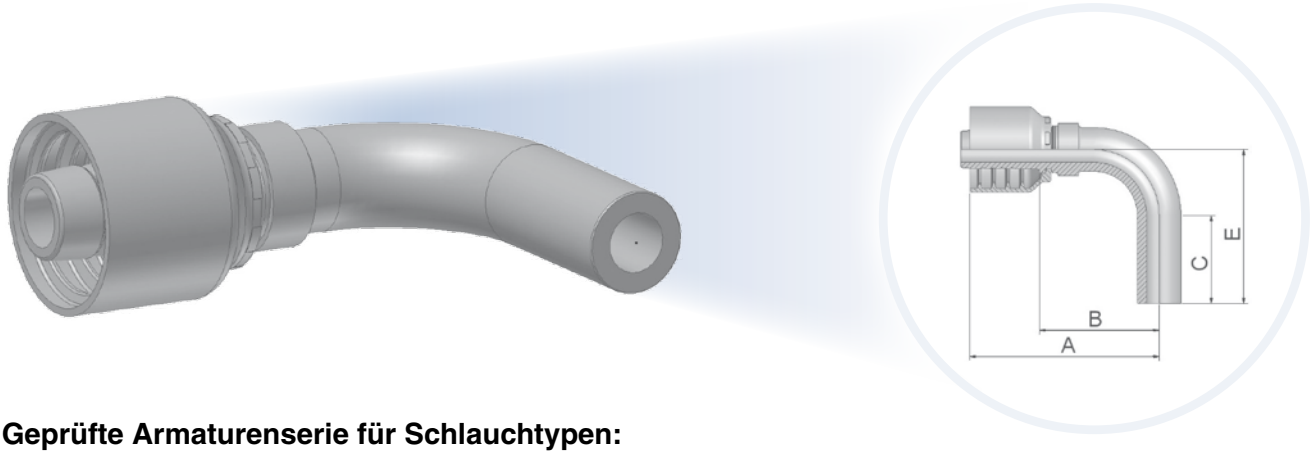

Geprüfte Armaturenserie für Schlauchtypen:

46 441/441RH/461LT/462/462ST/463/492/492ST/692/692 TWIN

48 301SN/302/421RH/421SN/422/426/436/441/441RH/451TC/471TC/472TC/493/811/881

XXXX-XX-XX Bestell-Nr. 46	48	Schlauch I.D. DN	Zoll	Size	mm	Rohr A.D.	A mm	B mm	C mm	E mm
	15D48-6-4	6	1/4	-4	6,3	6	56	33	19	30
	15D48-8-4	6	1/4	-4	6,3	8	57	34	22	34
	15D48-10-5	8	5/16	-5	7,9	10	58	35	25	38
	15D48-12-6	10	3/8	-6	9,5	12	62	39	27	44
	15D48-15-8	12	1/2	-8	12,7	15	65	41	30	52

Nicht für Neukonstruktionen empfohlen. Verwenden Sie die Anschlussform CF. Sollte mit Schneidring und Mutter montiert werden.
Material: Stahl, Chrom (VI)-frei.

Alle in der jeweils gültigen Preisliste fettgedruckten Teile sind ab Lager lieferbar.
Technische Änderungen vorbehalten.

C9 – Dichtkegel mit Überwurfmutter und O-Ring – schwere Reihe

ISO 12151-2-SWS – DKOS

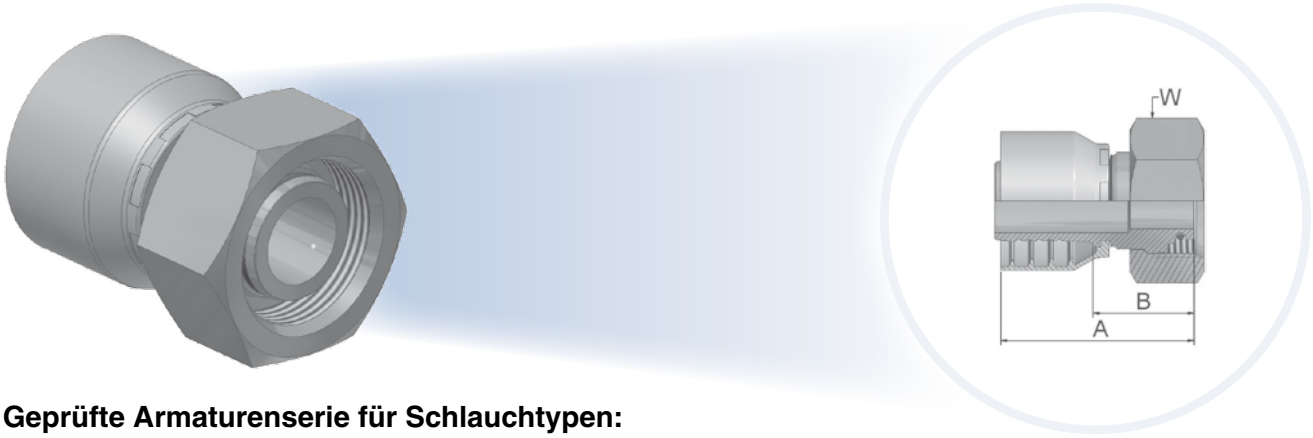

Geprüfte Armaturenserie für Schlauchtypen:

46 441/441RH/461LT/462/462ST/463/492/492ST/692/692 TWIN

48 301SN/302/421RH/421SN/422/426/436/441/441RH/451TC/471TC/472TC/493/811/881

Bestell-Nr. 46	Bestell-Nr. 48	Schlauch I.D. DN	Zoll	Size	mm	Gewinde metrisch	Rohr A.D. mm	A mm	B mm	W mm
1C946-6-4	1C948-6-4	6	1/4	-4	6,3	M14x1,5	6	48	26	17
1C946-8-4	1C948-8-4	6	1/4	-4	6,3	M16x1,5	8	47	23	19
1C946-10-4	1C948-10-4	6	1/4	-4	6,3	M18x1,5	10	46	22	22
1C946-12-4	1C948-12-4	6	1/4	-4	6,3	M20x1,5	12	48	24	24
1C946-14-4	1C948-14-4	6	1/4	-4	6,3	M22x1,5	14	48	24	27
1C946-8-5	1C948-8-5	8	5/16	-5	7,9	M16x1,5	8	46	23	19
1C946-10-5	1C948-10-5	8	5/16	-5	7,9	M18x1,5	10	46	22	22
1C946-12-5	1C948-12-5	8	5/16	-5	7,9	M20x1,5	12	48	24	24
1C946-14-5	1C948-14-5	8	5/16	-5	7,9	M22x1,5	14	48	24	27
1C946-16-5	1C948-16-5	8	5/16	-5	7,9	M24x1,5	16	52	28	30
1C946-8-6	1C948-8-6	10	3/8	-6	9,5	M16x1,5	8	49	26	19
1C946-10-6	1C948-10-6	10	3/8	-6	9,5	M18x1,5	10	45	23	22
1C946-12-6	1C948-12-6	10	3/8	-6	9,5	M20x1,5	12	48	25	24
1C946-14-6	1C948-14-6	10	3/8	-6	9,5	M22x1,5	14	47	24	27
1C946-16-6	1C948-16-6	10	3/8	-6	9,5	M24x1,5	16	50	28	30
1C946-12-8	1C948-12-8	12	1/2	-8	12,7	M20x1,5	12	52	28	24
1C946-14-8	1C948-14-8	12	1/2	-8	12,7	M22x1,5	14	48	24	27
1C946-16-8	1C948-16-8	12	1/2	-8	12,7	M24x1,5	16	52	28	30
1C946-20-8	1C948-20-8	12	1/2	-8	12,7	M30x2	20	53	29	36
1C946-16-10	1C948-16-10	16	5/8	-10	15,9	M24x1,5	16	54	28	30
1C946-20-10	1C948-20-10	16	5/8	-10	15,9	M30x2	20	53	28	36
1C946-20-12	1C948-20-12	20	3/4	-12	19,1	M30x2	20	56	30	36
1C946-25-12	1C948-25-12	20	3/4	-12	19,1	M36x2	25	61	35	46
1C946-25-16	1C948-25-16	25	1	-16	25,4	M36x2	25	63	33	46
1C946-30-16	1C948-30-16	25	1	-16	25,4	M42x2	30	67	38	50
1C946-38-20°		32	1-1/4	-20	31,8	M52x2	38	69	32	60
	1C948-38-20°	32	1-1/4	-20	31,8	M52x2	38	80	33	60

Schlaucharmaturen werden standardmäßig mit ozonbeständigen Nitrile (NBR) O-Ringen geliefert. Betriebstempertur von -30 °C bis +105 °C.
Schlaucharmaturen mit Spezial-O-Ring (Viton oder EPDM) sind erhältlich auf Anfrage. O-Ring-Größen und Bestell-Nummern finden Sie im Kapitel Eb
Material: Stahl, Chrom (VI)-frei. °Montage nur mit Parkrimp 2 möglich.

Alle in der jeweils gültigen Preisliste fettgedruckten Teile sind ab Lager lieferbar.
Technische Änderungen vorbehalten.

0C – Dichtkegel mit Überwurfmutter – O-Ring – schwere Reihe – 45° Bogen

ISO 12151-2 -SWE45 – DKOS 45°

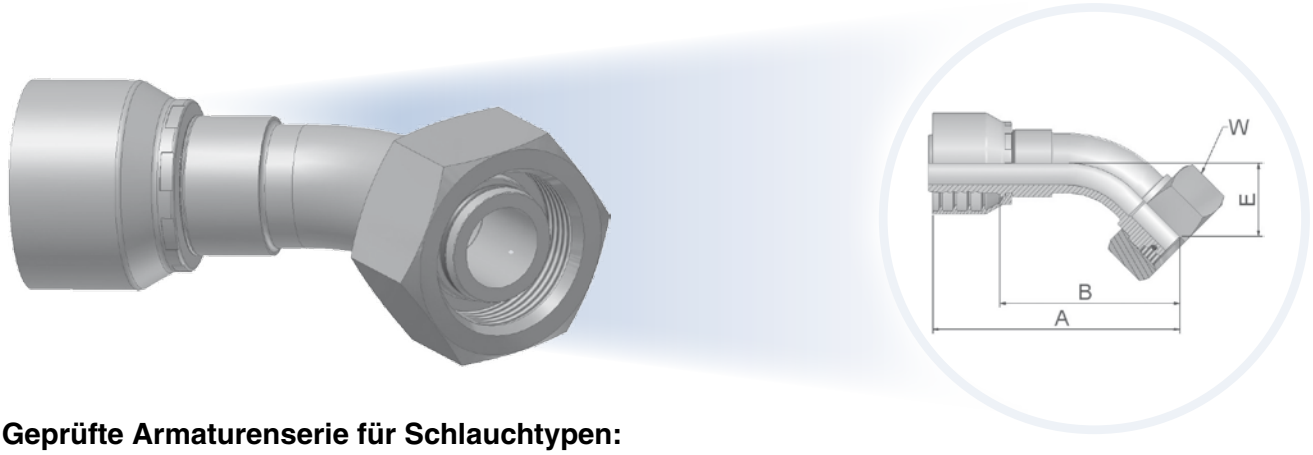

Geprüfte Armaturenserie für Schlauchtypen:

46 441/441RH/461LT/462/462ST/463/492/492ST/692/692 TWIN

48 301SN/302/421RH/421SN/422/426/436/441/441RH/451TC/471TC/472TC/493/811/881

XXXX-XX-XX Bestell-Nr. 46	48	Schlauch I.D. DN	Zoll	Size	mm	Gewinde metrisch	Rohr A.D. mm	A mm	B mm	E mm	W mm
10C46-6-4	10C48-6-4	6	1/4	-4	6,3	M14x1,5	6	61	37	17	17
10C46-8-4	10C48-8-4	6	1/4	-4	6,3	M16x1,5	8	59	35	16	19
10C46-10-4	10C48-10-4	6	1/4	-4	6,3	M18x1,5	10	59	35	16	22
10C46-12-4	10C48-12-4	6	1/4	-4	6,3	M20x1,5	12	72	48	17	24
10C46-10-5	10C48-10-5	8	5/16	-5	7,9	M18x1,5	10	62	38	17	22
10C46-12-5	10C48-12-5	8	5/16	-5	7,9	M20x1,5	12	71	47	17	24
10C46-10-6	10C48-10-6	10	3/8	-6	9,5	M18x1,5	10	70	47	19	22
10C46-12-6	10C48-12-6	10	3/8	-6	9,5	M20x1,5	12	69	46	20	24
10C46-14-6	10C48-14-6	10	3/8	-6	9,5	M22x1,5	14	69	46	20	27
10C46-14-8	10C48-14-8	12	1/2	-8	12,7	M22x1,5	14	70	46	22	27
10C46-16-8	10C48-16-8	12	1/2	-8	12,7	M24x1,5	16	72	49	23	30
10C46-16-10	10C48-16-10	16	5/8	-10	15,9	M24x1,5	16	78	52	24	30
10C46-20-10	10C48-20-10	16	5/8	-10	15,9	M30x2	20	77	51	25	36
10C46-20-12	10C48-20-12	20	3/4	-12	19,1	M30x2	20	91	65	28	36
10C46-25-12	10C48-25-12	20	3/4	-12	19,1	M36x2	25	91	65	29	46
10C46-25-16		25	1	-16	25,4	M36x2	25	110	80	33	46
	10C48-25-16	25	1	-16	25,4	M36x2	30	110	80	33	46
10C46-30-16	10C48-30-16	25	1	-16	25,4	M42x2	30	116	86	36	50
10C46-38-20°		32	1-1/4	-20	31,8	M52x2	38	136	98	38	60
	10C48-38-20°	32	1-1/4	-20	31,8	M52x2	38	142	95	38	60

Schlaucharmaturen werden standardmäßig mit ozonbeständigen Nitrile (NBR) O-Ringen geliefert. Betriebstempertur von -30 °C bis +105 °C.
Schlaucharmaturen mit Spezial-O-Ring (Viton oder EPDM) sind erhältlich auf Anfrage. O-Ring-Größen und Bestell-Nummern finden Sie im Kapitel Eb
°Montage nur mit Parkrimp 2 möglich.
Material: Stahl, Chrom (VI)-frei.

Alle in der jeweils gültigen Preisliste fettgedruckten Teile sind ab Lager lieferbar.
Technische Änderungen vorbehalten.

1C – Dichtkegel mit Überwurfmutter – O-Ring – schwere Reihe – 90° Bogen

ISO 12151-2 -SWE – DKOS 90°

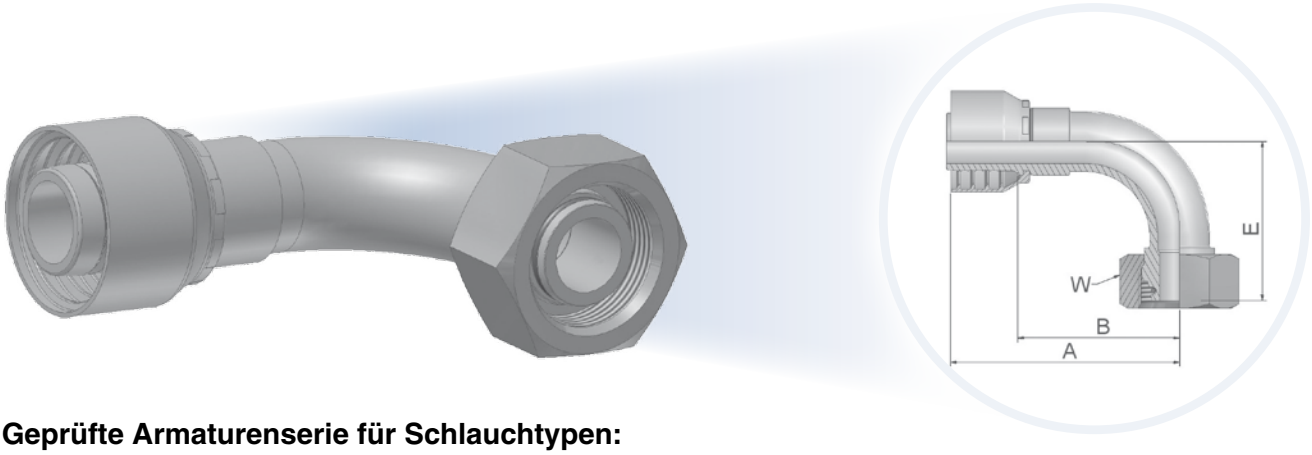

Geprüfte Armaturenserie für Schlauchtypen:

46 441/441RH/461LT/462/462ST/463/492/492ST/692/692 TWIN

48 301SN/302/421RH/421SN/422/426/436/441/441RH/451TC/471TC/472TC/493/811/881

Bestell-Nr. 46	Bestell-Nr. 48	Schlauch I.D. DN	Zoll	Size	mm	Gewinde metrisch	Rohr A.D. mm	A mm	B mm	E mm	W mm
11C46-6-4	11C48-6-4	6	1/4	-4	6,3	M14x1,5	6	62	38	32	17
11C46-8-4	11C48-8-4	6	1/4	-4	6,3	M16x1,5	8	50	26	29	19
11C46-10-4	11C48-10-4	6	1/4	-4	6,3	M18x1,5	10	50	26	29	22
11C46-12-4	11C48-12-4	6	1/4	-4	6,3	M20x1,5	12	62	38	31	24
11C46-10-5	11C48-10-5	8	5/16	-5	7,9	M18x1,5	10	60	36	31	22
11C46-12-5	11C48-12-5	8	5/16	-5	7,9	M20x1,5	12	60	36	32	24
11C46-10-6	11C48-10-6	10	3/8	-6	9,5	M18x1,5	10	59	36	36	22
11C46-12-6	11C48-12-6	10	3/8	-6	9,5	M20x1,5	12	58	35	37	24
11C46-14-6	11C48-14-6	10	3/8	-6	9,5	M22x1,5	14	58	35	37	27
11C46-14-8	11C48-14-8	12	1/2	-8	12,7	M22x1,5	14	62	38	42	27
11C46-16-8	11C48-16-8	12	1/2	-8	12,7	M24x1,5	16	61	37	45	30
11C46-16-10	11C48-16-10	16	5/8	-10	15,9	M24x1,5	16	66	41	48	30
11C46-20-10	11C48-20-10	16	5/8	-10	15,9	M30x2	20	65	40	48	36
11C46-20-12	11C48-20-12	20	3/4	-12	19,1	M30x2	20	80	54	58	36
11C46-25-10	11C48-25-10	16	5/8	-10	15,9	M36x2	25	65	40	52	46
11C46-25-12	11C48-25-12	20	3/4	-12	19,1	M36x2	25	80	54	59	46
11C46-25-16	11C48-25-16	25	1	-16	25,4	M36x2	25	102	72	71	46
11C46-30-16	11C48-30-16	25	1	-16	25,4	M42x2	30	105	75	75	50
11C46-38-20°		32	1-1/4	-20	31,8	M52x2	38	124	86	80	60
	11C48-38-20°	32	1-1/4	-20	31,8	M52x2	38	130	83	80	60

Schlaucharmaturen werden standardmäßig mit ozonbeständigen Nitrile (NBR) O-Ringen geliefert. Betriebstempertur von -30 °C bis +105 °C.
Schlaucharmaturen mit Spezial-O-Ring (Viton oder EPDM) sind erhältlich auf Anfrage. O-Ring-Größen und Bestell-Nummern finden Sie im Kapitel Eb

Material: Stahl, Chrom (VI)-frei.
°Montage nur mit Parkrimp 2 möglich.

Alle in der jeweils gültigen Preisliste fettgedruckten Teile sind ab Lager lieferbar.
Technische Änderungen vorbehalten.

D2 – Gewindezapfen – schwere Reihe

ISO 12151-2-S – CES

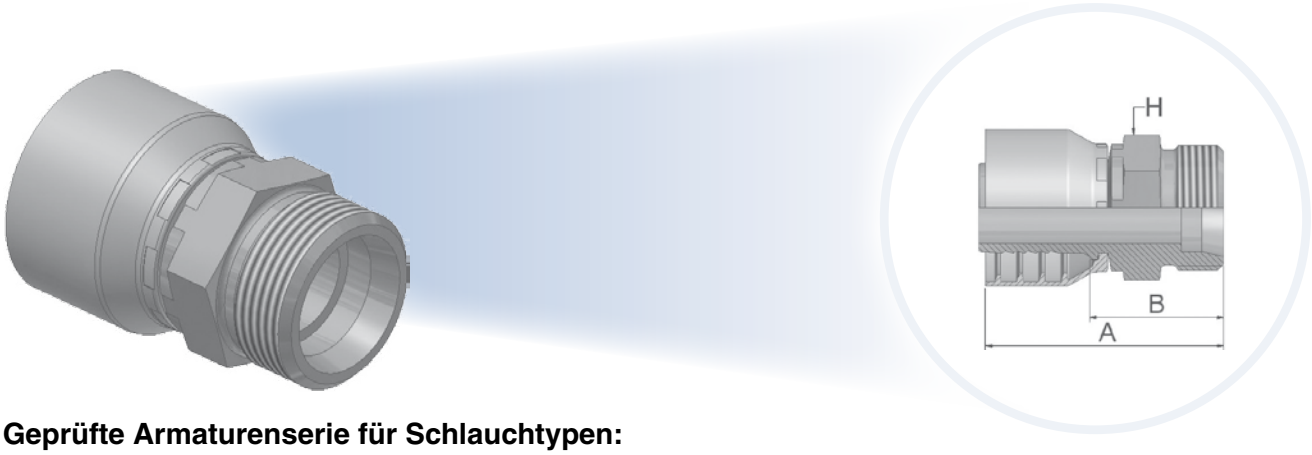

Geprüfte Armaturenserie für Schlauchtypen:

46 441/441RH/461LT/462/462ST/463/492/492ST/692/692 TWIN

48 301SN/302/421RH/421SN/422/426/436/441/441RH/451TC/471TC/472TC/493/811/881

XXXX-XX-XX Bestell-Nr. 46	48	Schlauch I.D. DN	Zoll	Size	mm	Gewinde metrisch	Rohr A.D. mm	A mm	B mm	H mm
1D246-6-4	1D248-6-4	6	1/4	-4	6,3	M14x1,5	6	48	24	14
1D246-8-4	1D248-8-4	6	1/4	-4	6,3	M16x1,5	8	48	24	17
1D246-10-4	1D248-10-4	6	1/4	-4	6,3	M18x1,5	10	50	26	19
1D246-12-4	1D248-12-4	6	1/4	-4	6,3	M20x1,5	12	49	26	22
1D246-8-5	1D248-8-5	8	5/16	-5	7,9	M16x1,5	8	48	24	17
1D246-10-5	1D248-10-5	8	5/16	-5	7,9	M18x1,5	10	50	26	19
1D246-12-5	1D248-12-5	8	5/16	-5	7,9	M20x1,5	12	50	26	22
1D246-14-5	1D248-14-5	8	5/16	-5	7,9	M22x1,5	14	51	28	22
1D246-10-6	1D248-10-6	10	3/8	-6	9,5	M18x1,5	10	50	27	19
1D246-12-6	1D248-12-6	10	3/8	-6	9,5	M20x1,5	12	49	26	22
1D246-14-6	1D248-14-6	10	3/8	-6	9,5	M22x1,5	14	51	28	22
1D246-12-8	1D248-12-8	12	1/2	-8	12,7	M20x1,5	12	50	26	22
1D246-16-8	1D248-16-8	12	1/2	-8	12,7	M24x1,5	16	53	29	24
1D246-16-10	1D248-16-10	16	5/8	-10	15,9	M24x1,5	16	56	31	24
1D246-20-10	1D248-20-10	16	5/8	-10	15,9	M30x2	20	58	32	30
1D246-20-12	1D248-20-12	20	3/4	-12	19,1	M30x2	20	61	35	30
1D246-25-12	1D248-25-12	20	3/4	-12	19,1	M36x2	25	64	38	36
1D246-25-16	1D248-25-16	25	1	-16	25,4	M36x2	25	69	39	36
1D246-30-16	1D248-30-16	25	1	-16	25,4	M42x2	30	72	42	46
1D246-38-20		32	1-1/4	-20	31,8	M52x2	38	84	46	55
	1D248-38-20	32	1-1/4	-20	31,8	M52x2	38	91	44	55

Material: Stahl, Chrom (VI)-frei.

Alle in der jeweils gültigen Preisliste fettgedruckten Teile sind ab Lager lieferbar.
Technische Änderungen vorbehalten.

C6 – Dichtkopf mit Überwurfmutter – schwere Reihe

DKS

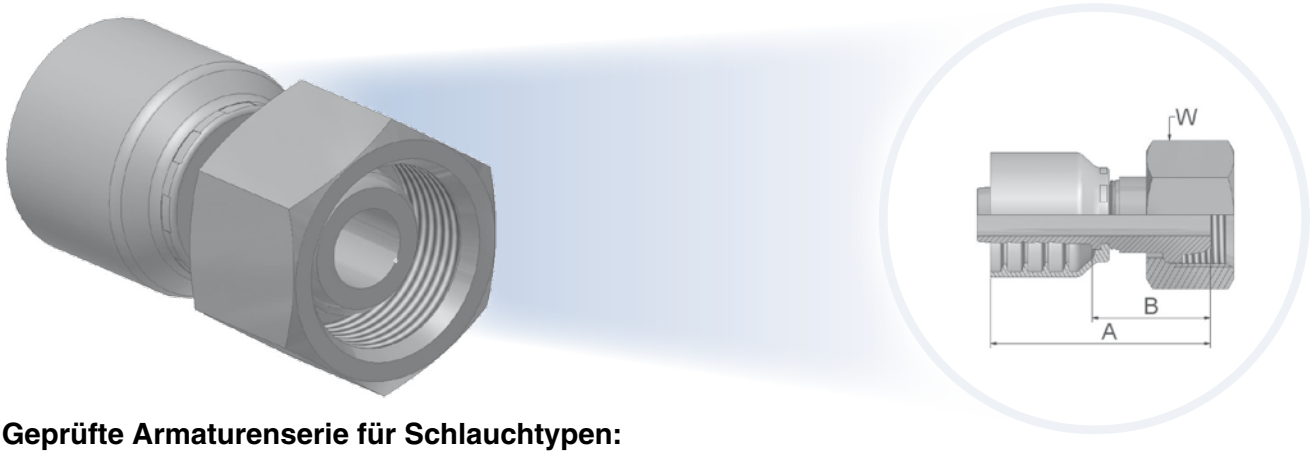

Geprüfte Armaturenserie für Schlauchtypen:

XXXX-XX-XX Bestell-Nr. 46	48	Schlauch I.D. DN	Zoll	Size	mm	Gewinde metrisch	Rohr A.D. mm	A mm	B mm	W mm
1C646-6-4		6	1/4	-4	6,3	M14x1,5	6	45	21	17
1C646-8-4	1C648-8-4	6	1/4	-4	6,3	M16x1,5	8	46	23	19
1C646-10-4	1C648-10-4	6	1/4	-4	6,3	M18x1,5	10	46	22	22
1C646-12-5	1C648-12-5	8	5/16	-5	7,9	M20x1,5	12	49	25	24
	1C648-12-6	10	3/8	-6	9,5	M20x1,5	12	48	25	24
1C646-14-6	1C648-14-6	10	3/8	-6	9,5	M22x1,5	14	47	24	27
1C646-16-8	1C648-16-8	12	1/2	-8	12,7	M24x1,5	16	51	28	30

Material: Stahl, Chrom (VI)-frei.

Alle in der jeweils gültigen Preisliste fettgedruckten Teile sind ab Lager lieferbar.
Technische Änderungen vorbehalten.

3D – Rohrstutzen metrisch – schwere Reihe – Gerade

ISO 8434-1 – BES

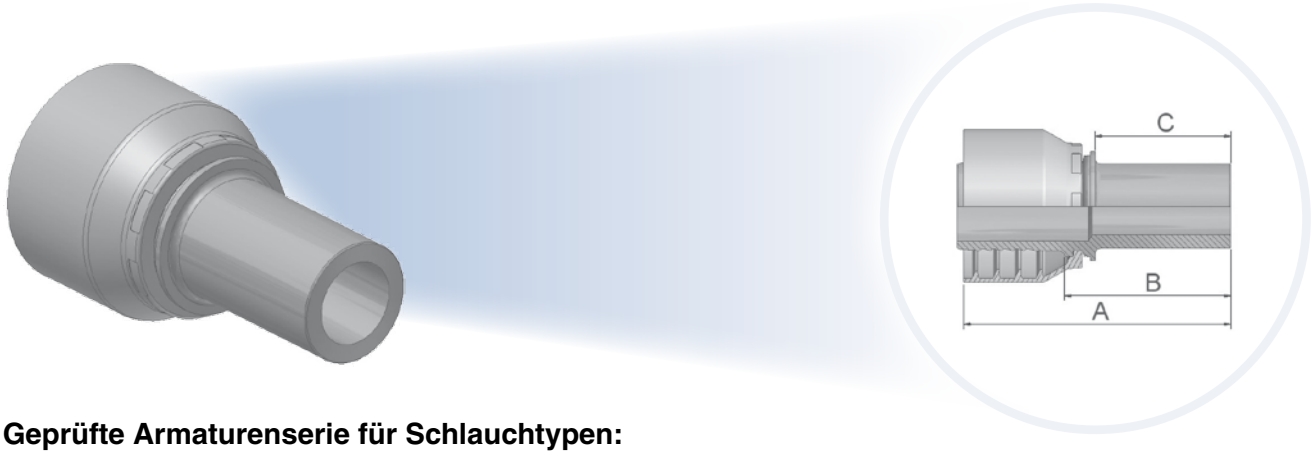

Geprüfte Armaturenserie für Schlauchtypen:

46 441/441RH/461LT/462/462ST/463/492/492ST/692/692 TWIN

48 301SN/302/421RH/421SN/422/426/436/441/441RH/451TC/471TC/472TC/493/811/881

XXXX-XX-XX Bestell-Nr. 46	48	Schlauch I.D. DN	Zoll	Size	mm	Rohr A.D. mm	A mm	B mm	C mm
13D46-6-4	13D48-6-4	6	1/4	-4	6,3	6	56	32	24
13D46-8-4	13D48-8-4	6	1/4	-4	6,3	8	56	32	24
13D46-10-4	13D48-10-4	6	1/4	-4	6,3	10	58	34	26
13D46-12-5	13D48-12-5	8	5/16	-5	7,9	12	58	34	26
13D46-10-6	13D48-10-6	10	3/8	-6	9,5	10	57	34	26
13D46-12-6	13D48-12-6	10	3/8	-6	9,5	12	57	34	26
13D46-14-6	13D48-14-6	10	3/8	-6	9,5	14	60	37	29
13D46-16-8	13D48-16-8	12	1/2	-8	12,7	16	61	38	30
13D46-20-10	13D48-20-10	16	5/8	-10	15,9	20	69	44	36
13D46-20-12	13D48-20-12	20	3/4	-12	19,1	20	70	44	36
13D46-25-12	13D48-25-12	20	3/4	-12	19,1	25	74	48	40

Nicht für Neukonstruktionen empfohlen. Verwenden Sie die Anschlussform C9. Sollte mit Schneidring und Mutter montiert werden.
Material: Stahl, Chrom (VI)-frei.

Alle in der jeweils gültigen Preisliste fettgedruckten Teile sind ab Lager lieferbar.
Technische Änderungen vorbehalten.

92 – Dichtkopf mit BSP Überwurfmutter

BS5200-A – DKR

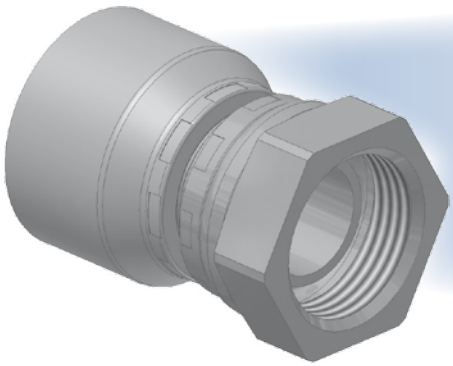

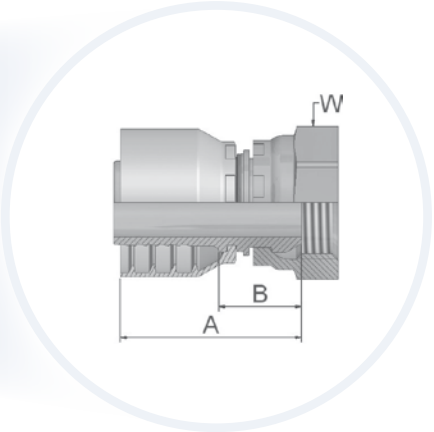

Geprüfte Armaturenserie für Schlauchtypen:

46 441/441RH/461LT/462/462ST/463/492/492ST/692/692 TWIN

48 301SN/302/421RH/421SN/422/426/436/441/441RH/451TC/471TC/472TC/493/811/881

XXXX-XX-XX Bestell-Nr. 46	48	Schlauch I.D. DN	Zoll	Size	mm	Gewinde BSP	A mm	B mm	W mm
19246-2-4	19248-2-4	6	1/4	-4	6,3	1/8x28	41	17	14
19246-4-4	19248-4-4	6	1/4	-4	6,3	1/4x19	43	19	19
19246-6-4	19248-6-4	6	1/4	-4	6,3	3/8x19	44	20	22
19246-8-4	19248-8-4	6	1/4	-4	6,3	1/2x14	49	25	27
19246-4-5	19248-4-5	8	5/16	-5	7,9	1/4x19	43	19	19
19246-6-5	19248-6-5	8	5/16	-5	7,9	3/8x19	44	20	22
19246-4-6	19248-4-6	10	3/8	-6	9,5	1/4x19	43	20	19
19246-6-6	19248-6-6	10	3/8	-6	9,5	3/8x19	43	20	22
19246-8-6	19248-8-6	10	3/8	-6	9,5	1/2x14	45	22	27
19246-6-8	19248-6-8	12	1/2	-8	12,7	3/8x19	45	21	22
19246-8-8	19248-8-8	12	1/2	-8	12,7	1/2x14	46	22	27
19246-10-8	19248-10-8	12	1/2	-8	12,7	5/8x14	44	21	30
19246-12-8	19248-12-8	12	1/2	-8	12,7	3/4x14	47	23	32
19246-8-10	19248-8-10	16	5/8	-10	15,9	1/2x14	48	22	27
19246-10-10	19248-10-10	16	5/8	-10	15,9	5/8x14	46	20	30
19246-12-10	19248-12-10	16	5/8	-10	15,9	3/4x14	47	22	32
19246-8-12	19248-8-12	20	3/4	-12	19,1	1/2x14	49	23	27
19246-10-12	19248-10-12	20	3/4	-12	19,1	5/8x14	48	22	30
19246-12-12	19248-12-12	20	3/4	-12	19,1	3/4x14	49	23	32
19246-16-12	19248-16-12	20	3/4	-12	19,1	1x11	51	25	41
19246-16-16	19248-16-16	25	1	-16	25,4	1x11	55	25	41
19246-20-20		32	1-1/4	-20	31,8	1-1/4x11	68	31	50
	19248-20-20	32	1-1/4	-20	31,8	1-1/4x11	79	32	50
	19248-24-24	40	1-1/2	-24	38,1	1-1/2x11	71	33	60
	19248-24-24C	40	1-1/2	-24	38,1	1-1/2x11	71	33	60
	19248-32-32	50	2	-32	50,8	2x11	84	35	70
	19248-32-32C	50	2	-32	50,8	2x11	84	35	70

Material: Stahl, Chrom (VI)-frei.

Alle in der jeweils gültigen Preisliste fettgedruckten Teile sind ab Lager lieferbar.
Technische Änderungen vorbehalten.

B1 – Dichtkopf mit BSP-Überwurfmutter – 45° Bogen

BS 5200-D – DKR 45°

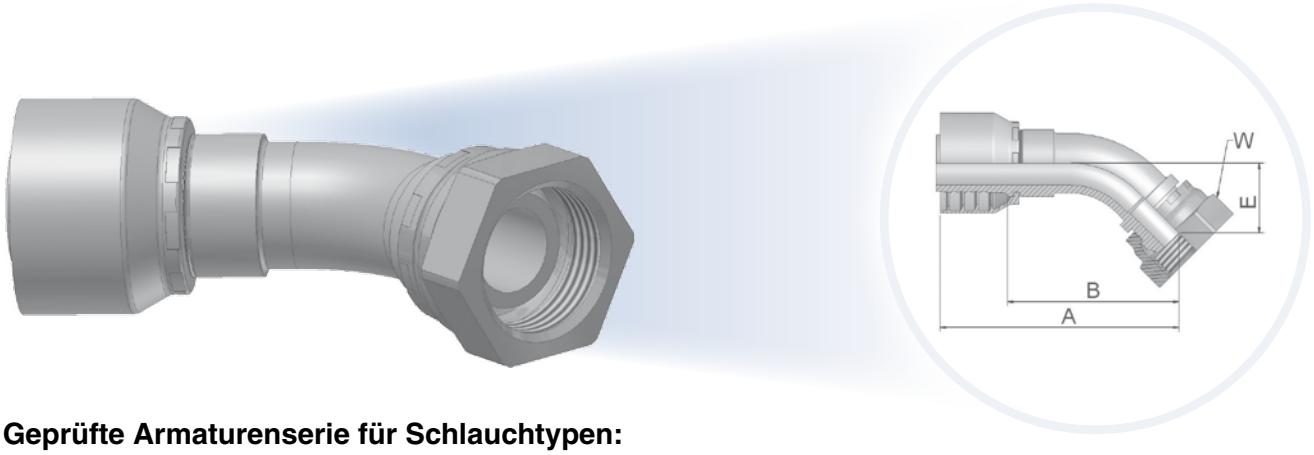

Geprüfte Armaturenserie für Schlauchtypen:

46 441/441RH/461LT/462/462ST/463/492/492ST/692/692 TWIN

48 301SN/302/421RH/421SN/422/426/436/441/441RH/451TC/471TC/472TC/493/811/881

XXXX-XX-XX Bestell-Nr. 46	48	Schlauch I.D. DN	Zoll	Size	mm	Gewinde BSP	A mm	B mm	E mm	W mm
1B146-4-4	1B148-4-4	6	1/4	-4	6,3	1/4x19	59	35	16	19
1B146-6-4	1B148-6-4	6	1/4	-4	6,3	3/8x19	59	35	15	22
1B146-6-5	1B148-6-5	8	5/16	-5	7,9	3/8x19	60	36	15	22
1B146-6-6	1B148-6-6	10	3/8	-6	9,5	3/8x19	69	46	17	22
1B146-8-6	1B148-8-6	10	3/8	-6	9,5	1/2x14	63	40	17	27
1B146-6-8	1B148-6-8	12	1/2	-8	12,7	3/8x19	72	49	21	22
1B146-8-8	1B148-8-8	12	1/2	-8	12,7	1/2x14	72	48	20	27
1B146-10-8	1B148-10-8	12	1/2	-8	12,7	5/8x14	69	46	19	30
1B146-10-10	1B148-10-10	16	5/8	-10	15,9	5/8x14	78	53	22	30
1B146-12-10	1B148-12-10	16	5/8	-10	15,9	3/4x14	75	49	21	32
1B146-12-12	1B148-12-12	20	3/4	-12	19,1	3/4x14	87	61	25	32
1B146-16-12	1B148-16-12	20	3/4	-12	19,1	1x11	88	62	26	41
1B146-16-16	1B148-16-16	25	1	-16	25,4	1x11	106	76	31	41
1B146-20-20		32	1-1/4	-20	31,8	1-1/4x11	133	95	35	50
	1B148-20-20	32	1-1/4	-20	31,8	1-1/4x11	139	91	35	50
	1B148-24-24	40	1-1/2	-24	38,1	1-1/2x11	146	108	38	55
	1B148-32-32	50	2	-32	50,8	2x11	190	141	46	70

Material: Stahl, Chrom (VI)-frei.

Alle in der jeweils gültigen Preisliste fettgedruckten Teile sind ab Lager lieferbar.
Technische Änderungen vorbehalten.

B2 – Dichtkopf mit BSP-Überwurfmutter – 90° Bogen

BS 5200-B – DKR 90°

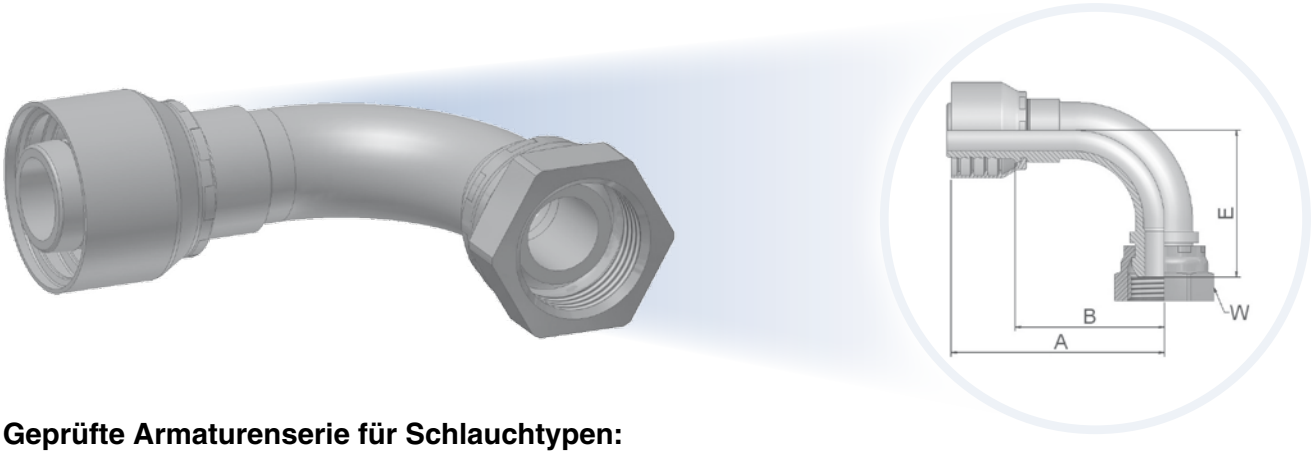

Geprüfte Armaturenserie für Schlauchtypen:

46 441/441RH/461LT/462/462ST/463/492/492ST/692/692 TWIN

48 301SN/302/421RH/421SN/422/426/436/441/441RH/451TC/471TC/472TC/493/811/881

XXXX-XX-XX Bestell-Nr. 46	48	Schlauch I.D. DN	Zoll	Size	mm	Gewinde BSP	A mm	B mm	E mm	W mm
1B246-2-4	1B248-2-4	6	1/4	-4	6,3	1/8x28	50	26	28	14
1B246-4-4	1B248-4-4	6	1/4	-4	6,3	1/4x19	50	26	29	19
1B246-6-4	1B248-6-4	6	1/4	-4	6,3	3/8x19	51	28	27	22
1B246-8-4	1B248-8-4	6	1/4	-4	6,3	1/2x14	51	27	29	27
1B246-6-5	1B248-6-5	8	5/16	-5	7,9	3/8x19	52	28	28	22
1B246-6-6	1B248-6-6	10	3/8	-6	9,5	3/8x19	61	38	33	22
1B246-8-6	1B248-8-6	10	3/8	-6	9,5	1/2x14	60	38	36	27
1B246-6-8	1B248-6-8	12	1/2	-8	12,7	3/8x19	63	40	41	22
1B246-8-8	1B248-8-8	12	1/2	-8	12,7	1/2x14	63	40	41	27
1B246-10-8	1B248-10-8	12	1/2	-8	12,7	5/8x14	67	43	39	30
1B246-10-10	1B248-10-10	16	5/8	-10	15,9	5/8x14	70	45	44	30
1B246-12-10	1B248-12-10	16	5/8	-10	15,9	3/4x14	70	45	42	32
1B246-12-12	1B248-12-12	20	3/4	-12	19,1	3/4x14	80	54	53	32
1B246-16-12	1B248-16-12	20	3/4	-12	19,1	1x11	80	54	54	41
1B246-16-16	1B248-16-16	25	1	-16	25,4	1x11	105	75	69	41
1B246-20-20		32	1-1/4	-20	31,8	1-1/4x11	124	86	76	50
	1B248-20-20	32	1-1/4	-20	31,8	1-1/4x11	130	82	76	50
	1B248-20-20C	32	1-1/4	-20	31,8	1-1/4x11	130	82	76	50
	1B248-24-24	40	1-1/2	-24	38,1	1-1/2x11	140	102	86	55
	1B248-32-32	50	2	-32	50,8	2x11	185	137	106	70

Material: Stahl, Chrom (VI)-frei.

Alle in der jeweils gültigen Preisliste fettgedruckten Teile sind ab Lager lieferbar.
Technische Änderungen vorbehalten.

B4 – Dichtkopf mit BSP-Überwurfmutter – 90° Kompaktbogen

BS 5200-E

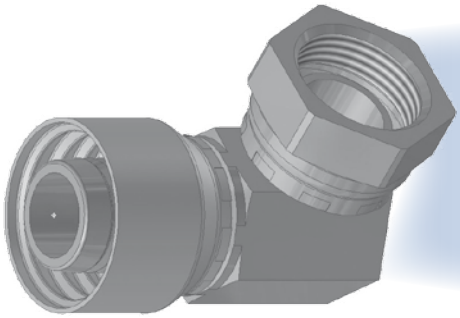

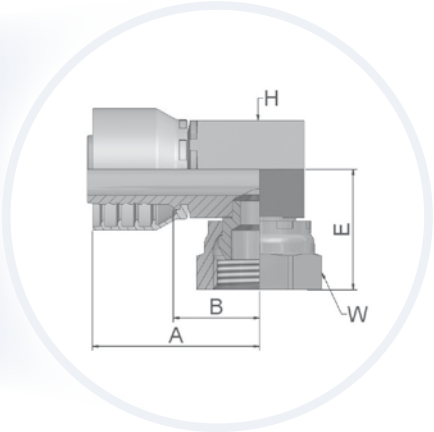

Geprüfte Armaturenserie für Schlauchtypen:

46 441/441RH/461LT/462/462ST/463/492/492ST/692/692 TWIN

48 301SN/302/421RH/421SN/422/426/436/441/441RH/451TC/471TC/472TC/493/811/881

XXXX-XX-XX Bestell-Nr. 46	Bestell-Nr. 48	Schlauch I.D. DN	Zoll	Size	mm	Gewinde BSP	A mm	B mm	E mm	H mm	W mm
1B446-4-4	1B448-4-4	6	1/4	-4	6,3	1/4x19	58	34	22	17	19
1B446-6-4	1B448-6-4	6	1/4	-4	6,3	3/8x19	43	20	22	17	22
1B446-6-6	1B448-6-6	10	3/8	-6	9,5	3/8x19	68	45	23	19	22
1B446-8-6	1B448-8-6	10	3/8	-6	9,5	1/2x14	67	44	27	22	27
1B446-8-8	1B448-8-8	12	1/2	-8	12,7	1/2x14	67	44	27	22	27
1B446-10-10	1B448-10-10	16	5/8	-10	15,9	5/8x14	70	45	27	27	30
1B446-12-10	1B448-12-10	16	5/8	-10	15,9	3/4x14	71	46	33	32	32
1B446-12-12	1B448-12-12	20	3/4	-12	19,1	3/4x14	73	47	33	32	32
1B446-16-16	1B448-16-16	25	1	-16	25,4	1x11	82	52	45	36	41

Auf Anfrage ist die Anschlussform B4 mit einer verkürzten Schenkellänge erhältlich (Verarbeitung nur auf frei einstellbaren Pressen).
Material: Stahl, Chrom (VI)-frei.

Alle in der jeweils gültigen Preisliste fettgedruckten Teile sind ab Lager lieferbar.
Technische Änderungen vorbehalten.

EA – Dichtkopf mit BSP Überwurfmutter und O-Ring (60° Konus)

BS 5200 – ISO 12151-6 – DKOR

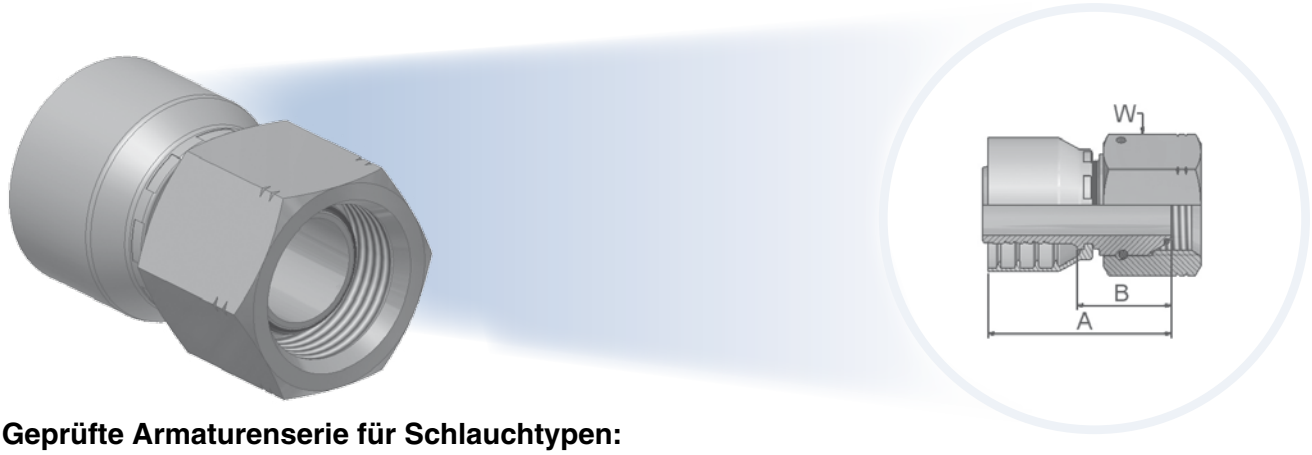

Geprüfte Armaturenserie für Schlauchtypen:

46 441/441RH/461LT/462/462ST/463/492/492ST/692/692 TWIN

48 301SN/302/421RH/421SN/422/426/436/441/441RH/451TC/471TC/472TC/493/811/881

XXXX-XX-XX Bestell-Nr. 46	48	Schlauch I.D. DN	Zoll	Size	mm	Gewinde BSP	A mm	B mm	W mm
1EA46-4-4	1EA48-4-4	6	1/4	-4	6,3	1/4x19	45	21	19
1EA46-6-4	1EA48-6-4	6	1/4	-4	6,3	3/8x19	49	26	22
1EA46-6-6	1EA48-6-6	10	3/8	-6	9,5	3/8x19	48	26	22
1EA46-8-6	1EA48-8-6	10	3/8	-6	9,5	1/2x14	51	28	27
1EA46-8-8	1EA48-8-8	12	1/2	-8	12,7	1/2x14	52	28	27
1EA46-10-10	1EA48-10-10	16	5/8	-10	15,9	5/8x14	47	21	30
1EA46-12-10	1EA48-12-10	16	5/8	-10	15,9	3/4x14	54	29	32
1EA46-12-12	1EA48-12-12	20	3/4	-12	19,1	3/4x14	50	24	32
1EA46-16-12	1EA48-16-12	20	3/4	-12	19,1	1x11	61	35	41
1EA46-16-16	1EA48-16-16	25	1	-16	25,4	1x11	62	32	41
	1EA48-20-20	32	1-1/4	-20	31,8	1-1/4x11	78	31	50

Schlaucharmaturen werden standardmäßig mit ozonbeständigen Nitrile (NBR) O-Ringen geliefert. Betriebstempertur von -30 °C bis +105 °C.
Schlaucharmaturen mit Spezial-O-Ring (Viton oder EPDM) sind erhältlich auf Anfrage. O-Ring-Größen und Bestell-Nummern finden Sie im Kapitel Eb
Material: Stahl, Chrom (VI)-frei.

Alle in der jeweils gültigen Preisliste fettgedruckten Teile sind ab Lager lieferbar.
Technische Änderungen vorbehalten.

EB – Dichtkopf mit BSP Überwurfmutter mit O-Ring 45°Bogen (60° Konus)

BS 5200 – ISO 12151-6 – DKOR 45°

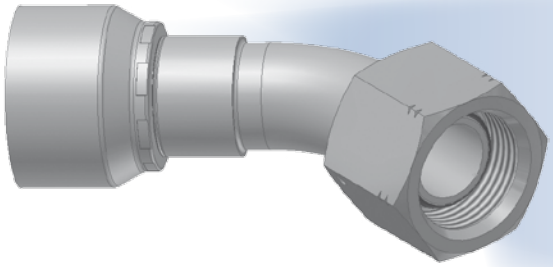

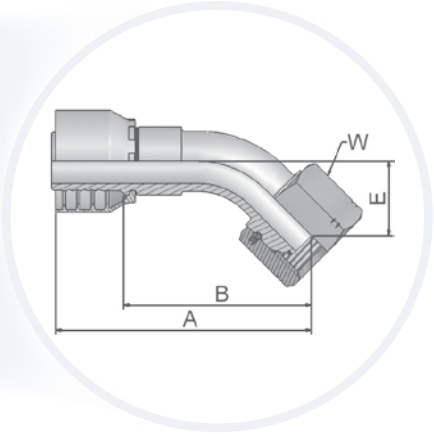

Geprüfte Armaturenserie für Schlauchtypen:

46 441/441RH/461LT/462/462ST/463/492/492ST/692/692 TWIN

48 301SN/302/421RH/421SN/422/426/436/441/441RH/451TC/471TC/472TC/493/811/881

XXXX-XX-XX Bestell-Nr. 46	48	Schlauch I.D. DN	Zoll	Size	mm	Gewinde BSP	A mm	B mm	E mm	W mm
1EB46-4-4	1EB48-4-4	6	1/4	-4	6,3	1/4x19	59	35	16	19
1EB46-6-6	1EB48-6-6	10	3/8	-6	9,5	3/8x19	69	46	17	22
1EB46-8-8	1EB48-8-8	12	1/2	-8	12,7	1/2x14	72	48	20	27
1EB46-12-10	1EB48-12-10	16	5/8	-10	15,9	3/4x14	78	52	21	32
1EB46-12-12	1EB48-12-12	20	3/4	-12	19,1	3/4x14	89	63	27	32
1EB46-16-16	1EB48-16-16	25	1	-16	25,4	1x11	113	83	33	41

Schlaucharmaturen werden standardmäßig mit ozonbeständigen Nitrile (NBR) O-Ringen geliefert. Betriebstempertur von -30 °C bis +105 °C. Schlaucharmaturen mit Spezial-O-Ring (Viton oder EPDM) sind erhältlich auf Anfrage. O-Ring-Größen und Bestell-Nummern finden Sie im Kapitel Eb
Material: Stahl, Chrom (VI)-frei.

Alle in der jeweils gültigen Preisliste fettgedruckten Teile sind ab Lager lieferbar.
Technische Änderungen vorbehalten.

EC – Dichtkopf mit BSP Überwurfmutter mit O-Ring 90°Bogen (60°Konus)

BS 5200 – ISO 12151-6 – DKOR 90°

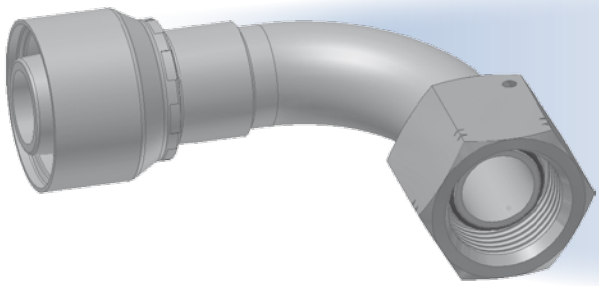

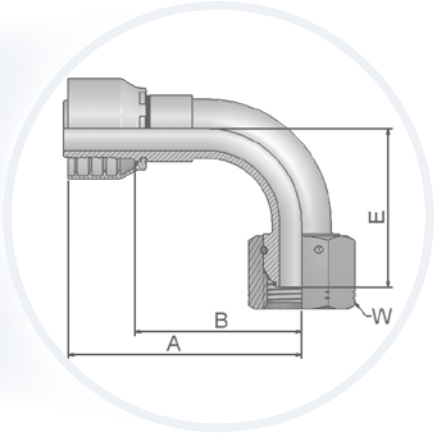

Geprüfte Armaturenserie für Schlauchtypen:

46 441/441RH/461LT/462/462ST/463/492/492ST/692/692 TWIN

48 301SN/302/421RH/421SN/422/426/436/441/441RH/451TC/471TC/472TC/493/811/881

XXXX-XX-XX Bestell-Nr. 46	48	Schlauch I.D. DN	Zoll	Size	mm	Gewinde BSP	A mm	B mm	E mm	W mm
1EC46-4-4	1EC48-4-4	6	1/4	-4	6,3	1/4x19	50	26	28	19
1EC46-6-6	1EC48-6-6	10	3/8	-6	9,5	3/8x19	61	38	33	22
1EC46-8-6	1EC48-8-6	10	3/8	-6	9,5	1/2x14	60	38	36	27
1EC46-8-8	1EC48-8-8	12	1/2	-8	12,7	1/2x14	63	40	40	27
1EC46-10-8	1EC48-10-8	12	1/2	-8	12,7	5/8x14	63	40	39	30
1EC46-10-10	1EC48-10-10	16	5/8	-10	15,9	5/8x14	70	45	44	30
1EC46-12-10	1EC48-12-10	16	5/8	-10	15,9	3/4x14	70	45	42	32
1EC46-12-12	1EC48-12-12	20	3/4	-12	19,1	3/4x14	80	54	55	32
1EC46-16-12	1EC48-16-12	20	3/4	-12	19,1	1x11	80	54	59	41
1EC46-16-16	1EC48-16-16	25	1	-16	25,4	1x11	105	75	71	41
	1EC48-20-20	32	1.1/4	-20	31,8	1-1/4x11	130	82	76	50

Schlaucharmaturen werden standardmäßig mit ozonbeständigen Nitrile (NBR) O-Ringen geliefert. Betriebstempertur von -30 °C bis +105 °C.
Schlaucharmaturen mit Spezial-O-Ring (Viton oder EPDM) sind erhältlich auf Anfrage. O-Ring-Größen und Bestell-Nummern finden Sie im Kapitel Eb
Material: Stahl, Chrom (VI)-frei.

Alle in der jeweils gültigen Preisliste fettgedruckten Teile sind ab Lager lieferbar.
Technische Änderungen vorbehalten.

D9 – BSP-Einschraubzapfen – zylindrisch

BS5200 – AGR

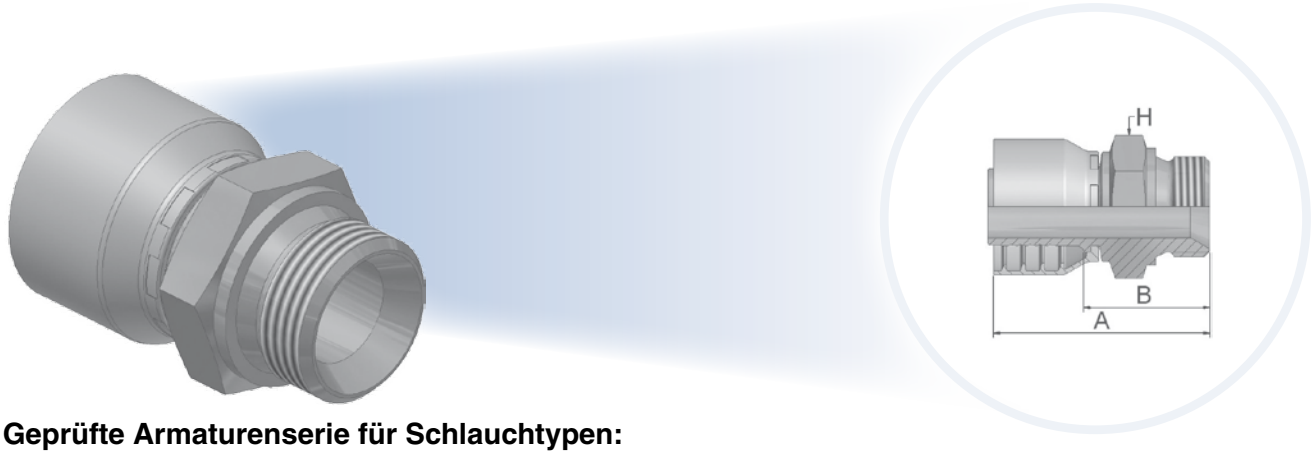

Geprüfte Armaturenserie für Schlauchtypen:

46 441/441RH/461LT/462/462ST/463/492/492ST/692/692 TWIN

48 301SN/302/421RH/421SN/422/426/436/441/441RH/451TC/471TC/472TC/493/811/881

XXXX-XX-XX Bestell-Nr. 46	48	Schlauch I.D. DN	Zoll	Size	mm	Gewinde BSP	A mm	B mm	H mm
1D946-2-4	1D948-2-4	6	1/4	-4	6,3	1/8x28	46	22	14
1D946-4-4	1D948-4-4	6	1/4	-4	6,3	1/4x19	51	27	19
1D946-6-4	1D948-6-4	6	1/4	-4	6,3	3/8x19	53	31	22
1D946-8-4	1D948-8-4	6	1/4	-4	6,3	1/2x14	56	33	27
1D946-4-5	1D948-4-5	8	5/16	-5	7,9	1/4x19	51	27	19
1D946-6-5	1D948-6-5	8	5/16	-5	7,9	3/8x19	55	31	22
1D946-4-6	1D948-4-6	10	3/8	-6	9,5	1/4x19	50	27	19
1D946-6-6	1D948-6-6	10	3/8	-6	9,5	3/8x19	54	31	22
1D946-8-6	1D948-8-6	10	3/8	-6	9,5	1/2x14	56	33	27
1D946-6-8	1D948-6-8	12	1/2	-8	12,7	3/8x19	54	30	22
1D946-8-8	1D948-8-8	12	1/2	-8	12,7	1/2x14	57	33	27
1D946-10-8	1D948-10-8	12	1/2	-8	12,7	5/8x14	59	35	30
1D946-12-8	1D948-12-8	12	1/2	-8	12,7	3/4x14	60	36	32
1D946-8-10	1D948-8-10	16	5/8	-10	15,9	1/2x14	59	33	27
1D946-10-10	1D948-10-10	16	5/8	-10	15,9	5/8x14	61	36	30
1D946-12-10	1D948-12-10	16	5/8	-10	15,9	3/4x14	62	37	32
1D946-12-12	1D948-12-12	20	3/4	-12	19,1	3/4x14	62	36	32
1D946-16-12	1D948-16-12	20	3/4	-12	19,1	1x11	68	42	41
1D946-16-16	1D948-16-16	25	1	-16	25,4	1x11	72	42	41
1D946-20-20		32	1-1/4	-20	31,8	1-1/4x11	85	47	50
	1D948-20-20	32	1-1/4	-20	31,8	1-1/4x11	92	45	50
	1D948-24-24	40	1-1/2	-24	38,1	1-1/2x11	87	49	60
	1D948-24-24C	40	1-1/2	-24	38,1	1-1/2x11	87	49	60
	1D948-32-32	50	2	-32	50,8	2	102	54	70

Material: Stahl, Chrom (VI)-frei.

Alle in der jeweils gültigen Preisliste fettgedruckten Teile sind ab Lager lieferbar.
Technische Änderungen vorbehalten.

91 – BSP-Einschraubzapfen – kegelig

BS5200 – AGR-K

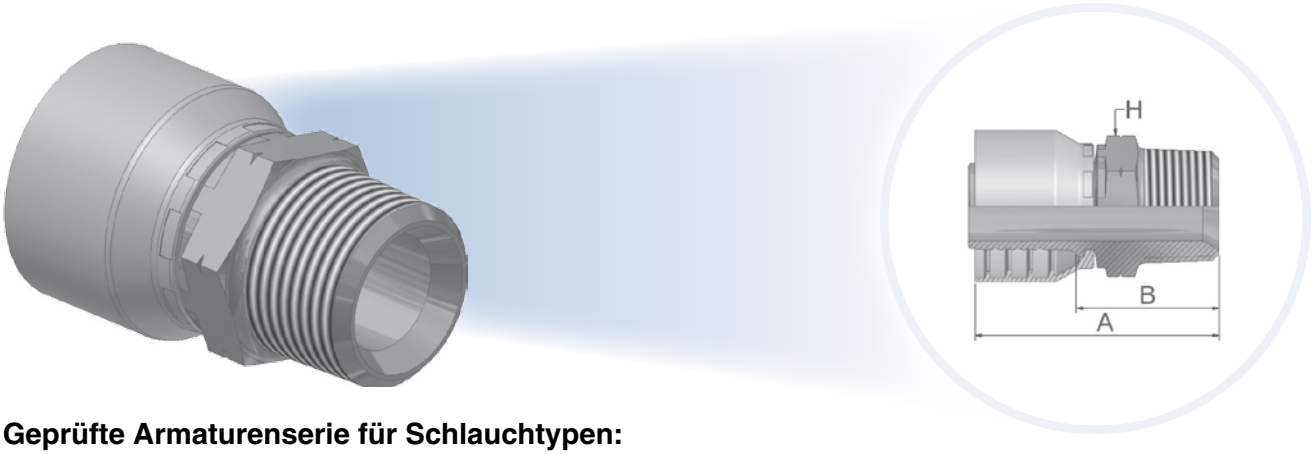

Geprüfte Armaturenserie für Schlauchtypen:

46 441/441RH/461LT/462/462ST/463/492/492ST/692/692 TWIN

48 301SN/302/421RH/421SN/422/426/436/441/441RH/451TC/471TC/472TC/493/811/881

XXXX-XX-XX Bestell-Nr. 46	48	Schlauch I.D. DN	Zoll	Size	mm	Gewinde BSP	A mm	B mm	H mm
19146-4-4	19148-4-4	6	1/4	-4	6,3	1/4x19	49	26	14
19146-6-4	19148-6-4	6	1/4	-4	6,3	3/8x19	51	28	17
19146-4-5	19148-4-5	8	5/16	-5	7,9	1/4x19	48	24	14
19146-6-5	19148-6-5	8	5/16	-5	7,9	3/8x19	51	28	17
19146-4-6	19148-4-6	10	3/8	-6	9,5	1/4x19	47	24	14
19146-6-6	19148-6-6	10	3/8	-6	9,5	3/8x19	52	28	17
19146-8-6	19148-8-6	10	3/8	-6	9,5	1/2x14	57	34	22
19146-6-8	19148-6-8	12	1/2	-8	12,7	3/8x19	48	25	17
19146-8-8	19148-8-8	12	1/2	-8	12,7	1/2x14	57	33	22
19146-12-10	19148-12-10	16	5/8	-10	15,9	3/4x14	63	38	27
19146-12-12	19148-12-12	20	3/4	-12	19,1	3/4x14	63	37	27
19146-16-16	19148-16-16	25	1	-16	25,4	1x11	72	42	36

Material: Stahl, Chrom (VI)-frei.

Alle in der jeweils gültigen Preisliste fettgedruckten Teile sind ab Lager lieferbar.
Technische Änderungen vorbehalten.

B5 – Dichtbund mit BSP Überwurfmutter – (flachdichtender Anschluss)

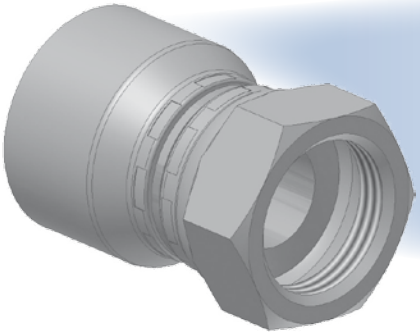

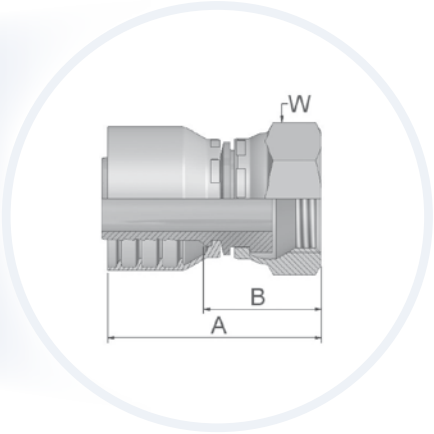

Geprüfte Armaturenserie für Schlauchtypen:

46 441/441RH/461LT/462/462ST/463/492/492ST/692/692 TWIN

48 301SN/302/421RH/421SN/422/426/436/441/441RH/451TC/471TC/472TC/493/811/881

XXXX-XX-XX Bestell-Nr. 46	48	Schlauch I.D. DN	Zoll	Size	mm	Gewinde BSP	A mm	B mm	W mm
1B546-4-4	1B548-4-4	6	1/4	-4	6,3	1/4x19	41	17	19
1B546-4-5	1B548-4-5	8	5/16	-5	7,9	1/4x19	41	17	19
1B546-6-5	1B548-6-5	8	5/16	-5	7,9	3/8x19	38	14	22
1B546-8-5	1B548-8-5	8	5/16	-5	7,9	1/2x14	44	21	27
1B546-6-6	1B548-6-6	10	3/8	-6	9,5	3/8x19	37	14	22
1B546-8-6	1B548-8-6	10	3/8	-6	9,5	1/2x14	43	20	27
1B546-8-8	1B548-8-8	12	1/2	-8	12,7	1/2x14	43	19	27
1B546-12-8	1B548-12-8	12	1/2	-8	12,7	3/4x14	43	19	32
1B546-12-10	1B548-12-10	16	5/8	-10	15,9	3/4x14	43	18	32
1B546-12-12	1B548-12-12	20	3/4	-12	19,1	3/4x14	44	18	32
1B546-16-16	1B548-16-16	25	1	-16	25,4	1x11	51	22	41

Material: Stahl, Chrom (VI)-frei.

Alle in der jeweils gültigen Preisliste fettgedruckten Teile sind ab Lager lieferbar.
Technische Änderungen vorbehalten.

01 – NPTF Einschraubzapfen

SAE J476A – J516

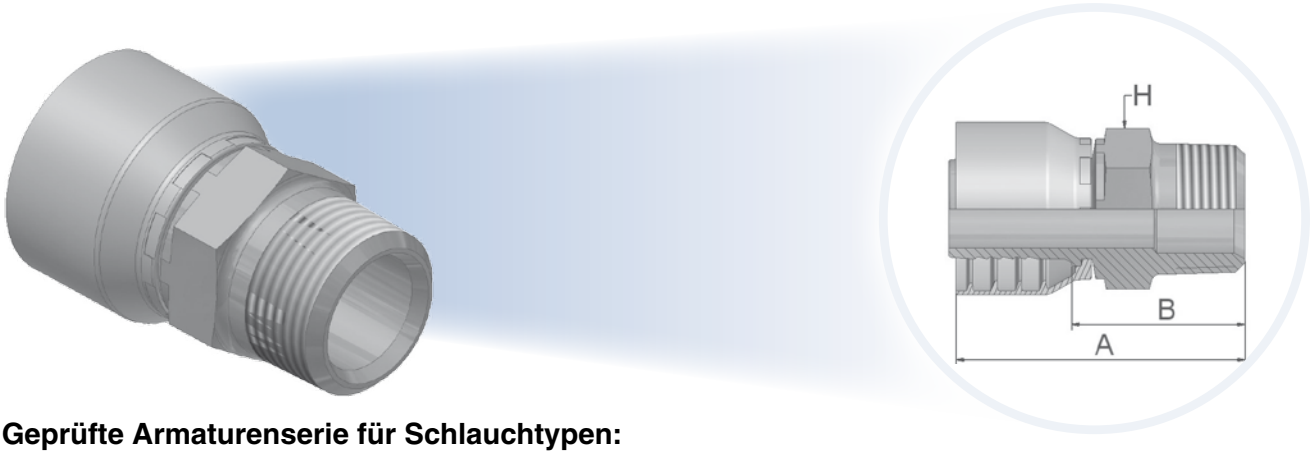

Geprüfte Armaturenserie für Schlauchtypen:

46 441/441RH/461LT/462/462ST/463/492/492ST/692/692 TWIN

48 301SN/302/421RH/421SN/422/426/436/441/441RH/451TC/471TC/472TC/493/811/881

XXXX-XX-XX Bestell-Nr. 46	Bestell-Nr. 48	Schlauch I.D. DN	Zoll	Size	mm	Gewinde NPTF	A mm	B mm	H mm
10146-2-4	10148-2-4	6	1/4	-4	6,3	1/8x27	47	23	12
10146-4-4	10148-4-4	6	1/4	-4	6,3	1/4x18	53	29	14
10146-6-4	10148-6-4	6	1/4	-4	6,3	3/8x18	55	31	19
10146-4-5	10148-4-5	8	5/16	-5	7,9	1/4x18	53	29	14
10146-6-5	10148-6-5	8	5/16	-5	7,9	3/8x18	55	31	19
10146-4-6	10148-4-6	10	3/8	-6	9,5	1/4x18	52	29	14
10146-6-6	10148-6-6	10	3/8	-6	9,5	3/8x18	54	31	19
10146-8-6	10148-8-6	10	3/8	-6	9,5	1/2x14	55	32	22
10146-6-8	10148-6-8	12	1/2	-8	12,7	3/8x18	55	32	19
10146-8-8	10148-8-8	12	1/2	-8	12,7	1/2x14	62	38	22
10146-8-10	10148-8-10	16	5/8	-10	15,9	1/2x14	63	38	22
10146-12-10	10148-12-10	16	5/8	-10	15,9	3/4x14	59	34	27
10146-12-12	10148-12-12	20	3/4	-12	19,1	3/4x14	60	34	27
10146-16-16	10148-16-16	25	1	-16	25,4	1x11-1/2	75	45	36
10146-20-20		32	1-1/4	-20	31,8	1-1/4x11-1/2	86	48	46
	10148-20-20	32	1-1/4	-20	31,8	1-1/4x11-1/2	104	57	46
	10148-24-24	40	1-1/2	-24	38,1	1-1/2x11-1/2	89	51	50
	10148-32-32	50	2	-32	50,8	2x11-1/2	104	55	65

Material: Stahl, Chrom (VI)-frei.

Alle in der jeweils gültigen Preisliste fettgedruckten Teile sind ab Lager lieferbar.
Technische Änderungen vorbehalten.

03 – Gewindezapfen SAE (JIC) 37°

ISO12151-5-S – AGJ

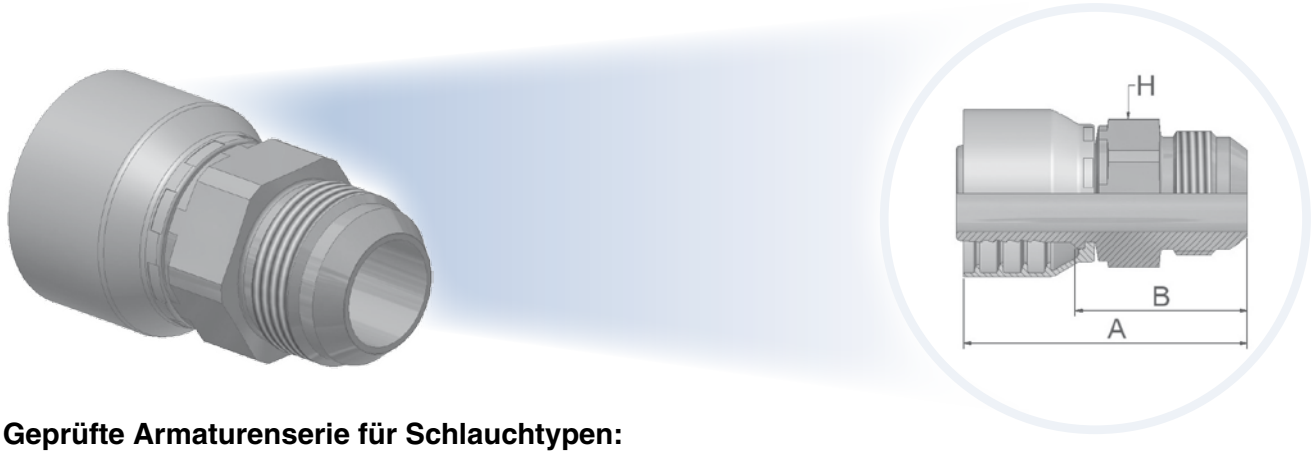

Geprüfte Armaturenserie für Schlauchtypen:

46 441/441RH/461LT/462/462ST/463/492/492ST/692/692 TWIN

48 301SN/302/421RH/421SN/422/426/436/441/441RH/451TC/471TC/472TC/493/811/881

XXXX-XX-XX Bestell-Nr. 46	48	Schlauch I.D. DN	Zoll	Size	mm	Gewinde UNF	A mm	B mm	H mm
10346-4-4	10348-4-4	6	1/4	-4	6,3	7/16x20	52	29	14
10346-5-4	10348-5-4	6	1/4	-4	6,3	1/2x20	52	29	14
10346-6-4	10348-6-4	6	1/4	-4	6,3	9/16x18	55	31	19
10346-5-5	10348-5-5	8	5/16	-5	7,9	1/2x20	50	26	14
10346-6-5	10348-6-5	8	5/16	-5	7,9	9/16x18	55	31	19
10346-8-5	10348-8-5	8	5/16	-5	7,9	3/4x16	57	33	19
10346-4-6	10348-4-6	10	3/8	-6	9,5	7/16x20	54	31	19
10346-5-6	10348-5-6	10	3/8	-6	9,5	1/2x20	53	30	19
10346-6-6	10348-6-6	10	3/8	-6	9,5	9/16x18	54	31	19
10346-8-6	10348-8-6	10	3/8	-6	9,5	3/4x16	53	30	22
10346-10-6	10348-10-6	10	3/8	-6	9,5	7/8x14	56	33	24
10346-8-8	10348-8-8	12	1/2	-8	12,7	3/4x16	58	34	22
10346-10-8	10348-10-8	12	1/2	-8	12,7	7/8x14	56	32	24
10346-12-8	10348-12-8	12	1/2	-8	12,7	1-1/16x12	62	38	27
10346-8-10	10348-8-10	16	5/8	-10	15,9	3/4x16	57	31	22
10346-10-10	10348-10-10	16	5/8	-10	15,9	7/8x14	63	38	24
10346-12-10	10348-12-10	16	5/8	-10	15,9	1-1/16x12	64	39	27
10346-12-12	10348-12-12	20	3/4	-12	19,1	1-1/16x12	68	42	27
10346-14-12	10348-14-12	20	3/4	-12	19,1	1-3/16x12	68	42	30
10346-16-12	10348-16-12	20	3/4	-12	19,1	1-5/16x12	64	38	36
10346-16-16	10348-16-16	25	1	-16	25,4	1-5/16x12	76	46	36
10346-20-16	10348-20-16	25	1	-16	25,4	1-5/8x12	73	43	46
10346-20-20		32	1-1/4	-20	31,8	1-5/8x12	86	48	46
	10348-20-20	32	1-1/4	-20	31,8	1-5/8x12	101	53	46
	10348-24-24	40	1-1/2	-24	38,1	1-7/8x12	85	47	50
	10348-32-32	50	2	-32	50,8	2-1/2x12	109	61	65

Material: Stahl, Chrom (VI)-frei.

Alle in der jeweils gültigen Preisliste fettgedruckten Teile sind ab Lager lieferbar.
Technische Änderungen vorbehalten.

04 – Gewindezapfen SAE 45°

SAE J516

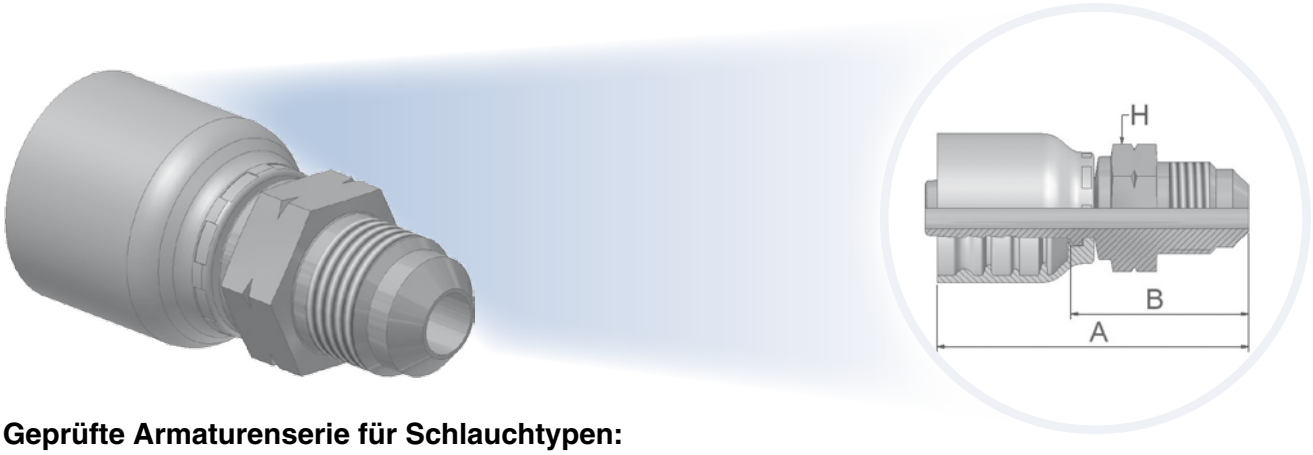

Geprüfte Armaturenserie für Schlauchtypen:

46 441/441RH/461LT/462/462ST/463/492/492ST/692/692 TWIN

48 301SN/302/421RH/421SN/422/426/436/441/441RH/451TC/471TC/472TC/493/811/881

XXXX-XX-XX Bestell-Nr. 46	48	Schlauch I.D. DN	Zoll	Size	mm	Gewinde UNF	A mm	B mm	H mm
10446-6-6	10448-6-6	10	3/8	-6	9,5	5/8x18	54	31	19

Material: Stahl, Chrom (VI)-frei.

Alle in der jeweils gültigen Preisliste fettgedruckten Teile sind ab Lager lieferbar.
Technische Änderungen vorbehalten.

05 – SAE Einschraubzapfen mit O-Ring

ISO 11926 – SAE J516

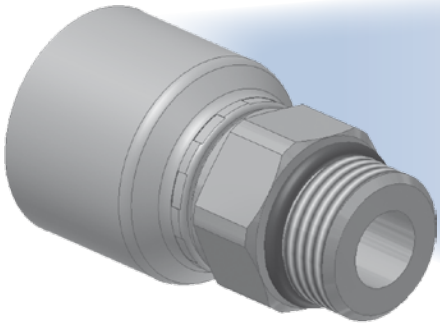

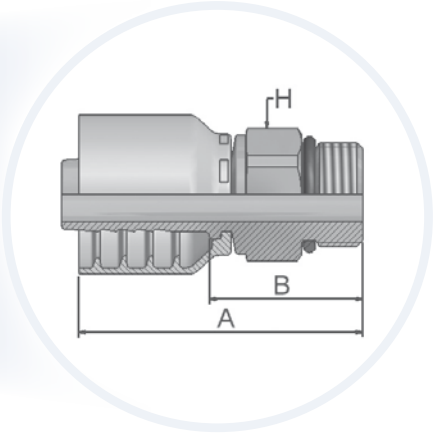

Geprüfte Armaturenserie für Schlauchtypen:

46 441/441RH/461LT/462/462ST/463/492/492ST/692/692 TWIN

48 301SN/302/421RH/421SN/422/426/436/441/441RH/451TC/471TC/472TC/493/811/881

XXXX-XX-XX Bestell-Nr. 46	Bestell-Nr. 48	Schlauch I.D. DN	Zoll	Size	mm	Gewinde UNF	A mm	B mm	H mm
10546-6-6	10548-6-6	10	3/8	-6	9,5	9/16-18	48	25	17
10546-8-6	10548-8-6	10	3/8	-6	9,5	3/4x16	48	25	22
10546-8-8	10548-8-8	12	1/2	-8	12,7	3/4x16	52	28	22
10546-10-8	10548-10-8	12	1/2	-8	12,7	7/8x14	49	26	27

Entsprechde O-Ringe finden Sie im Kapitel Eb.
Material: Stahl, Chrom (VI)-frei.

Alle in der jeweils gültigen Preisliste fettgedruckten Teile sind ab Lager lieferbar.
Technische Änderungen vorbehalten.

06/68 – Dichtkonus JIC 37°/SAE 45° mit Überwurfmutter

ISO 12151-5-SWES – DKJ

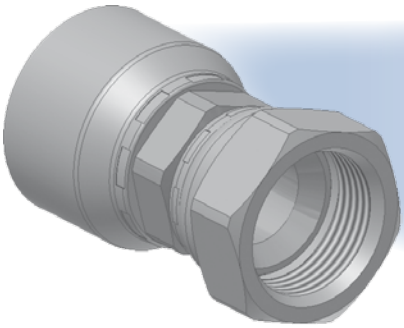

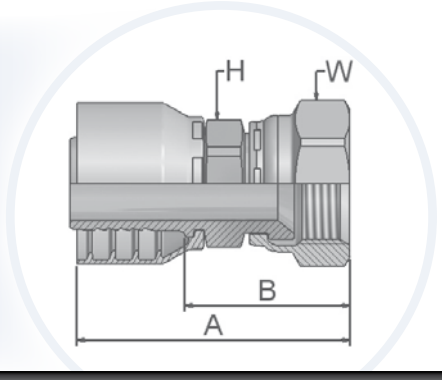

Geprüfte Armaturenserie für Schlauchtypen:

46 441/441RH/461LT/462/462ST/463/492/492ST/692/692 TWIN

48 301SN/302/421RH/421SN/422/426/436/441/441RH/451TC/471TC/472TC/493/811/881

XXXX-XX-XX Bestell-Nr. 46	48	Schlauch I.D. DN	Zoll	Size	mm	Gewinde UNF	A mm	B mm	H mm	W mm
16846-4-4	16848-4-4	6	1/4	-4	6,3	7/16x20	52	29	14	17
16846-5-4	16848-5-4	6	1/4	-4	6,3	1/2x20	53	30	14	17
10646-6-4	10648-6-4	6	1/4	-4	6,3	9/16x18	55	31	14	19
16846-5-5	16848-5-5	8	5/16	-5	7,9	1/2x20	54	30	14	17
10646-6-5	10648-6-5	8	5/16	-5	7,9	9/16x18	56	32	17	19
16846-8-5	16848-8-5	8	5/16	-5	7,9	3/4x16	57	34	17	22
16846-4-6	16848-4-6	10	3/8	-6	9,5	7/16x20	50	27	14	17
16846-5-6	16848-5-6	10	3/8	-6	9,5	1/2x20	52	29	14	17
10646-6-6	10648-6-6	10	3/8	-6	9,5	9/16x18	52	30	17	19
16846-8-6	16848-8-6	10	3/8	-6	9,5	3/4x16	56	33	17	22
16846-10-6	16848-10-6	10	3/8	-6	9,5	7/8x14	59	36	22	27
10646-6-8	10648-6-8	12	1/2	-8	12,7	9/16x18	46	22	22	19
16846-8-8	16848-8-8	12	1/2	-8	12,7	3/4x16	56	32	22	22
16846-10-8	16848-10-8	12	1/2	-8	12,7	7/8x14	62	38	22	27
10646-12-8	10648-12-8	12	1/2	-8	12,7	1-1/16x12	62	38	27	32
16846-8-10	16848-8-10	16	5/8	-10	15,9	3/4x16	57	32	22	22
16846-10-10	16848-10-10	16	5/8	-10	15,9	7/8x14	60	35	22	27
10646-12-10	10648-12-10	16	5/8	-10	15,9	1-1/16x12	64	39	27	32
16846-8-12	16848-8-12	20	3/4	-12	19,1	3/4x16	58	32	24	22
16846-10-12	16848-10-12	20	3/4	-12	19,1	7/8x14	61	35	24	27
10646-12-12	10648-12-12	20	3/4	-12	19,1	1-1/16x12	67	41	27	32
10646-14-12	10648-14-12	20	3/4	-12	19,1	1-3/16x12	68	42	30	36
10646-16-12	10648-16-12	20	3/4	-12	19,1	1-5/16x12	71	45	32	41
10646-12-16	10648-12-16	25	1	-16	25,4	1-1/16x12	74	44	32	32
10646-16-16	10648-16-16	25	1	-16	25,4	1-5/16x12	76	46	32	41
10646-20-16	10648-20-16	25	1	-16	25,4	1-5/8x12	80	50	41	50
10646-16-20		32	1-1/4	-20	31,8	1-5/16x12	87	49	41	41
	10648-16-20	32	1-1/4	-20	31,8	1-5/16x12	97	50	46	41
10646-20-20		32	1-1/4	-20	31,8	1-5/8x12	89	51	46	50
	10648-20-20	32	1-1/4	-20	31,8	1-5/8x12	100	53	46	50
	10648-24-20°	32	1-1/4	-20	31,8	1-7/8x12	105	58	55	60
	10648-24-24	40	1-1/2	-24	38,1	1-7/8x12	98	60	55	60
	10648-32-32	50	2	-32	50,8	2-1/2x12	115	72	65	75

Alle in der jeweils gültigen Preisliste fettgedruckten Teile sind ab Lager lieferbar.
Technische Änderungen vorbehalten.

°Montage nur mit Parkrimp 2 möglich; Material: Stahl, Chrom (VI)-frei.

08 – Dichtkonus mit Überwurfmutter – SAE 45°

SAE J516

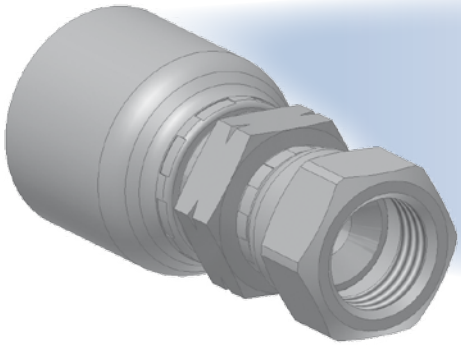

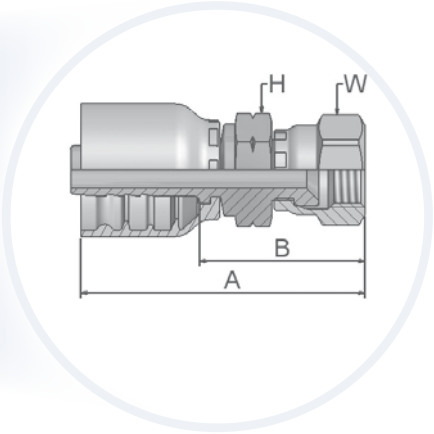

Geprüfte Armaturenserie für Schlauchtypen:

46 441/441RH/461LT/462/462ST/463/492/492ST/692/692 TWIN

48 301SN/302/421RH/421SN/422/426/436/441/441RH/451TC/471TC/472TC/493/811/881

XXXX-XX-XX Bestell-Nr. 46	Bestell-Nr. 48	Schlauch I.D. DN	Schlauch I.D. Zoll	Schlauch I.D. Size	Schlauch I.D. mm	Gewinde UNF	A mm	B mm	H mm	W mm
10846-6-4	10848-6-4	6	1/4	-4	6,3	5/8x18	58	34	14	19
10846-6-6	10848-6-6	10	3/8	-6	9,5	5/8x18	57	34	19	19

Material: Stahl, Chrom (VI)-frei.

Alle in der jeweils gültigen Preisliste fettgedruckten Teile sind ab Lager lieferbar.
Technische Änderungen vorbehalten.

33 – Gewindezapfen JIC 37° – 45° Bogen

ISO 12151-5 – AGJ 45°

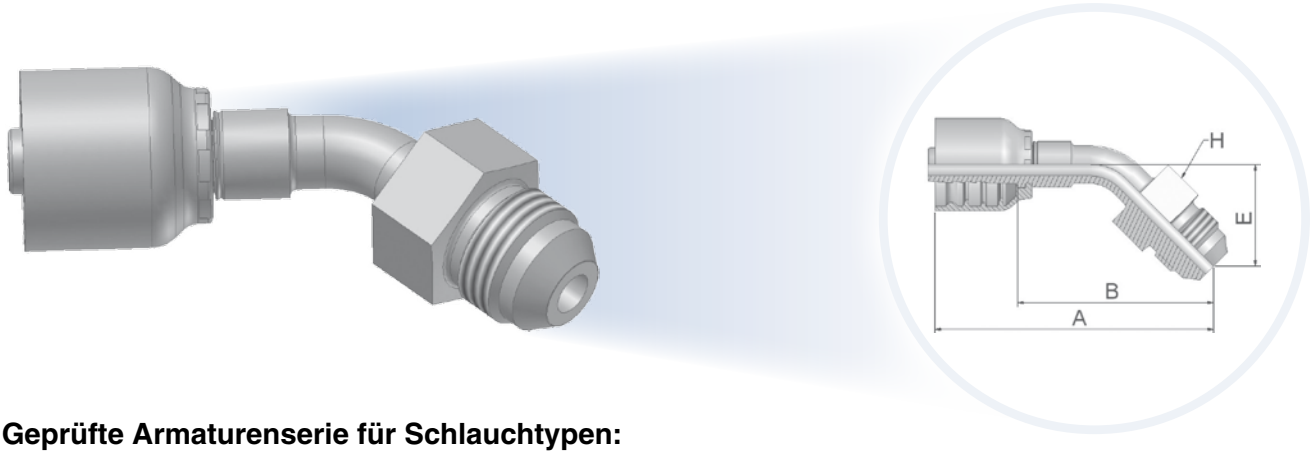

Geprüfte Armaturenserie für Schlauchtypen:

46 441/441RH/461LT/462/462ST/463/492/492ST/692/692 TWIN

48 301SN/302/421RH/421SN/422/426/436/441/441RH/451TC/471TC/472TC/493/811/881

XXXX-XX-XX Bestell-Nr. 46	48	Schlauch I.D. DN	Zoll	Size	mm	Gewinde NPTF	A mm	B mm	E mm	H mm
13346-8-6	13348-8-6	10	3/8	-6	9,5	3/4x16	77	54	28	22

Material: Stahl, Chrom (VI)-frei.

Alle in der jeweils gültigen Preisliste fettgedruckten Teile sind ab Lager lieferbar.
Technische Änderungen vorbehalten.

37/3V – JIC 37°/SAE 45° Dichtkonus mit Überwurfmutter – 45° Bogen

ISO 12151-5-SWE45 – DKJ 45°

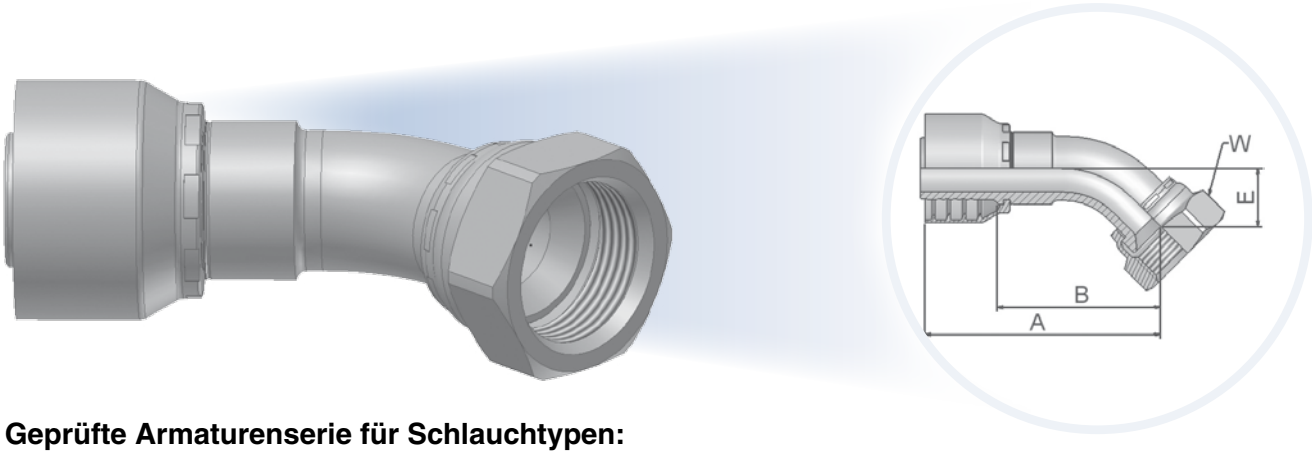

Geprüfte Armaturenserie für Schlauchtypen:

46 441/441RH/461LT/462/462ST/463/492/492ST/692/692 TWIN

48 301SN/302/421RH/421SN/422/426/436/441/441RH/451TC/471TC/472TC/493/811/881

XXXX-XX-XX Bestell-Nr. 46	48	Schlauch I.D. DN	Zoll	Size	mm	Gewinde UNF	A mm	B mm	E mm	W mm
13V46-4-4	13V48-4-4	6	1/4	-4	6,3	7/16x20	53	29	10	17
13V46-5-4	13V48-5-4	6	1/4	-4	6,3	1/2x20	57	33	9	17
13746-6-4	13748-6-4	6	1/4	-4	6,3	9/16x18	55	31	11	19
13V46-5-5	13V48-5-5	8	5/16	-5	7,9	1/2x20	53	29	10	17
13746-6-5	13748-6-5	8	5/16	-5	7,9	9/16x18	58	34	10	19
13746-6-6	13748-6-6	10	3/8	-6	9,5	9/16x18	60	37	11	19
13V46-8-6	13V48-8-6	10	3/8	-6	9,5	3/4x16	67	44	15	22
13V46-10-6	13V48-10-6	10	3/8	-6	9,5	7/8-14	69	46	17	27
13V46-8-8	13V48-8-8	12	1/2	-8	12,7	3/4x16	61	37	15	22
13V46-10-8	13V48-10-8	12	1/2	-8	12,7	7/8x14	70	46	16	27
13V46-10-10	13V48-10-10	16	5/8	-10	15,9	7/8x14	69	44	16	27
13746-12-10	13748-12-10	16	5/8	-10	15,9	1-1/16x12	74	49	21	32
13746-12-12	13748-12-12	20	3/4	-12	19,1	1-1/16x12	83	57	21	32
13746-14-12	13748-14-12	20	3/4	-12	19,1	1-3/16x12	84	58	22	36
13746-16-12	13748-16-12	20	3/4	-12	19,1	1-5/16x12	84	58	24	41
13746-12-16	13748-12-16	25	1	-16	25,4	1-1/16x12	91	61	21	32
13746-16-16	13748-16-16	25	1	-16	25,4	1-5/16x12	97	68	24	41
13746-20-16	13748-20-16	25	1	-16	25,4	1-5/8x12	101	71	26	50
13746-20-20		32	1-1/4	-20	31,8	1-5/8x12	129	91	31	50
	13748-20-20	32	1-1/4	-20	31,8	1-5/8x12	134	87	31	50
	13748-24-24	40	1-1/2	-24	38,1	1-7/8x12	165	127	58	60

Material: Stahl, Chrom (VI)-frei.

Alle in der jeweils gültigen Preisliste fettgedruckten Teile sind ab Lager lieferbar.
Technische Änderungen vorbehalten.

39/3W – Dichtkonus JIC 37°/SAE 45° mit Überwurfmutter – 90° Bogen

ISO 12151-5-SWES – DKJ 90°

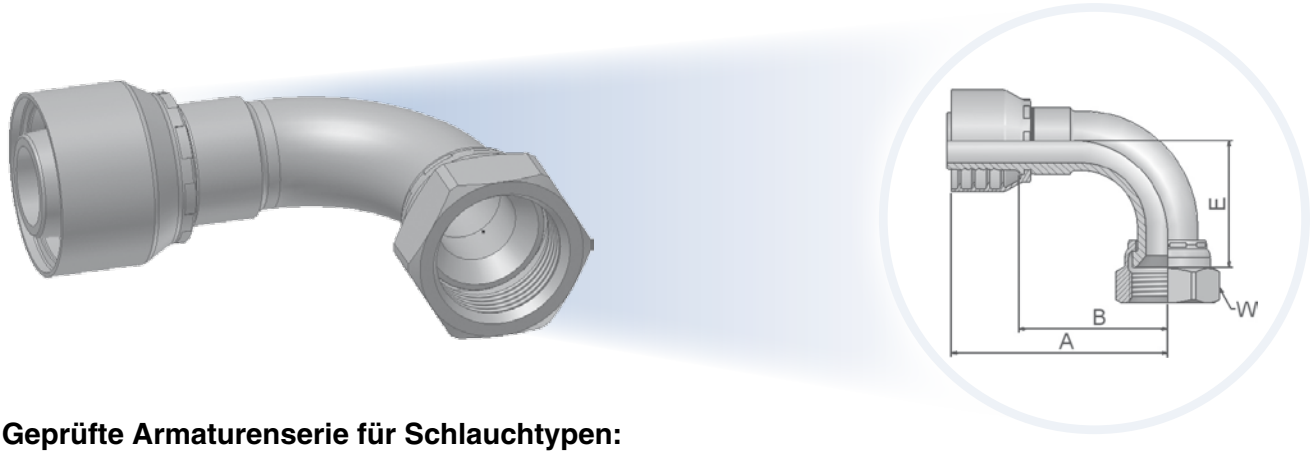

Geprüfte Armaturenserie für Schlauchtypen:

46 441/441RH/461LT/462/462ST/463/492/492ST/692/692 TWIN

48 301SN/302/421RH/421SN/422/426/436/441/441RH/451TC/471TC/472TC/493/811/881

XXXX-XX-XX Bestell-Nr. 46	48	Schlauch I.D. DN	Zoll	Size	mm	Gewinde UNF	A mm	B mm	E mm	W mm
13W46-4-4	13W48-4-4	6	1/4	-4	6,3	7/16x20	48	24	21	17
13W46-5-4	13W48-5-4	6	1/4	-4	6,3	1/2x20	58	34	21	17
13946-6-4	13948-6-4	6	1/4	-4	6,3	9/16x18	51	27	23	19
13W46-5-5	13W48-5-5	8	5/16	-5	7,9	1/2x20	49	25	21	17
13946-6-5	13948-6-5	8	5/16	-5	7,9	9/16x18	51	28	23	19
13W46-4-6	13W48-4-6	10	3/8	-6	9,5	7/16x20	46	23	21	17
13946-6-6	13948-6-6	10	3/8	-6	9,5	9/16x18	51	28	23	19
13W46-8-6	13W48-8-6	10	3/8	-6	9,5	3/4x16	59	36	29	22
13W46-10-6	13W48-10-6	10	3/8	-6	9,5	7/8x14	61	38	32	27
13946-6-8	13948-6-8	12	1/2	-8	12,7	9/16x18	54	30	23	19
13W46-8-8	13W48-8-8	12	1/2	-8	12,7	3/4x16	55	31	29	22
13W46-10-8	13W48-10-8	12	1/2	-8	12,7	7/8x14	63	39	32	27
13946-12-8	13948-12-8	12	1/2	-8	12,7	1-1/16x12	73	49	48	32
13W46-10-10	13W48-10-10	16	5/8	-10	15,9	7/8x14	64	39	33	27
13946-12-10	13948-12-10	16	5/8	-10	15,9	1-1/16x12	75	49	48	32
13946-12-12	13948-12-12	20	3/4	-12	19,1	1-1/16x12	80	54	48	32
13946-14-12	13948-14-12	20	3/4	-12	19,1	1-3/16x12	80	54	51	36
13946-16-12	13948-16-12	20	3/4	-12	19,1	1-5/16x12	80	54	56	41
13946-12-16	13948-12-16	25	1	-16	25,4	1-1/16x12	88	58	48	32
13946-16-16	13948-16-16	25	1	-16	25,4	1-5/16x12	98	68	56	41
13946-20-16	13948-20-16	25	1	-16	25,4	1-5/8x12	98	68	62	50
13946-20-20		32	1-1/4	-20	31,8	1-5/8x12	124	86	70	50
	13948-20-20	32	1-1/4	-20	31,8	1-5/8x12	130	83	70	50
	13948-24-20°	32	1-1/4	-20	31,8	1-7/8x12	130	82	80	60
	13948-24-24	40	1-1/2	-24	38,1	1-7/8x12	140	102	84	60
	13948-32-32	50	2	-32	50,8	2-1/2x12	200	152	152	75

Material: Stahl, Chrom (VI)-frei.
°Montage nur mit Parkrimp 2 möglich.

Alle in der jeweils gültigen Preisliste fettgedruckten Teile sind ab Lager lieferbar.
Technische Änderungen vorbehalten.

41/3Y – JIC 37° /45° Dichtkonus mit Überwurfmutter – 90° Bogen – extra lang

ISO 12151-5-SWEL – DKJ 90° L

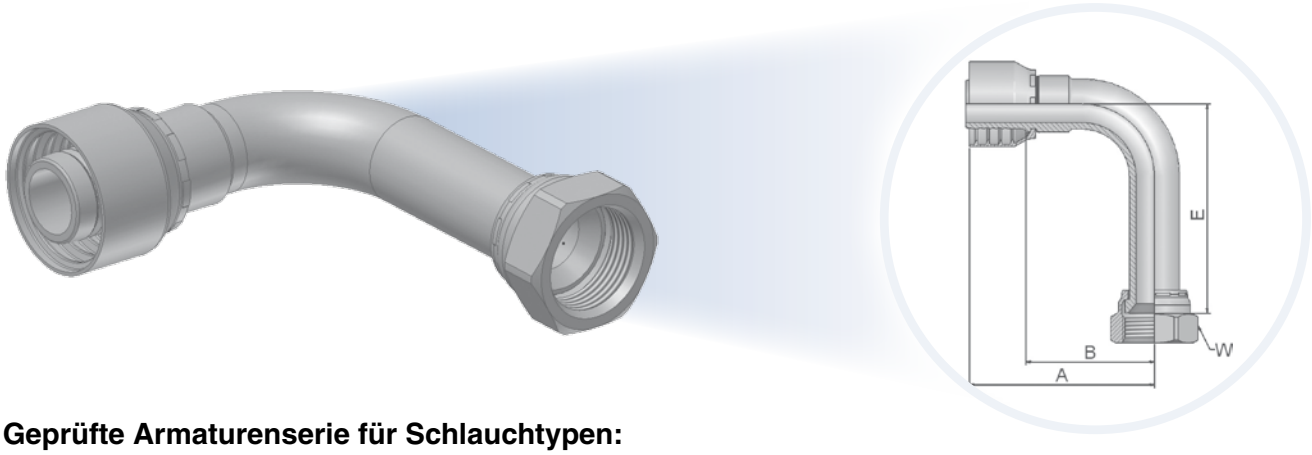

Geprüfte Armaturenserie für Schlauchtypen:

46 441/441RH/461LT/462/462ST/463/492/492ST/692/692 TWIN

48 301SN/302/421RH/421SN/422/426/436/441/441RH/451TC/471TC/472TC/493/811/881

XXXX-XX-XX Bestell-Nr. 46	Bestell-Nr. 48	Schlauch I.D. DN	Zoll	Size	mm	Gewinde UNF	A mm	B mm	E mm	W mm
13Y46-4-4	13Y48-4-4	6	1/4	-4	6,3	7/16x20	61	37	46	17
14146-6-4	14148-6-4	6	1/4	-4	6,3	9/16x18	57	34	55	19
14146-6-6	14148-6-6	10	3/8	-6	9,5	9/16x18	57	34	54	19
13Y46-8-6	13Y48-8-6	10	3/8	-6	9,5	3/4x16	55	32	62	22
13Y46-8-8	13Y48-8-8	12	1/2	-8	12,7	3/4x16	59	36	64	22
13Y46-10-8	13Y48-10-8	12	1/2	-8	12,7	7/8x14	68	44	66	27
13Y46-10-10	13Y48-10-10	16	5/8	-10	15,9	7/8x14	61	36	70	27
14146-12-12	14148-12-12	20	3/4	-12	19,1	1-1/16x12	80	54	96	32
14146-16-16	14148-16-16	25	1	-16	25,4	1-5/16x12	98	68	110	41

Material: Stahl, Chrom (VI)-frei.

Alle in der jeweils gültigen Preisliste fettgedruckten Teile sind ab Lager lieferbar.
Technische Änderungen vorbehalten.

L9 – SAE (JIC) – 37° Dichtkonus mit Überwurfmutter – 90° Bogen – lang

ISO 12151-5-SWEM – DKJ 90° M

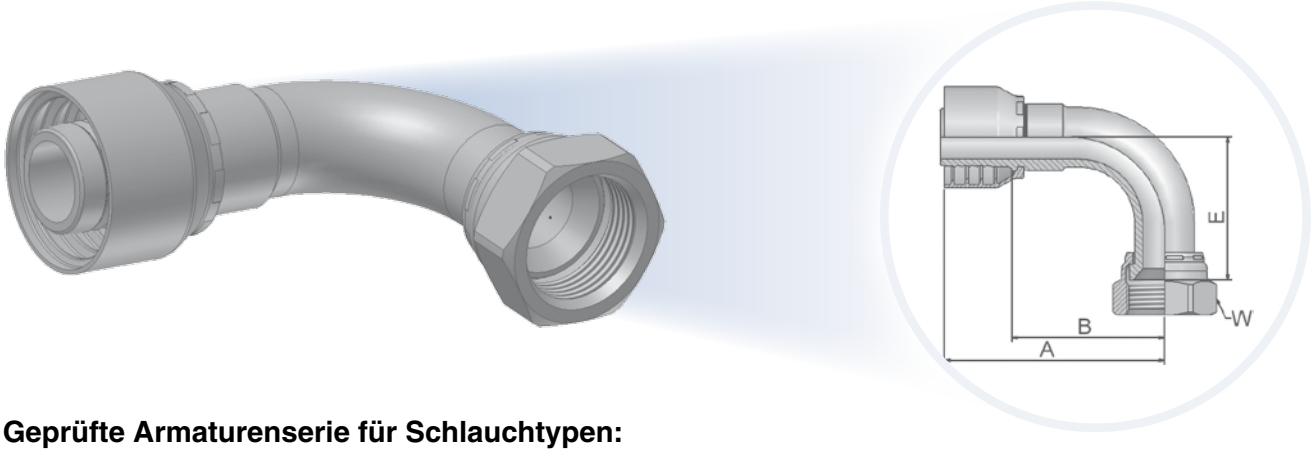

Geprüfte Armaturenserie für Schlauchtypen:

46 441/441RH/461LT/462/462ST/463/492/492ST/692/692 TWIN

48 301SN/302/421RH/421SN/422/426/436/441/441RH/451TC/471TC/472TC/493/811/881

Bestell-Nr. 46	Bestell-Nr. 48	Schlauch I.D. DN	Zoll	Size	mm	Gewinde UNF	A mm	B mm	E mm	W mm
1L946-8-6	1L948-8-6	10	3/8	-6	9,5	3/4x16	63	40	35	22
1L946-10-8	1L948-10-8	12	1/2	-8	12,7	7/8x14	66	42	45	27
1L946-12-12	1L948-12-12	20	3/4	-12	19,1	1-1/16x12	80	54	53	32
1L946-16-16	1L948-16-16	25	1	-16	25,4	1-5/16x12	97	68	64	41

Material: Stahl, Chrom (VI)-frei.

Alle in der jeweils gültigen Preisliste fettgedruckten Teile sind ab Lager lieferbar.
Technische Änderungen vorbehalten.

93 – SAE JIC 37° Dichtkonus mit Überwurfmutter – 90° Kompaktbogen

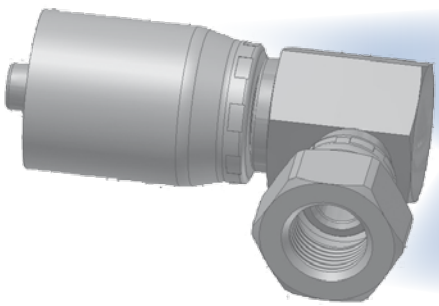

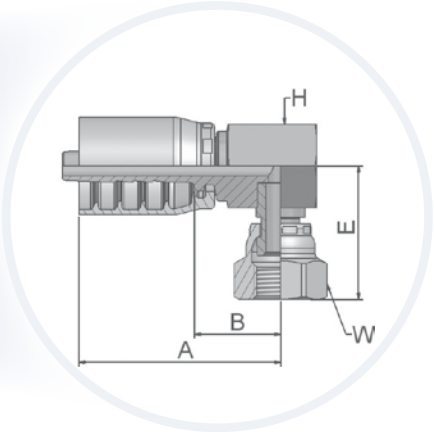

Geprüfte Armaturenserie für Schlauchtypen:

46 441/441RH/461LT/462/462ST/463/492/492ST/692/692 TWIN

48 301SN/302/421RH/421SN/422/426/436/441/441RH/451TC/471TC/472TC/493/811/881

XXXX-XX-XX Bestell-Nr. 46	Bestell-Nr. 48	Schlauch I.D. DN	Zoll	Size	mm	Gewinde UNF	A mm	B mm	E mm	H mm	W mm
19346-8-6	19348-8-6	10	3/8	-6	9,5	3/4x16	43	20	20	19	22

Material: Stahl, Chrom (VI)-frei.

Alle in der jeweils gültigen Preisliste fettgedruckten Teile sind ab Lager lieferbar.
Technische Änderungen vorbehalten.

15 – SAE Code 61 – Flanschbund – Gerade

ISO 12151-3-SL – SFL

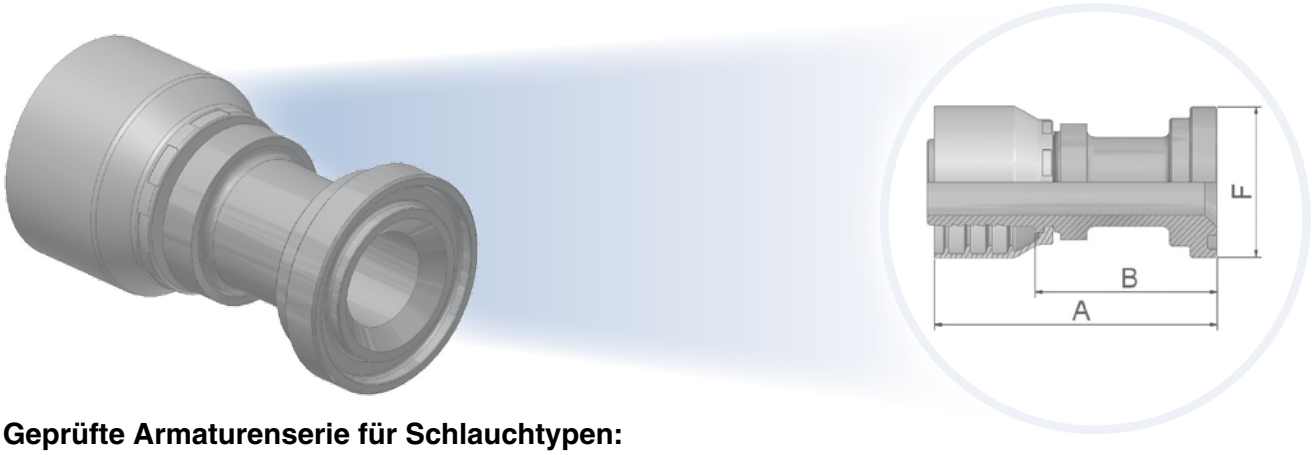

Geprüfte Armaturenserie für Schlauchtypen:

46 441/441RH/461LT/462/462ST/463/492/492ST/692/692 TWIN

48 301SN/302/421RH/421SN/422/426/436/441/441RH/451TC/471TC/472TC/493/811/881

XXXX-XX-XX Bestell-Nr. 46	48	Schlauch I.D. DN	Zoll	Size	mm	Anschluss	A mm	B mm	F mm
11546-8-8	11548-8-8	12	1/2	-8	12,7	1/2	74	51	30
11546-12-8	11548-12-8	12	1/2	-8	12,7	3/4	51	27	38
11546-12-10	11548-12-10	16	5/8	-10	15,9	3/4	56	31	38
11546-12-12	11548-12-12	20	3/4	-12	19,1	3/4	82	56	38
11546-16-12	11548-16-12	20	3/4	-12	19,1	1	56	30	45
11546-20-12	11548-20-12	20	3/4	-12	19,1	1-1/4	77	51	51
11546-16-16	11548-16-16	25	1	-16	25,4	1	84	54	45
11546-20-16	11548-20-16	25	1	-16	25,4	1-1/4	104	74	51
11546-24-16	11548-24-16	25	1	-16	25,4	1-1/2	97	67	60
	11548-16-20	32	1-1/4	-20	31,8	1	120	72	45
11546-20-20		32	1-1/4	-20	31,8	1-1/4	114	76	51
	11548-20-20	32	1-1/4	-20	31,8	1-1/4	120	72	51
11546-24-20°		32	1-1/4	-20	31,8	1-1/2	72	35	60
	11548-24-20°	32	1-1/4	-20	31,8	1-1/2	82	35	60
	11548-32-20°	32	1-1/4	-20	31,8	2	123	76	71
	11548-16-24	40	1-1/2	-24	38,1	1	109	71	45
	11548-24-24	40	1-1/2	-24	38,1	1-1/2	117	79	60
	11548-32-24	40	1-1/2	-24	38,1	2	80	42	71
	11548-24-32	50	2	-32	50,8	1-1/2	129	81	60
	11548-32-32	50	2	-32	50,8	2	126	78	71

°Montage nur mit Parkrimp 2 möglich.
Entsprechende O-Ringe finden Sie im Kapitel Eb
Material: Stahl, Chrom (VI)-frei.

Alle in der jeweils gültigen Preisliste fettgedruckten Teile sind ab Lager lieferbar.
Technische Änderungen vorbehalten.

17 – SAE-Flanschbund – Standard-Ausführung – 45° Bogen

ISO 12151-3-E45S-L – SFL 45°

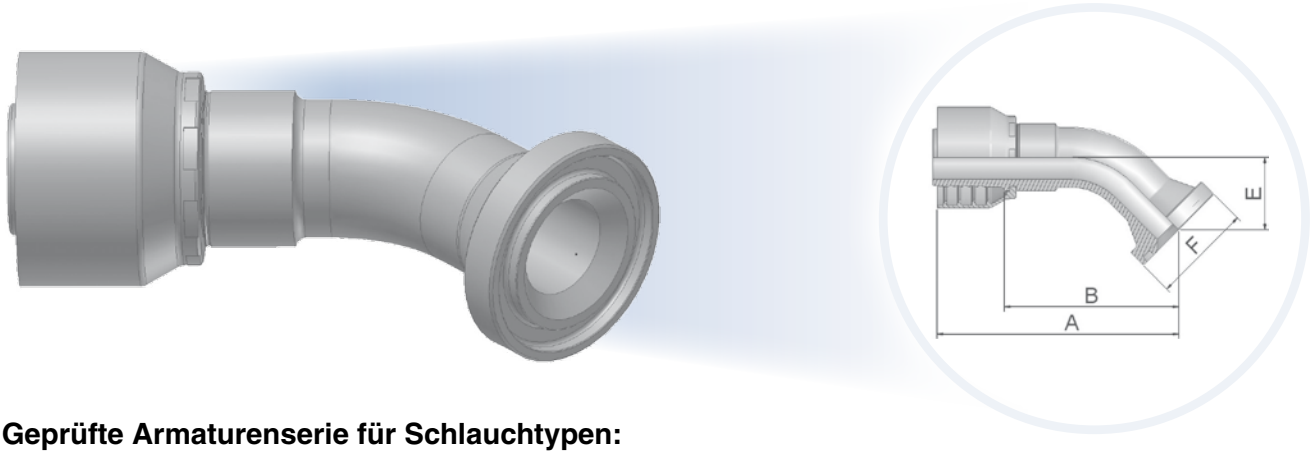

Geprüfte Armaturenserie für Schlauchtypen:

46 441/441RH/461LT/462/462ST/463/492/492ST/692/692 TWIN

48 301SN/302/421RH/421SN/422/426/436/441/441RH/451TC/471TC/472TC/493/811/881

XXXX-XX-XX Bestell-Nr. 46	Bestell-Nr. 48	Schlauch I.D. DN	Zoll	Size	mm	Anschluss	A mm	B mm	E mm	F mm
11746-8-8	11748-8-8	12	1/2	-8	12,7	1/2	72	48	20	30
11746-12-8	11748-12-8	12	1/2	-8	12,7	3/4	71	47	21	38
11746-12-10	11748-12-10	16	5/8	-10	15,9	3/4	75	50	24	38
11746-12-12	11748-12-12	20	3/4	-12	19,1	3/4	88	62	25	38
11746-16-12	11748-16-12	20	3/4	-12	19,1	1	87	61	25	45
11746-20-12	11748-20-12	20	3/4	-12	19,1	1-1/4	87	61	25	51
11746-16-16	11748-16-16	25	1	-16	25,4	1	107	78	32	45
11746-20-16	11748-20-16	25	1	-16	25,4	1-1/4	104	74	27	51
	11748-16-20	32	1-1/4	-20	31,8	1	132	85	29	45
11746-20-20		32	1-1/4	-20	31,8	1-1/4	136	98	38	51
	11748-20-20	32	1-1/4	-20	31,8	1-1/4	132	85	29	51
11746-24-20°		32	1-1/4	-20	31,8	1-1/2	136	98	38	60
	11748-24-20°	32	1-1/4	-20	31,8	1-1/2	141	94	38	60
	11748-24-24	40	1-1/2	-24	38,1	1-1/2	143	106	37	60
	11748-32-24	40	1-1/2	-24	38,1	2	143	105	36	71
	11748-24-32	50	2	-32	50,8	1-1/2	153	105	36	60
	11748-32-32	50	2	-32	50,8	2	181	133	50	71

°Montage nur mit Parkrimp 2 möglich.
Entsprechende O-Ringe finden Sie im Kapitel Eb
Material: Stahl, Chrom (VI)-frei.

Alle in der jeweils gültigen Preisliste fettgedruckten Teile sind ab Lager lieferbar.
Technische Änderungen vorbehalten.

19 – SAE Code 61 Flanschbund – 90° Bogen

ISO 12151-3-E90S-L – SFL 90°

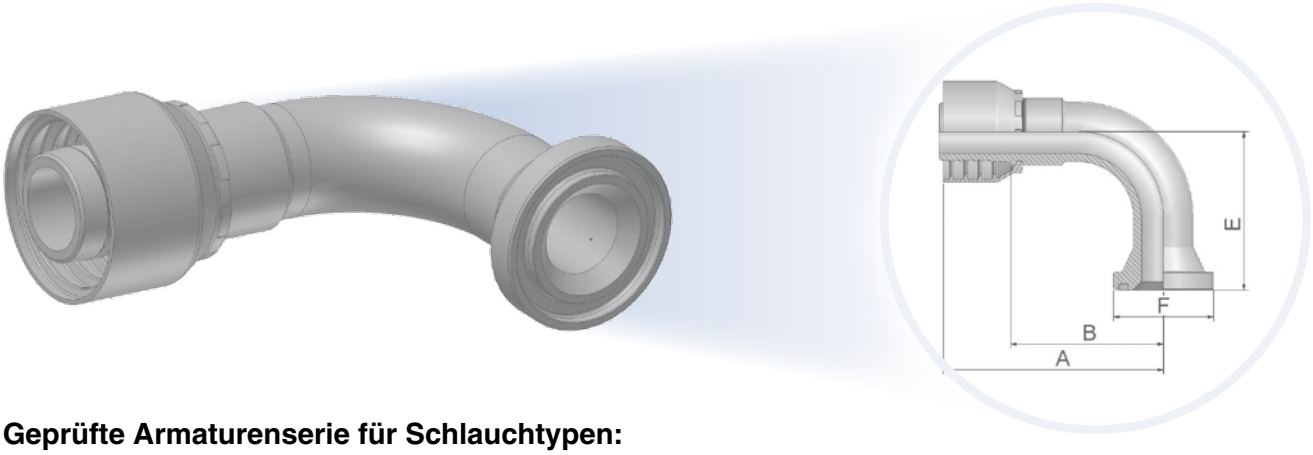

Geprüfte Armaturenserie für Schlauchtypen:

46 441/441RH/461LT/462/462ST/463/492/492ST/692/692 TWIN

48 301SN/302/421RH/421SN/422/426/436/441/441RH/451TC/471TC/472TC/493/811/881

XXXX-XX-XX Bestell-Nr. 46	48	Schlauch I.D. DN	Zoll	Size	mm	Anschluss	A mm	B mm	E mm	F mm
11946-8-8	11948-8-8	12	1/2	-8	12,7	1/2	64	40	41	30
11946-12-8	11948-12-8	12	1/2	-8	12,7	3/4	71	47	43	38
11946-12-10	11948-12-10	16	5/8	-10	15,9	3/4	78	53	52	38
11946-16-10	11948-16-10	16	5/8	-10	15,9	1	78	53	52	45
11946-12-12	11948-12-12	20	3/4	-12	19,1	3/4	80	54	58	38
11946-16-12	11948-16-12	20	3/4	-12	19,1	1	80	54	58	45
11946-20-12	11948-20-12	20	3/4	-12	19,1	1-1/4	81	55	54	51
	11948-12-16	25	1	-16	25,4	3/4	98	68	70	38
11946-16-16	11948-16-16	25	1	-16	25,4	1	98	68	70	45
11946-20-16	11948-20-16	25	1	-16	25,4	1-1/4	103	73	60	51
11946-24-16	11948-24-16	25	1	-16	25,4	1-1/2	100	70	62	60
11946-12-20		32	1-1/4	-20	31,8	3/4	125	87	70	38
11946-20-20		32	1-1/4	-20	31,8	1-1/4	124	86	90	51
	11948-20-20	32	1-1/4	-20	31,8	1-1/4	130	82	90	51
11946-24-20°		32	1-1/4	-20	31,8	1-1/2	124	86	90	60
	11948-24-20°	32	1-1/4	-20	31,8	1-1/2	130	83	67	60
	11948-32-20°	32	1-1/4	-20	31,8	2	130	83	67	71
	11948-24-24	40	1-1/2	-24	38,1	1-1/2	140	102	79	60
	11948-32-24	40	1-1/2	-24	38,1	2	139	101	104	71
	11948-24-32	50	2	-32	50,8	1-1/2	154	106	104	60
	11948-32-32	50	2	-32	50,8	2	187	138	114	71

°Montage nur mit Parkrimp 2 möglich.
Entsprechende O-Ringe finden Sie im Kapitel Eb
Material: Stahl, Chrom (VI)-frei.

Alle in der jeweils gültigen Preisliste fettgedruckten Teile sind ab Lager lieferbar.
Technische Änderungen vorbehalten.

6A – SAE Code 62 – Flanschbund – Gerade

ISO 12151-3-S – SFS

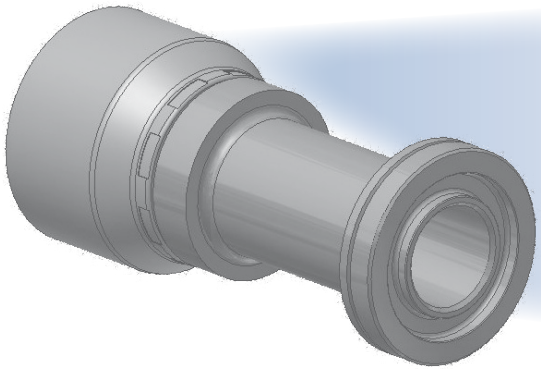

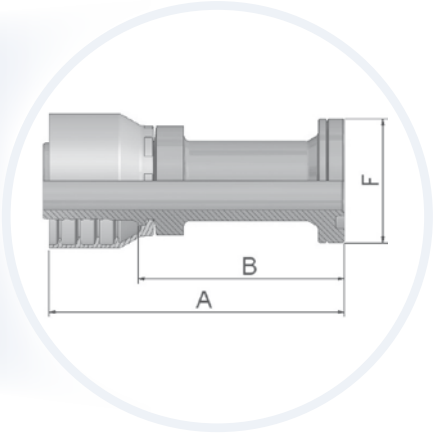

Geprüfte Armaturenserie für Schlauchtypen:

46 441/441RH/461LT/462/462ST/463/492/492ST/692/692 TWIN

48 301SN/302/421RH/421SN/422/426/436/441/441RH/451TC/471TC/472TC/493/811/881

XXXX-XX-XX Bestell-Nr. 46	48	Schlauch I.D. DN	Zoll	Size	mm	Anschluss	A mm	B mm	F mm
16A46-8-8	16A48-8-8	12	1/2	-8	12,7	1/2	75	52	32
16A46-12-12	16A48-12-12	20	3/4	-12	19,1	3/4	96	70	41
16A46-16-16	16A48-16-16	25	1	-16	25,4	1	111	82	48
16A46-20-20		32	1-1/4	-20	31,8	1-1/4	122	84	54
	16A48-20-20	32	1-1/4	-20	31,8	1-1/4	130	83	54
	16A48-24-20°	32	1.1/4	-20	31,8	1-1/2	131	84	64
	16A48-24-24	40	1-1/2	-24	38,1	1-1/2	141	103	64
	16A48-32-32	50	2	-32	50,8	2	173	124	79

°Montage nur mit Parkrimp 2 möglich.
Entsprechende O-Ringe finden Sie im Kapitel Eb
Material: Stahl, Chrom (VI)-frei.

Alle in der jeweils gültigen Preisliste fettgedruckten Teile sind ab Lager lieferbar.
Technische Änderungen vorbehalten.

6F – SAE-Flanschbund – schwere Ausführung – 45° Bogen

ISO 12151-3-E45-S – SFS 45° – 6000 psi

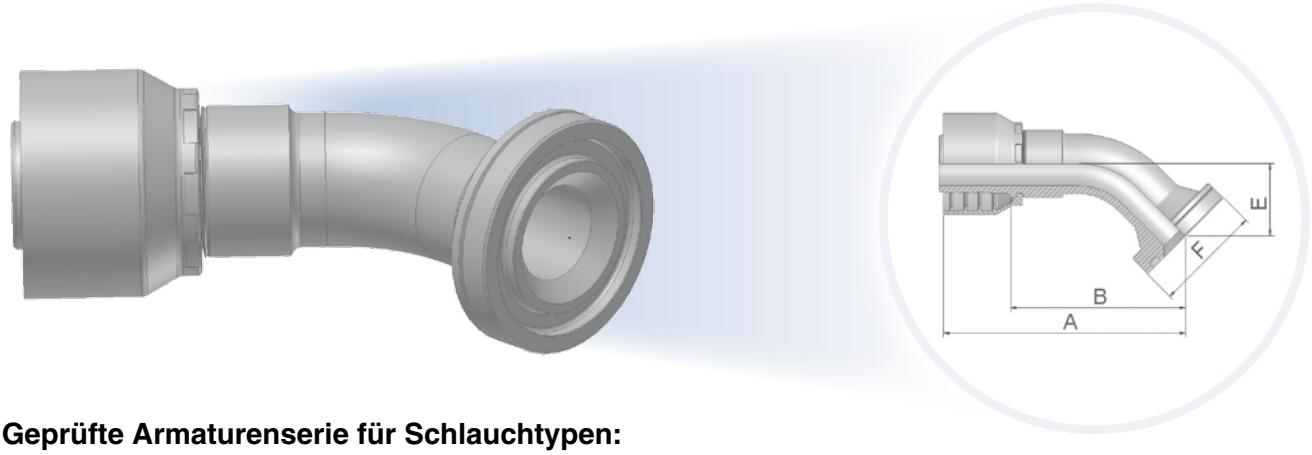

Geprüfte Armaturenserie für Schlauchtypen:

46 — 441/441RH/461LT/462/462ST/463/492/492ST/692/692 TWIN

48 — 301SN/302/421RH/421SN/422/426/436/441/441RH/451TC/471TC/472TC/493/811/881

XXXX-XX-XX Bestell-Nr. 46	Bestell-Nr. 48	Schlauch I.D. DN	Zoll	Size	mm	Anschluss	A mm	B mm	E mm	F mm
16F46-12-12	16F48-12-12	20	3/4	-12	19,1	3/4	88	62	26	41
16F46-16-16	16F48-16-16	25	1	-16	25,4	1	107	78	32	48
16F46-20-20	16F48-20-20	32	1-1/4	-20	31,8	1-1/4	141	94	38	54
	16F48-24-24	40	1.1/2	-24	38,1	1-1/2	150	112	44	64
	16F48-32-32	50	2	-32	50,8	2	183	135	52	79

Entsprechende O-Ringe finden Sie im Kapitel Eb
Material: Stahl, Chrom (VI)-frei.

Alle in der jeweils gültigen Preisliste fettgedruckten Teile sind ab Lager lieferbar.
Technische Änderungen vorbehalten.

6N – SAE-Flanschbund – schwere Ausführung – 90° Bogen

ISO 12151-3-E90S-S – SFS 90°

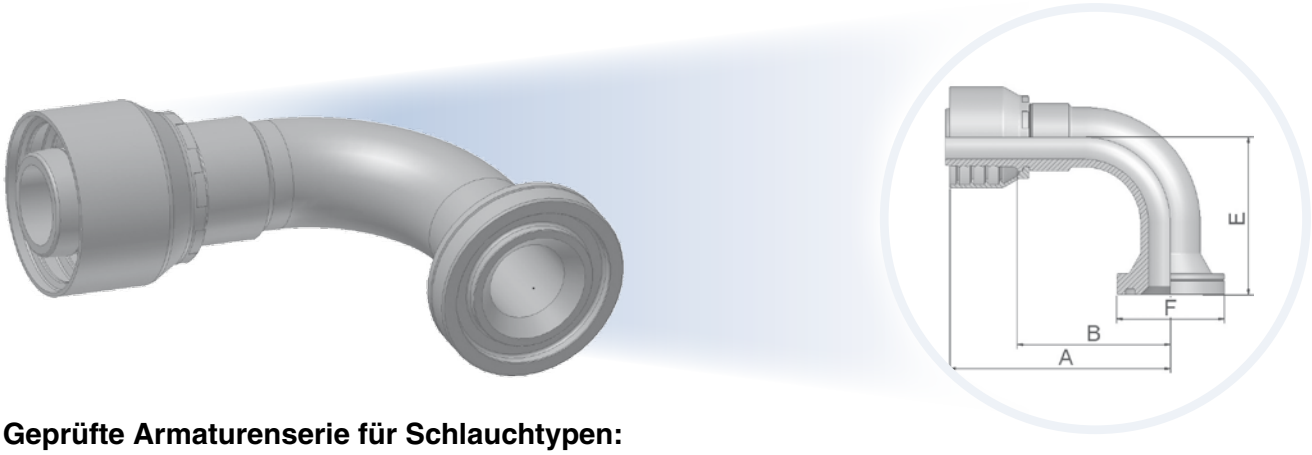

Geprüfte Armaturenserie für Schlauchtypen:

46 441/441RH/461LT/462/462ST/463/492/492ST/692/692 TWIN

48 301SN/302/421RH/421SN/422/426/436/441/441RH/451TC/471TC/472TC/493/811/881

XXXX-XX-XX Bestell-Nr. 46	Bestell-Nr. 48	Schlauch I.D. DN	Zoll	Size	mm	Anschluss	A mm	B mm	E mm	F mm
	16N48-8-12	20	3/4	-12	19,1	1/2	70	44	40	32
16N46-12-12	16N48-12-12	20	3/4	-12	19,1	3/4	80	54	54	41
16N46-16-12	16N48-16-12	20	3/4	-12	19,1	1	80	54	53	48
16N46-12-16	16N48-12-16	25	1	-16	25,4	3/4	88	58	58	41
16N46-16-16	16N48-16-16	25	1	-16	25,4	1	98	68	70	48
16N46-20-20		32	1-1/4	-20	31,8	1-1/4	124	86	70	54
	16N48-20-20	32	1-1/4	-20	31,8	1-1/4	130	82	70	54
	16N48-24-24	40	1.1/2	-24	38,1	1-1/2	139	101	104	64
	16N48-32-32	50	2	-32	50,8	2	172	124	115	79

Entsprechende O-Ringe finden Sie im Kapitel Eb
Material: Stahl, Chrom (VI)-frei.

Alle in der jeweils gültigen Preisliste fettgedruckten Teile sind ab Lager lieferbar.
Technische Änderungen vorbehalten.

JC – ORFS mit Überwurfmutter

ISO 12151-1-SWSA – SAE J516 – ORFS

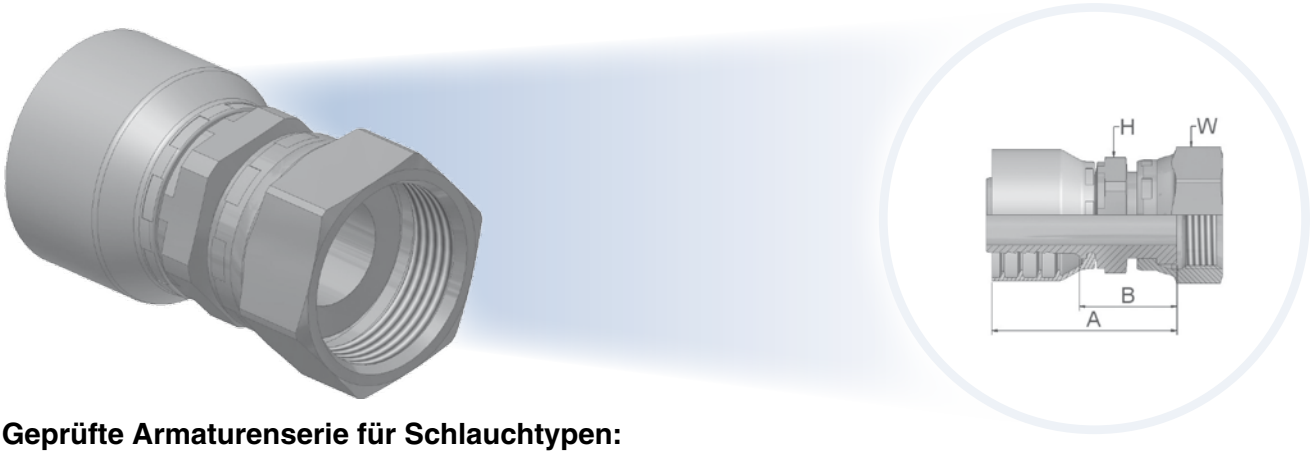

Geprüfte Armaturenserie für Schlauchtypen:

46 441/441RH/461LT/462/462ST/463/492/492ST/692/692 TWIN

48 301SN/302/421RH/421SN/422/426/436/441/441RH/451TC/471TC/472TC/493/811/881

XXXX-XX-XX Bestell-Nr. 46	48	Schlauch I.D. DN	Zoll	Size	mm	Gewinde UNF	A mm	B mm	H mm	W mm
1JC46-4-4	1JC48-4-4	6	1/4	-4	6,3	9/16x18	46	22	14	17
1JC46-6-4	1JC48-6-4	6	1/4	-4	6,3	11/16x16	45	23	17	22
1JC46-8-4	1JC48-8-4	6	1/4	-4	6,3	13/16x16	46	22	19	24
1JC46-6-5	1JC48-6-5	8	5/16	-5	7,9	11/16x16	47	23	17	22
1JC46-4-6	1JC48-4-6	10	3/8	-6	9,5	9/16x18	42	19	17	17
1JC46-6-6	1JC48-6-6	10	3/8	-6	9,5	11/16x16	43	21	17	22
1JC46-8-6	1JC48-8-6	10	3/8	-6	9,5	13/16x16	45	22	19	24
1JC46-6-8	1JC48-6-8	12	1/2	-8	12,7	11/16x16	44	20	17	22
1JC46-8-8	1JC48-8-8	12	1/2	-8	12,7	13/16x16	46	22	22	24
1JC46-10-8	1JC48-10-8	12	1/2	-8	12,7	1x14	48	24	24	30
1JC46-12-8	1JC48-12-8	12	1/2	-8	12,7	1-3/16x12	53	29	30	36
1JC46-8-10	1JC48-8-10	16	5/8	-10	15,9	13/16x16	47	22	22	24
1JC46-10-10	1JC48-10-10	16	5/8	-10	15,9	1x14	51	26	24	30
1JC46-12-10	1JC48-12-10	16	5/8	-10	15,9	1-3/16x12	54	28	30	36
1JC46-10-12	1JC48-10-12	20	3/4	-12	19,1	1x14	54	28	24	30
1JC46-12-12	1JC48-12-12	20	3/4	-12	19,1	1-3/16x12	55	29	30	36
1JC46-16-12	1JC48-16-12	20	3/4	-12	19,1	1-7/16x12	59	33	36	41
	1JC48-12-16	25	1	-16	25,4	1-3/16x12	60	30	32	36
1JC46-16-16	1JC48-16-16	25	1	-16	25,4	1-7/16x12	63	33	36	41
1JC46-20-16	1JC48-20-16	25	1	-16	25,4	1-11/16x12	62	32	41	50
1JC46-20-20		32	1-1/4	-20	31,8	1-11/16x12	71	33	41	50
	1JC48-20-20	32	1-1/4	-20	31,8	1-11/16x12	85	36	41	50

Material: Stahl, Chrom (VI)-frei.

Alle in der jeweils gültigen Preisliste fettgedruckten Teile sind ab Lager lieferbar.
Technische Änderungen vorbehalten.

JS – ORFS mit Überwurfmutter – lange Ausführung

ISO 12151-1-SWSB – SAE J516 – ORFS

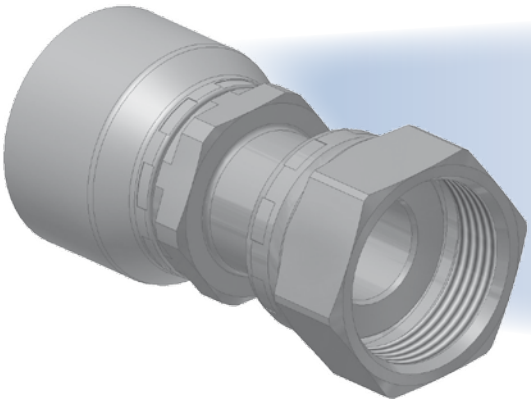

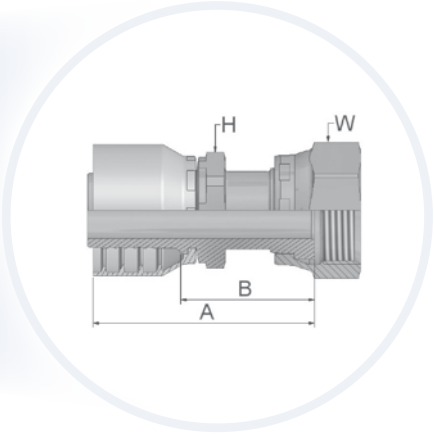

Geprüfte Armaturenserie für Schlauchtypen:

46 441/441RH/461LT/462/462ST/463/492/492ST/692/692 TWIN

48 301SN/302/421RH/421SN/422/426/436/441/441RH/451TC/471TC/472TC/493/811/881

XXXX-XX-XX Bestell-Nr. 46	48	Schlauch I.D. DN	Zoll	Size	mm	Gewinde UNF	A mm	B mm	H mm	W mm
1JS46-4-4	1JS48-4-4	6	1/4	-4	6,3	9/16x18	53	29	14	17
1JS46-6-4	1JS48-6-4	6	1/4	-4	6,3	11/16x16	54	31	17	22
1JS46-6-5	1JS48-6-5	8	5/16	-5	7,9	11/16x16	55	31	17	22
1JS46-4-6	1JS48-4-6	10	3/8	-6	9,5	9/16x18	53	30	14	17
1JS46-6-6	1JS48-6-6	10	3/8	-6	9,5	11/16x16	52	29	17	22
1JS46-8-6	1JS48-8-6	10	3/8	-6	9,5	13/16x16	58	35	19	24
1JS46-6-8	1JS48-6-8	12	1/2	-8	12,7	11/16x16	52	29	17	22
1JS46-8-8	1JS48-8-8	12	1/2	-8	12,7	13/16x16	57	33	22	24
1JS46-10-8	1JS48-10-8	12	1/2	-8	12,7	1x14	63	39	24	30
1JS46-10-10	1JS48-10-10	16	5/8	-10	15,9	1x14	65	39	24	30
1JS46-12-10	1JS48-12-10	16	5/8	-10	15,9	1-3/16x12	70	45	30	36
1JS46-10-12	1JS48-10-12	20	3/4	-12	19,1	1x14	66	40	24	30
1JS46-12-12	1JS48-12-12	20	3/4	-12	19,1	1-3/16x12	71	45	30	36
1JS46-16-12	1JS48-16-12	20	3/4	-12	19,1	1-7/16x12	73	47	36	41
1JS46-16-16	1JS48-16-16	25	1	-16	25,4	1-7/16x12	76	46	36	41
1JS46-20-16	1JS48-20-16	25	1	-16	25,4	1-11/16x12	78	48	41	50
1JS46-20-20		32	1-1/4	-20	31,8	1-11/16x12	88	50	41	50
	1JS48-20-20	32	1-1/4	-20	31,8	1-11/16x12	102	54	46	50
	1JS48-24-24	40	1-1/2	-24	38,1	2x12	100	62	50	60

Material: Stahl, Chrom (VI)-frei.

Alle in der jeweils gültigen Preisliste fettgedruckten Teile sind ab Lager lieferbar.
Technische Änderungen vorbehalten.

J7 – ORFS mit Überwurfmutter – 45° Bogen

ISO 12151-1-SWE45 – SAE J516 – ORFS 45°

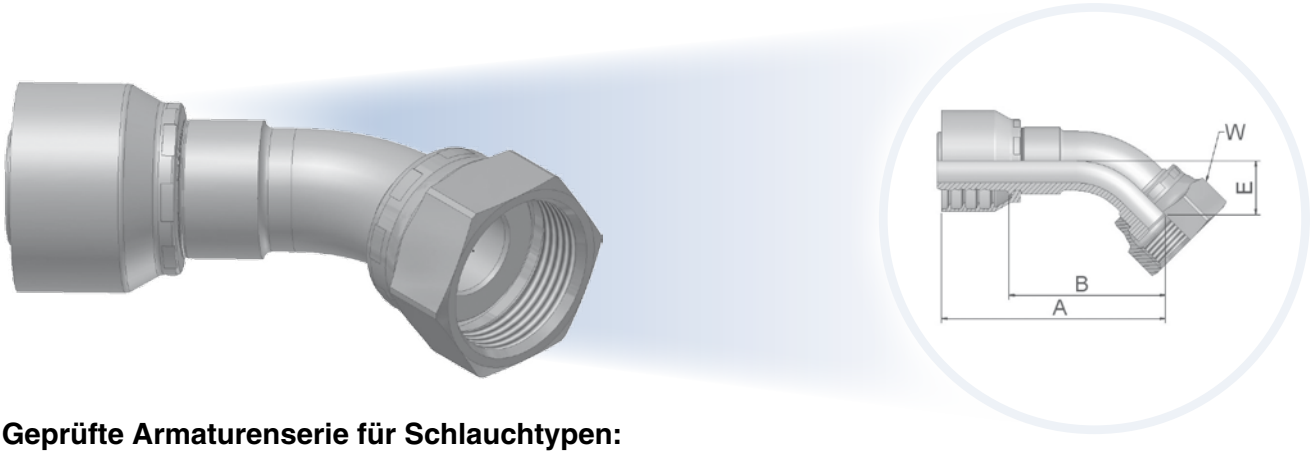

Geprüfte Armaturenserie für Schlauchtypen:

46 441/441RH/461LT/462/462ST/463/492/492ST/692/692 TWIN

48 301SN/302/421RH/421SN/422/426/436/441/441RH/451TC/471TC/472TC/493/811/881

XXXX-XX-XX Bestell-Nr. 46	48	Schlauch I.D. DN	Zoll	Size	mm	Gewinde UNF	A mm	B mm	E mm	W mm
1J746-4-4	1J748-4-4	6	1/4	-4	6,3	9/16x18	52	28	10	17
1J746-6-4	1J748-6-4	6	1/4	-4	6,3	11/16x16	53	30	11	22
1J746-6-5	1J748-6-5	8	5/16	-5	7,9	11/16x16	56	32	11	22
1J746-6-6	1J748-6-6	10	3/8	-6	9,5	11/16x16	54	31	11	22
1J746-8-6	1J748-8-6	10	3/8	-6	9,5	13/16x16	59	36	15	24
1J746-6-8	1J748-6-8	12	1/2	-8	12,7	11/16x16	57	33	11	22
1J746-8-8	1J748-8-8	12	1/2	-8	12,7	13/16x16	61	38	15	24
1J746-10-8	1J748-10-8	12	1/2	-8	12,7	1x14	65	42	16	30
1J746-12-8	1J748-12-8	12	1/2	-8	12,7	1-3/16x12	77	53	21	36
1J746-10-10	1J748-10-10	16	5/8	-10	15,9	1x14	67	42	16	30
1J746-12-10	1J748-12-10	16	5/8	-10	15,9	1-3/16x12	81	55	21	36
1J746-10-12	1J748-10-12	20	3/4	-12	19,1	1x14	73	47	16	30
1J746-12-12	1J748-12-12	20	3/4	-12	19,1	1-3/16x12	83	57	21	36
1J746-16-12	1J748-16-12	20	3/4	-12	19,1	1-7/16x12	94	68	24	41
1J746-12-16	1J748-12-16	25	1	-16	25,4	1-3/16x12	91	61	21	36
1J746-16-16	1J748-16-16	25	1	-16	25,4	1-7/16x12	100	70	24	41
1J746-20-16	1J748-20-16	25	1	-16	25,4	1-11/16x12	101	71	26	50
1J746-20-20		32	1-1/4	-20	31,8	1-11/16x12	124	86	26	50
	1J748-20-20	32	1-1/4	-20	31,8	1-11/16x12	130	82	27	50
	1J748-24-24	40	1.1/2	-24	38,1	2x12	148	110	40	60

Material: Stahl, Chrom (VI)-frei.

Alle in der jeweils gültigen Preisliste fettgedruckten Teile sind ab Lager lieferbar.
Technische Änderungen vorbehalten.

J9 – ORFS mit Überwurfmutter – 90° Bogen

ISO 12151-1-SWES90 – SAE J516 – ORFS 90°

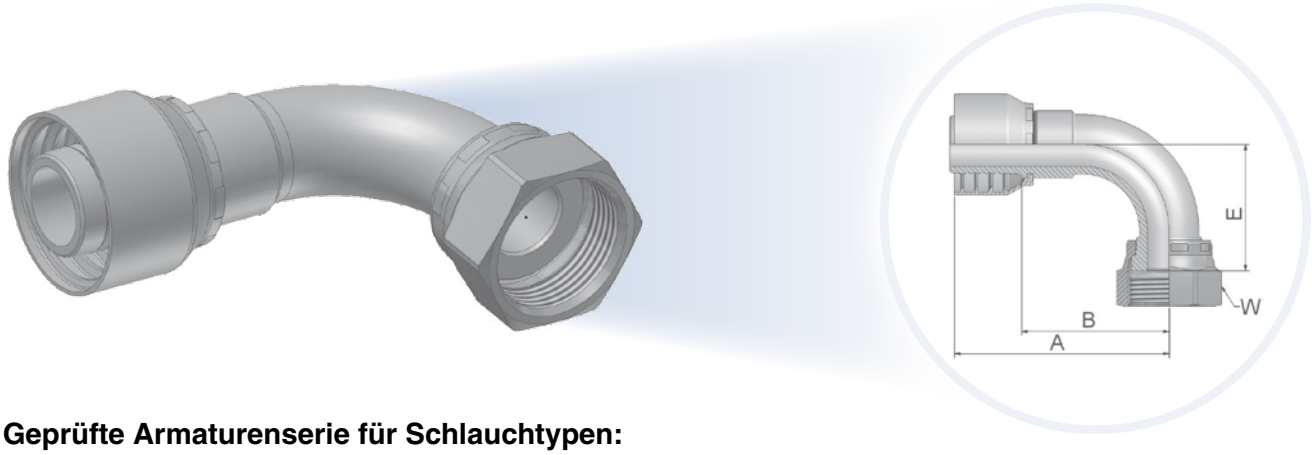

Geprüfte Armaturenserie für Schlauchtypen:

46 441/441RH/461LT/462/462ST/463/492/492ST/692/692 TWIN

48 301SN/302/421RH/421SN/422/426/436/441/441RH/451TC/471TC/472TC/493/811/881

XXXX-XX-XX Bestell-Nr. 46	Bestell-Nr. 48	Schlauch I.D. DN	Zoll	Size	mm	Gewinde UNF	A mm	B mm	E mm	W mm
1J946-4-4	1J948-4-4	6	1/4	-4	6,3	9/16x18	48	24	21	17
1J946-6-4	1J948-6-4	6	1/4	-4	6,3	11/16x16	48	24	23	22
1J946-8-4	1J948-8-4	6	1/4	-4	6,3	13/16x16	50	26	29	24
1J946-6-5	1J948-6-5	8	5/16	-5	7,9	11/16x16	53	29	23	22
1J946-4-6	1J948-4-6	10	3/8	-6	9,5	9/16x18	47	24	21	17
1J946-6-6	1J948-6-6	10	3/8	-6	9,5	11/16x16	52	29	23	22
1J946-8-6	1J948-8-6	10	3/8	-6	9,5	13/16x16	53	30	29	24
1J946-6-8	1J948-6-8	12	1/2	-8	12,7	11/16x16	53	29	23	22
1J946-8-8	1J948-8-8	12	1/2	-8	12,7	13/16x16	55	32	29	24
1J946-10-8	1J948-10-8	12	1/2	-8	12,7	1x14	66	43	32	30
1J946-12-8	1J948-12-8	12	1/2	-8	12,7	1-3/16x12	58	34	48	36
1J946-10-10	1J948-10-10	16	5/8	-10	15,9	1x14	66	40	32	30
1J946-12-10	1J948-12-10	16	5/8	-10	15,9	1-3/16x12	71	45	48	36
1J946-10-12	1J948-10-12	20	3/4	-12	19,1	1x14	69	43	32	30
1J946-12-12	1J948-12-12	20	3/4	-12	19,1	1-3/16x12	80	54	48	36
1J946-16-12	1J946-16-12	20	3/4	-12	19,1	1-7/16x12	88	62	56	41
1J946-12-16	1J948-12-16	25	1	-16	25,4	1-3/16-12	88	58	48	36
1J946-16-16	1J948-16-16	25	1	-16	25,4	1-7/16x12	96	66	56	41
1J946-20-16	1J948-20-16	25	1	-16	25,4	1-11/16x12	104	74	64	50
1J946-20-20		32	1-1/4	-20	31,8	1-11/16x12	124	86	64	50
	1J948-20-20	32	1-1/4	-20	31,8	1-11/16x12	130	83	64	50
	1J948-24-24	40	1-1/2	-24	38,1	2x12	140	102	82	60

Material: Stahl, Chrom (VI)-frei.

Alle in der jeweils gültigen Preisliste fettgedruckten Teile sind ab Lager lieferbar.
Technische Änderungen vorbehalten.

J1 – ORFS mit Überwurfmutter – 90° Bogen – extra lang

ISO 12151-1-SWEL – SAE J 516 – ORFS 90° L

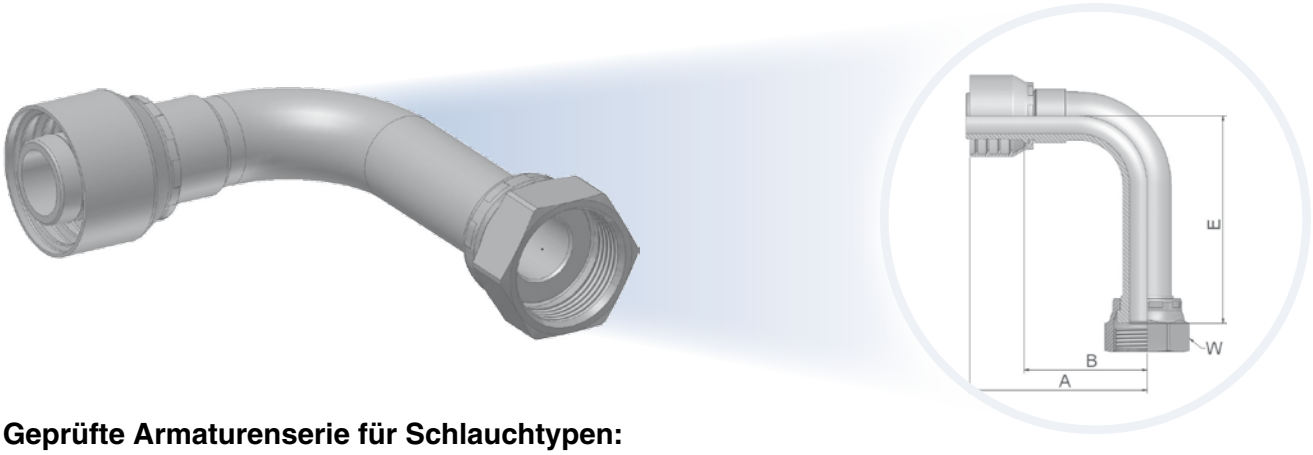

Geprüfte Armaturenserie für Schlauchtypen:

46 441/441RH/461LT/462/462ST/463/492/492ST/692/692 TWIN

48 301SN/302/421RH/421SN/422/426/436/441/441RH/451TC/471TC/472TC/493/811/881

Bestell-Nr. 46	Bestell-Nr. 48	Schlauch I.D. DN	Zoll	Size	mm	Gewinde UNF	A mm	B mm	E mm	W mm
1J146-4-4	1J148-4-4	6	1/4	-4	6,3	9/16x18	58	35	46	17
1J146-6-4	1J148-6-4	6	1/4	-4	6,3	11/16x16	60	36	54	22
1J146-6-6	1J148-6-6	10	3/8	-6	9,5	11/16x16	58	35	54	22
1J146-8-6	1J148-8-6	10	3/8	-6	9,5	13/16x16	60	37	64	24
1J146-8-8	1J148-8-8	12	1/2	-8	12,7	13/16x16	61	37	64	24
1J146-10-8	1J148-10-8	12	1/2	-8	12,7	1x14	66	43	70	30
1J146-10-10	1J148-10-10	16	5/8	-10	15,9	1x14	65	40	70	30
1J146-12-10	1J148-12-10	16	5/8	-10	15,9	1-3/16x12	70	45	96	36
1J146-12-12	1J148-12-12	20	3/4	-12	19,1	1-3/16x12	80	54	96	36
1J146-16-16	1J148-16-16	25	1	-16	25,4	1-7/16x12	95	66	114	41
	1J148-20-20	32	1-1/4	-20	31,8	1-11/16x12	130	82	129	50

Material: Stahl, Chrom (VI)-frei.

Alle in der jeweils gültigen Preisliste fettgedruckten Teile sind ab Lager lieferbar.
Technische Änderungen vorbehalten.

J5 – ORFS mit Überwurfmutter – 90° Bogen – lang

ISO 12151-1-SWEM – SAE J 516 – ORFS 90° M

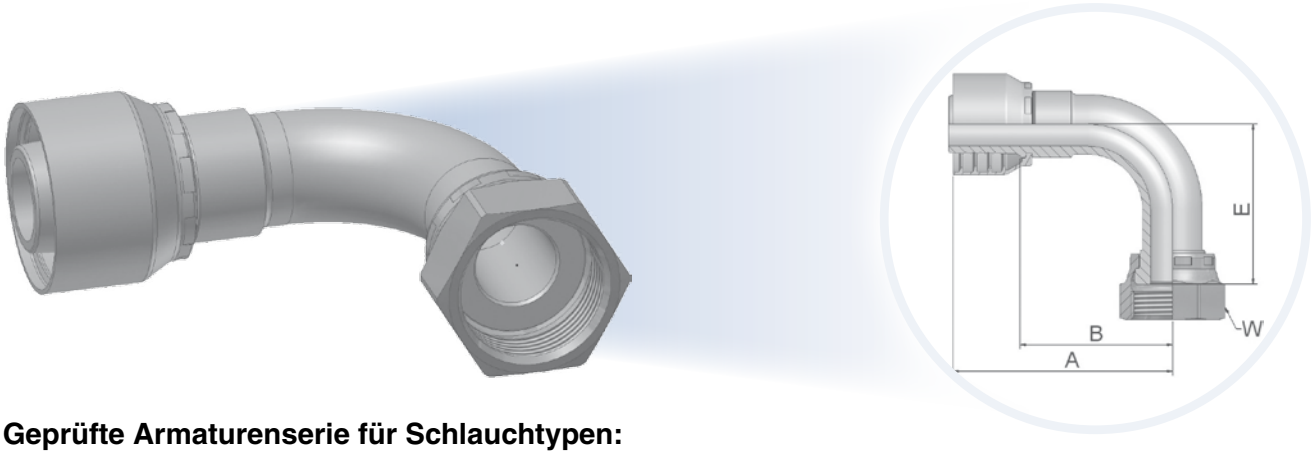

Geprüfte Armaturenserie für Schlauchtypen:

46 441/441RH/461LT/462/462ST/463/492/492ST/692/692 TWIN

48 301SN/302/421RH/421SN/422/426/436/441/441RH/451TC/471TC/472TC/493/811/881

XXXX-XX-XX Bestell-Nr. 46	Bestell-Nr. 48	Schlauch I.D. DN	Zoll	Size	mm	Gewinde UNF	A mm	B mm	E mm	W mm
1J546-4-4	1J548-4-4	6	1/4	-4	6,3	9/16x18	59	35	32	17
1J546-6-4	1J548-6-4	6	1/4	-4	6,3	11/16x16	62	38	38	22
1J546-6-6	1J548-6-6	10	3/8	-6	9,5	11/16x16	58	35	38	22
1J546-8-6	1J548-8-6	10	3/8	-6	9,5	13/16x16	60	37	41	24
1J546-8-8	1J548-8-8	12	1/2	-8	12,7	13/16x16	60	37	41	24
1J546-10-8	1J548-10-8	12	1/2	-8	12,7	1x14	66	43	47	30
1J546-10-10	1J548-10-10	16	5/8	-10	15,9	1x14	65	40	47	30
1J546-12-10	1J548-12-10	16	5/8	-10	15,9	1-3/16x12	71	45	58	36
1J546-12-12	1J548-12-12	20	3/4	-12	19,1	1-3/16x12	80	54	58	36
1J546-16-12	1J548-16-12	20	3/4	-12	19,1	1-7/16x12	88	62	71	41
1J546-16-16	1J548-16-16	25	1	-16	25,4	1-7/16x12	98	68	71	41

Material: Stahl, Chrom (VI)-frei.

Alle in der jeweils gültigen Preisliste fettgedruckten Teile sind ab Lager lieferbar.
Technische Änderungen vorbehalten.

JM – ORFS-Gewindezapfen

ISO 12151-1 – SAE J516

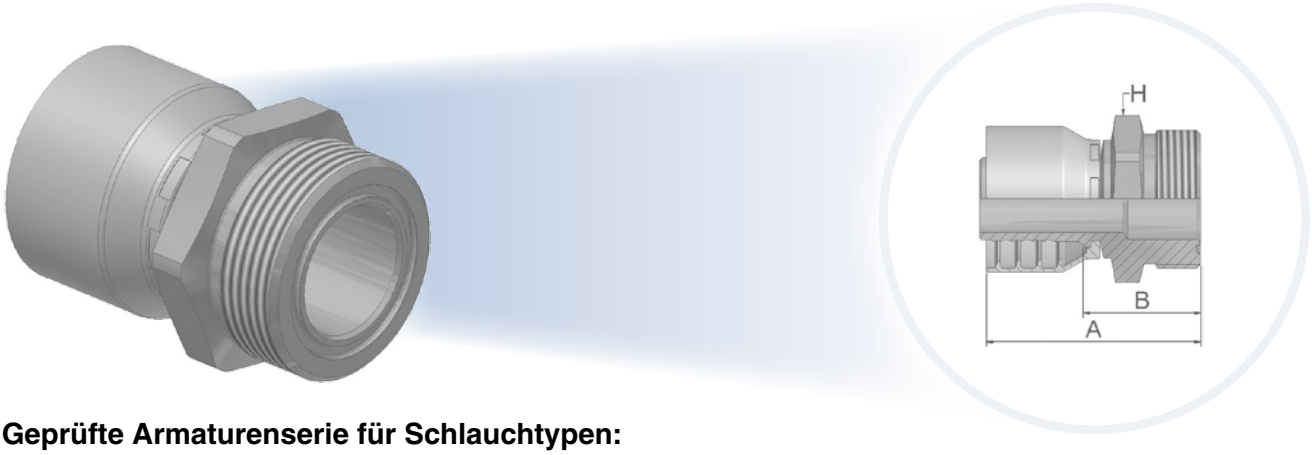

Geprüfte Armaturenserie für Schlauchtypen:

46 441/441RH/461LT/462/462ST/463/492/492ST/692/692 TWIN

48 301SN/302/421RH/421SN/422/426/436/441/441RH/451TC/471TC/472TC/493/811/881

XXXX-XX-XX Bestell-Nr. 46	48	Schlauch I.D. DN	Zoll	Size	mm	Gewinde UNF	A mm	B mm	H mm
1JM46-4-4	1JM48-4-4	6	1/4	-4	6,3	9/16x18	46	22	17
1JM46-6-4	1JM48-6-4	6	1/4	-4	6,3	11/16x16	48	24	19
1JM46-6-5	1JM48-6-5	8	5/16	-5	7,9	11/16x16	50	26	19
1JM46-6-6	1JM48-6-6	10	3/8	-6	9,5	11/16x16	47	24	19
1JM46-8-6	1JM48-8-6	10	3/8	-6	9,5	13/16x16	50	27	22
1JM46-8-8	1JM48-8-8	12	1/2	-8	12,7	13/16x16	51	27	22
1JM46-10-8	1JM48-10-8	12	1/2	-8	12,7	1x14	55	32	27
1JM46-10-10	1JM48-10-10	16	5/8	-10	15,9	1x14	57	32	27
1JM46-12-10	1JM48-12-10	16	5/8	-10	15,9	1-3/16x12	59	34	32
1JM46-12-12	1JM48-12-12	20	3/4	-12	19,1	1-3/16x12	61	35	32
1JM46-16-12	1JM48-16-12	20	3/4	-12	19,1	1-7/16x12	64	38	41
1JM46-16-16	1JM48-16-16	25	1	-16	25,4	1-7/16x12	67	37	41
1JM46-20-16	1JM48-20-16	25	1	-16	25,4	1-11/16x12	66	36	46
1JM46-20-20		32	1-1/4	-20	31,8	1-11/16x12	76	38	46
	1JM48-20-20	32	1-1/4	-20	31,8	1-11/16x12	85	37	46
	1JM48-24-20	32	1-1/4	-20	31,8	2x12	87	40	55

Entsprechende O-Ringe finden Sie im Kapitel Eb
Material: Stahl, Chrom (VI)-frei.

Alle in der jeweils gültigen Preisliste fettgedruckten Teile sind ab Lager lieferbar.
Technische Änderungen vorbehalten.

JD – ORFS-Gewindezapfen – Schottverschraubung mit O-Ring

ISO 12151-1 – SAE J516

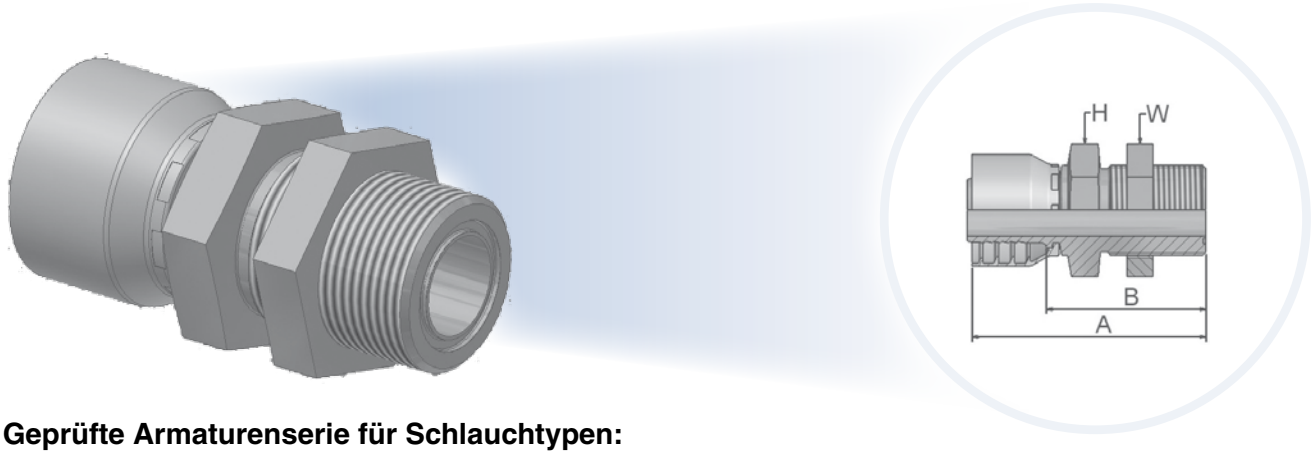

Geprüfte Armaturenserie für Schlauchtypen:

46 441/441RH/461LT/462/462ST/463/492/492ST/692/692 TWIN

48 301SN/302/421RH/421SN/422/426/436/441/441RH/451TC/471TC/472TC/493/811/881

XXXX-XX-XX Bestell-Nr. 46	48	Schlauch I.D. DN	Zoll	Size	mm	Gewinde UNF	A mm	B mm	H mm	W mm
1JD46-4-4	1JD48-4-4	6	1/4	-4	6,3	9/16x18	72	48	22	22
1JD46-6-6	1JD48-6-6	10	3/8	-6	9,5	11/16x16	74	51	27	27
1JD46-8-8	1JD48-8-8	12	1/2	-8	12,7	13/16x16	79	56	30	30
1JD46-10-10	1JD48-10-10	16	5/8	-10	15,9	1x14	86	60	32	36
1JD46-12-12	1JD48-12-12	20	3/4	-12	19,1	1-3/16x12	89	63	36	38
1JD46-16-16	1JD48-16-16	25	1	-16	25,4	1-7/16x12	94	64	46	46

Entsprechende O-Ringe finden Sie im Kapitel Eb
Material: Stahl, Chrom (VI)-frei.

Alle in der jeweils gültigen Preisliste fettgedruckten Teile sind ab Lager lieferbar.
Technische Änderungen vorbehalten.

FG – Einschraubzapfen – französische Gas-Reihe

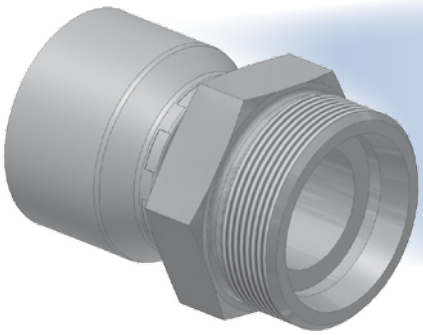

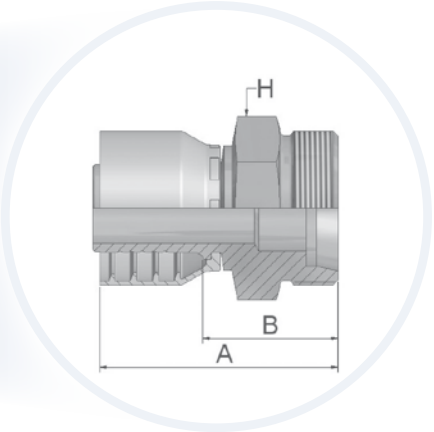

Geprüfte Armaturenserie für Schlauchtypen:

46 441/441RH/461LT/462/462ST/463/492/492ST/692/692 TWIN

48 301SN/302/421RH/421SN/422/426/436/441/441RH/451TC/471TC/472TC/493/811/881

XXXX-XX-XX Bestell-Nr. 46	48	Schlauch I.D. DN	Zoll	Size	mm	Gewinde metrisch	Rohr A.D. mm	A mm	B mm	H mm
	1FG48-13-5	8	5/16	-5	7,9	M20x1,5	13	53	29	22
	1FG48-13-6	10	3/8	-6	9,5	M20x1,5	13	52	29	22
	1FG48-17-8	12	1/2	-8	12,7	M24x1,5	17	51	27	24
	1FG48-21-10	16	5/8	-10	15,9	M30x1,5	21	58	32	30
	1FG48-27-12	20	3/4	-12	19,1	M36x1,5	27	60	34	36
	1FG48-33-16	25	1	-16	25,4	M45x1,5	33	69	40	46

Material: Stahl, Chrom (VI)-frei.

Alle in der jeweils gültigen Preisliste fettgedruckten Teile sind ab Lager lieferbar.
Technische Änderungen vorbehalten.

F2 – Dichtkopf mit Überwurfmutter – französische Gas Reihe – 90° Bogen

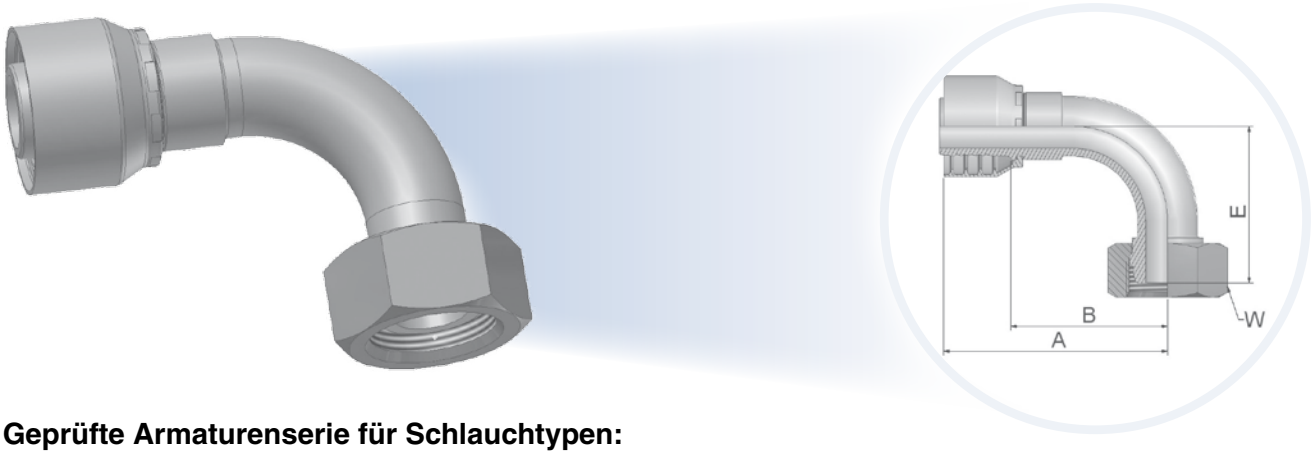

Geprüfte Armaturenserie für Schlauchtypen:

46 441/441RH/461LT/462/462ST/463/492/492ST/692/692 TWIN

48 301SN/302/421RH/421SN/422/426/436/441/441RH/451TC/471TC/472TC/493/811/881

XXXX-XX-XX Bestell-Nr. 46	48	Schlauch I.D. DN	Zoll	Size	mm	Gewinde metrisch	Rohr A.D. mm	A mm	B mm	E mm	W mm
	1F248-13-5	8	5/16	-5	7,9	M20x1,5	13	59	35	30	24
	1F248-13-6	10	3/8	-6	9,5	M20x1,5	13	60	38	33	24
	1F248-17-8	12	1/2	-8	12,7	M24x1,5	17	61	37	43	30
	1F248-21-10	16	5/8	-10	15,9	M30x1,5	21	71	46	45	36

Material: Stahl, Chrom (VI)-frei.

Alle in der jeweils gültigen Preisliste fettgedruckten Teile sind ab Lager lieferbar.
Technische Änderungen vorbehalten.

49 – Ringauge metrisch

DIN 7642

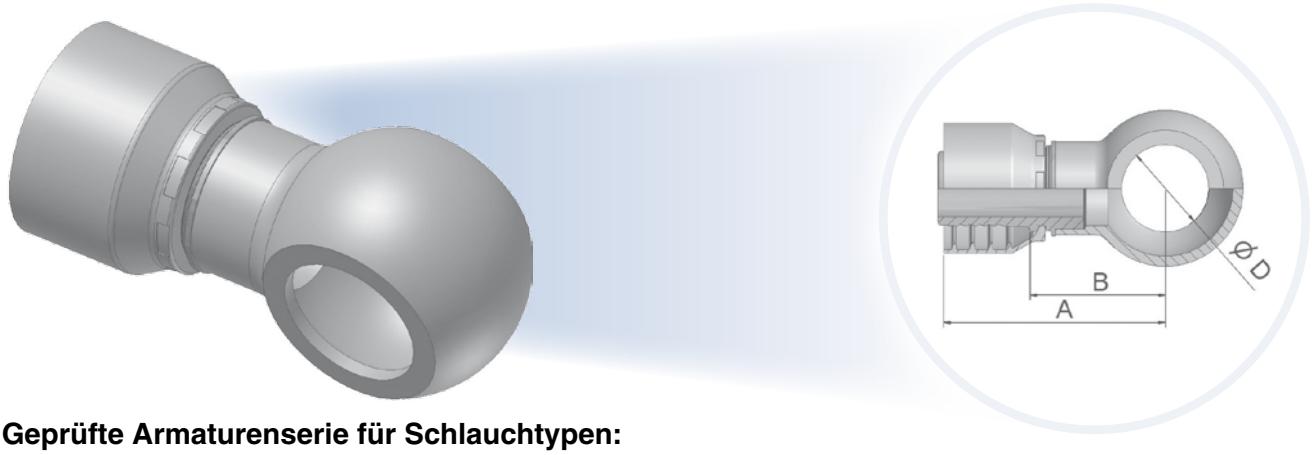

Geprüfte Armaturenserie für Schlauchtypen:

46 441/441RH/461LT/462/462ST/463/492/492ST/692/692 TWIN

48 301SN/302/421RH/421SN/422/426/436/441/441RH/451TC/471TC/472TC/493/811/881

XXXX-XX-XX Bestell-Nr. 46	48	Schlauch I.D. DN	Zoll	Size	mm	D mm	A mm	B mm
14946-10-4	14948-10-4	6	1/4	-4	6,3	10	47	24
14946-12-4	14948-12-4	6	1/4	-4	6,3	12	50	26
14946-14-4	14948-14-4	6	1/4	-4	6,3	14	51	28
14946-17-4	14948-17-4	6	1/4	-4	6,3	17	52	29
14946-14-5	14948-14-5	8	5/16	-5	7,9	14	52	28
14946-16-5	14948-16-5	8	5/16	-5	7,9	16	53	30
14946-16-6	14948-16-6	10	3/8	-6	9,5	16	53	30
14946-17-6	14948-17-6	10	3/8	-6	9,5	17	53	30
14946-18-6	14948-18-6	10	3/8	-6	9,5	18	55	32
14946-22-6	14948-22-6	10	3/8	-6	9,5	22	58	35
14946-18-8	14948-18-8	12	1/2	-8	12,7	18	56	32
14946-22-8	14948-22-8	12	1/2	-8	12,7	22	59	35
14946-22-10	14948-22-10	16	5/8	-10	15,9	22	60	35
14946-26-12	14948-26-12	20	3/4	-12	19,1	26	66	40
14946-27-12	14948-27-12	20	3/4	-12	19,1	27	66	40
	14948-30-16	25	1	-16	25,4	30	77	47

Entsprechende O-Ringe finden Sie im Kapitel Eb.
Material: Stahl, Chrom (VI)-frei.

Alle in der jeweils gültigen Preisliste fettgedruckten Teile sind ab Lager lieferbar.
Technische Änderungen vorbehalten.

F4 – Dichtkopf mit Überwurfmutter – französische Gas-Reihe

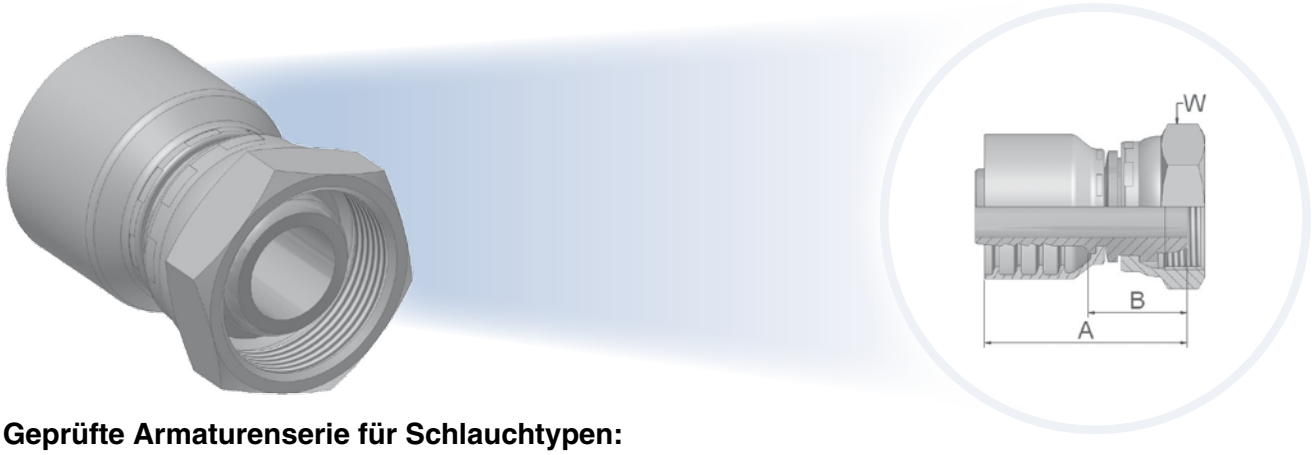

Geprüfte Armaturenserie für Schlauchtypen:

46 441/441RH/461LT/462/462ST/463/492/492ST/692/692 TWIN

48 301SN/302/421RH/421SN/422/426/436/441/441RH/451TC/471TC/472TC/493/811/881

XXXX-XX-XX Bestell-Nr. 46	48	Schlauch I.D. DN	Zoll	Size	mm	Gewinde metrisch	Rohr A.D. mm	A mm	B mm	W mm
	1F448-13-4	6	1/4	-4	6,3	M20x1,5	13	48	24	24
	1F448-13-5	8	5/16	-5	7,9	M20x1,5	13	48	24	24
1F446-13-6	1F448-13-6	10	3/8	-6	9,5	M20x1,5	13	46	23	24
	1F448-17-6	10	3/8	-6	9,5	M24x1,5	17	50	27	30
	1F448-13-8	12	1/2	-8	12,7	M20x1,5	13	46	22	24
1F446-17-8	1F448-17-8	12	1/2	-8	12,7	M24x1,5	17	49	25	30
1F446-21-10	1F448-21-10	16	5/8	-10	15,9	M30x1,5	21	50	25	36
	1F448-21-12	20	3/4	-12	19,1	M30x1,5	21	51	25	36
	1F448-27-12	20	3/4	-12	19,1	M36x1,5	27	59	33	46
	1F448-33-16	25	1	-16	25,4	M45x1,5	33	63	33	55

Montage nur mit Parkrimp 2 möglich.
Material: Stahl, Chrom (VI)-frei.

Alle in der jeweils gültigen Preisliste fettgedruckten Teile sind ab Lager lieferbar.
Technische Änderungen vorbehalten.

F6 – Anschlusszapfen – französisch-metrische Reihe

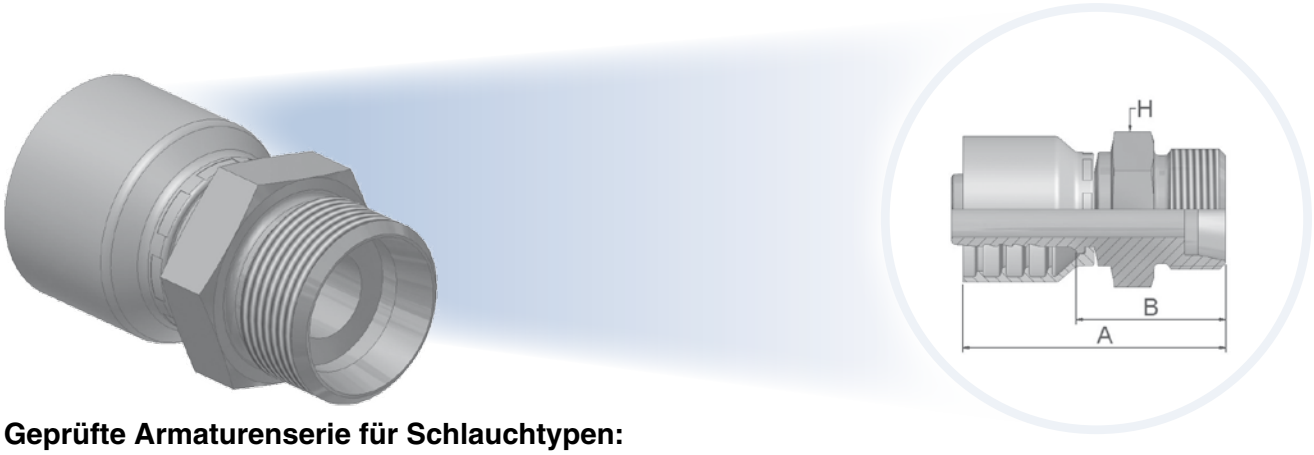

Geprüfte Armaturenserie für Schlauchtypen:

46 441/441RH/461LT/462/462ST/463/492/492ST/692/692 TWIN

48 301SN/302/421RH/421SN/422/426/436/441/441RH/451TC/471TC/472TC/493/811/881

XXXX-XX-XX Bestell-Nr. 46	48	Schlauch I.D. DN	Zoll	Size	mm	Gewinde metrisch	Rohr A.D. mm	A mm	B mm	H mm
	1F648-14-6	10	3/8	-6	9,5	M20x1,5	14	50	27	22
	1F648-20-10	16	5/8	-10	15,9	M27x1,5	20	59	33	30

Material: Stahl, Chrom (VI)-frei.

Alle in der jeweils gültigen Preisliste fettgedruckten Teile sind ab Lager lieferbar.
Technische Änderungen vorbehalten.

F9 – Dichtkopf mit Überwurfmutter – französisch metrische Reihe

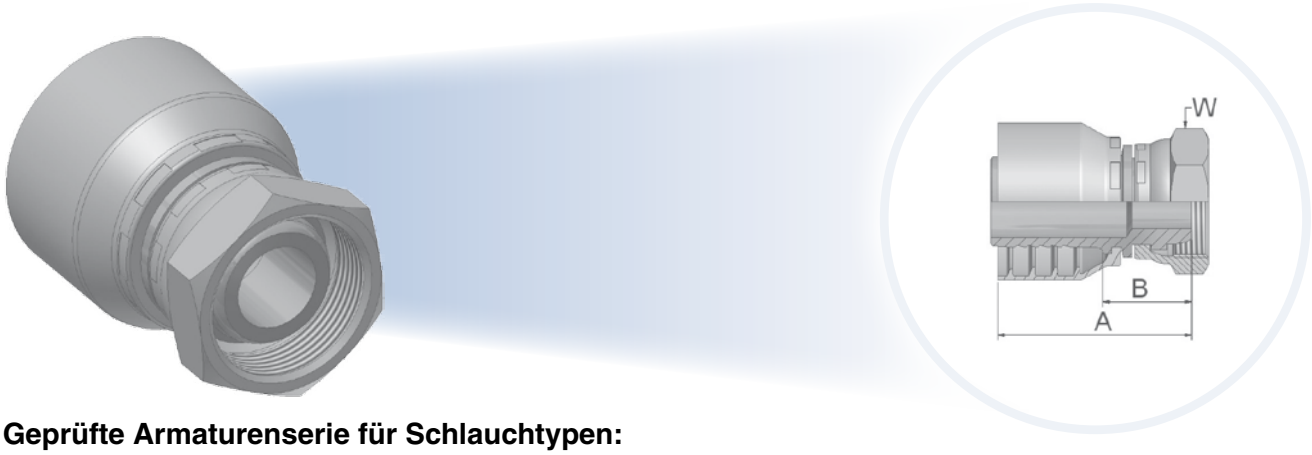

Geprüfte Armaturenserie für Schlauchtypen:

46 441/441RH/461LT/462/462ST/463/492/492ST/692/692 TWIN

48 301SN/302/421RH/421SN/422/426/436/441/441RH/451TC/471TC/472TC/493/811/881

XXXX-XX-XX Bestell-Nr. 46	48	Schlauch I.D. DN	Zoll	Size	mm	Gewinde metrisch	Rohr A.D. mm	A mm	B mm	W mm
	1F948-6-4	6	1/4	-4	6,3	M12x1	6	44	20	14
	1F948-10-4	6	1/4	-4	6,3	M16x1,5	10	46	22	19
	1F948-14-6	10	3/8	-6	9,5	M20x1,5	14	45	22	24
	1F948-18-10	16	5/8	-10	15,9	M27x1,5	18	50	25	32
	1F948-20-10	16	5/8	-10	15,9	M27x1,5	20	50	25	32
	1F948-22-12	20	3/4	-12	19,1	M30x1,5	22	54	28	36
	1F948-25-12	20	3/4	-12	19,1	M33x1,5	25	56	30	41
	1F948-30-16	25	1	-16	25,4	M39x1,5	30	62	32	50

Material: Stahl, Chrom (VI)-frei.

Alle in der jeweils gültigen Preisliste fettgedruckten Teile sind ab Lager lieferbar.
Technische Änderungen vorbehalten.

FA – Anschlusszapfen – französisch-metrische Reihe

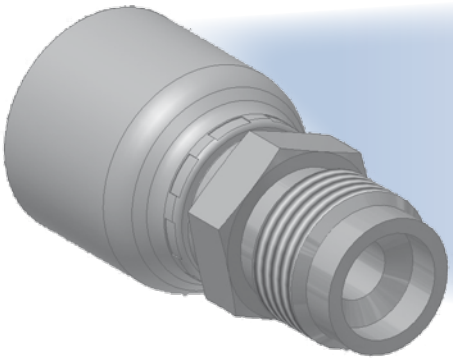

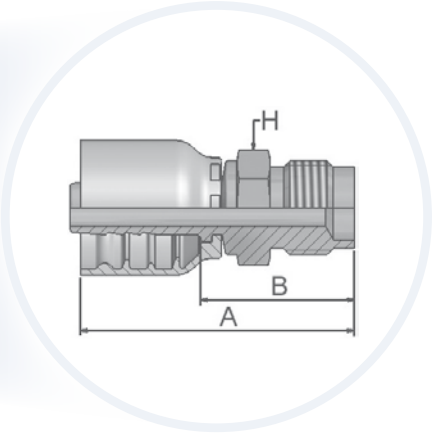

Geprüfte Armaturenserie für Schlauchtypen:

46 441/441RH/461LT/462/462ST/463/492/492ST/692/692 TWIN

48 301SN/302/421RH/421SN/422/426/436/441/441RH/451TC/471TC/472TC/493/811/881

XXXX-XX-XX Bestell-Nr. 46	48	Schlauch I.D. DN	Zoll	Size	mm	Gewinde metrisch	A mm	B mm	H mm
	1FA48-12-5	8	5/16	-5	7,9	M18x1,5	53	29	19
	1FA48-12-6	10	3/8	-6	9,5	M18x1,5	52	29	19
	1FA48-12-8	12	1/2	-8	12,7	M18x1,5	53	29	19

Material: Stahl, Chrom (VI)-frei.

Alle in der jeweils gültigen Preisliste fettgedruckten Teile sind ab Lager lieferbar.
Technische Änderungen vorbehalten.

FU – JIS 30° Dichtkonus mit BSP-Überwurfmutter

ISO 228-1 – JIS B8363 – GUI

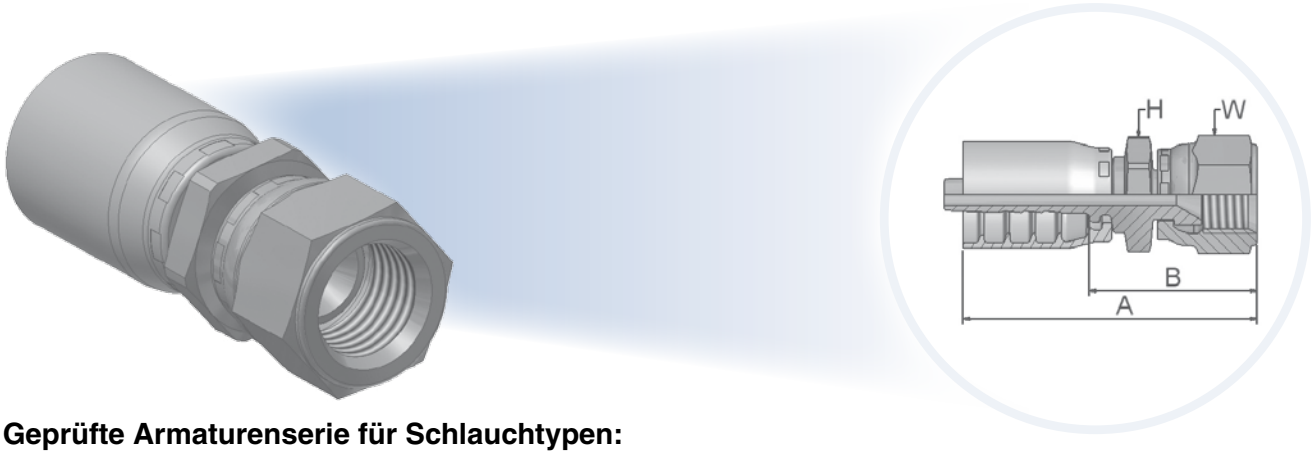

Geprüfte Armaturenserie für Schlauchtypen:

46 441/441RH/461LT/462/462ST/463/492/492ST/692/692 TWIN

48 301SN/302/421RH/421SN/422/426/436/441/441RH/451TC/471TC/472TC/493/811/881

XXXX-XX-XX Bestell-Nr. 46	Bestell-Nr. 48	Schlauch I.D. DN	Zoll	Size	mm	Gewinde BSP	A mm	B mm	H mm	W mm
1FU46-4-4	1FU48-4-4	6	1/4	-4	6,3	1/4x19	53	29	19	19
	1FU48-4-6	10	3/8	-6	9,5	1/4x19	47	24	19	19
1FU46-6-6	1FU48-6-6	10	3/8	-6	9,5	3/8x19	46	23	24	22
1FU46-8-8	1FU48-8-8	12	1/2	-8	12,7	1/2x14	61	38	27	27
1FU46-12-12	1FU46-12-12	20	3/4	-12	19,1	3/4x14	68	42	36	36
1FU46-16-16	1FU48-16-16	25	1	-16	25,4	1x11	76	46	41	41

Material: Stahl, Chrom (VI)-frei.

Alle in der jeweils gültigen Preisliste fettgedruckten Teile sind ab Lager lieferbar.
Technische Änderungen vorbehalten.

GU – JIS 60° Dichtkopf mit BSP-Überwurfmutter

ISO 228-1 – JIS B8363 – GUO

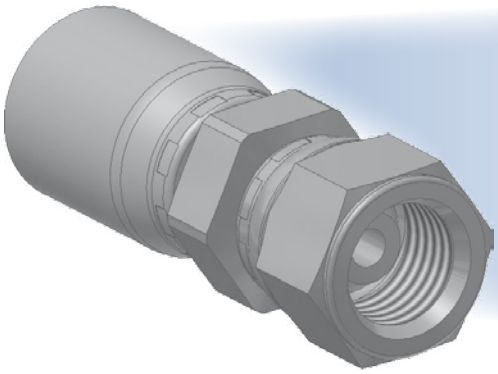

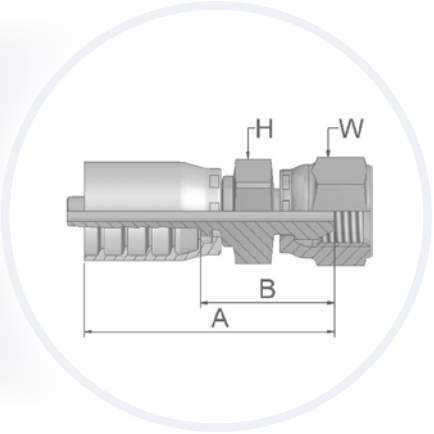

Geprüfte Armaturenserie für Schlauchtypen:

46 441/441RH/461LT/462/462ST/463/492/492ST/692/692 TWIN

48 301SN/302/421RH/421SN/422/426/436/441/441RH/451TC/471TC/472TC/493/811/881

XXXX-XX-XX Bestell-Nr. 46	48	Schlauch I.D. DN	Zoll	Size	mm	Gewinde BSP	A mm	B mm	H mm	W mm
1GU46-4-4	1GU48-4-4	6	1/4	-4	6,3	1/4x19	51	27	19	19
1GU46-6-6	1GU48-6-6	10	3/8	-6	9,5	3/8x19	52	29	22	22
1GU46-8-8	1GU48-8-8	12	1/2	-8	12,7	1/2x14	55	32	27	27

Material: Stahl, Chrom (VI)-frei.

Alle in der jeweils gültigen Preisliste fettgedruckten Teile sind ab Lager lieferbar.
Technische Änderungen vorbehalten.

MU – JIS 30° Dichtkonus mit Überwurfmutter – metrisch

JIS B8363

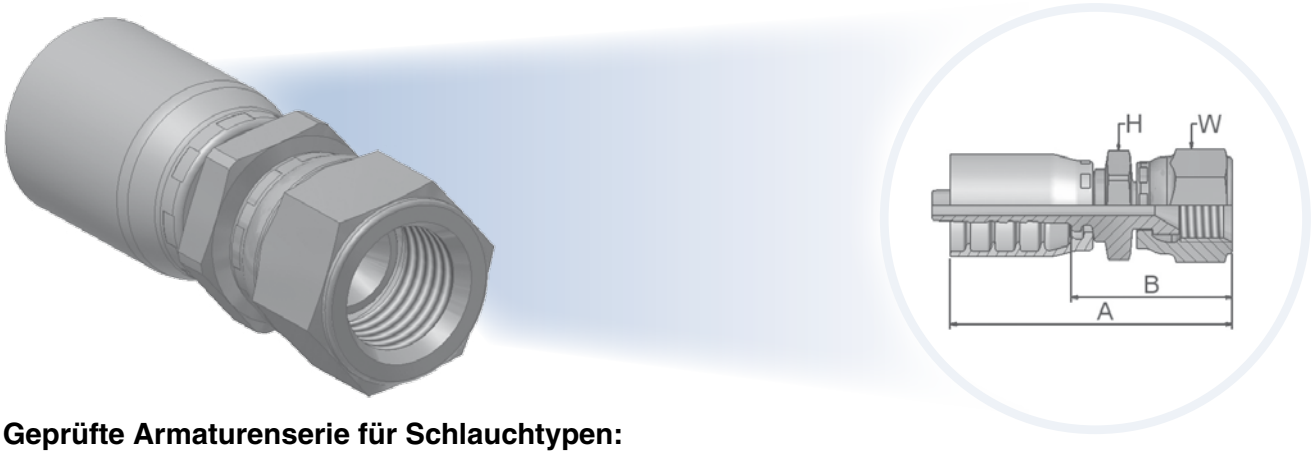

Geprüfte Armaturenserie für Schlauchtypen:

46 441/441RH/461LT/462/462ST/463/492/492ST/692/692 TWIN

48 301SN/302/421RH/421SN/422/426/436/441/441RH/451TC/471TC/472TC/493/811/881

XXXX-XX-XX Bestell-Nr. 46	Bestell-Nr. 48	Schlauch I.D. DN	Zoll	Size	mm	Gewinde metrisch	A mm	B mm	H mm	W mm
1MU46-4-4	1MU48-4-4	6	1/4	-4	6,3	M14x1,5	45	21	19	19
1MU46-6-4	1MU48-6-4	6	1/4	-4	6,3	M18x1,5	57	33	24	24
1MU46-6-6	1MU48-6-6	10	3/8	-6	9,5	M18x1,5	46	23	24	24
1MU46-8-8	1MU48-8-8	12	1/2	-8	12,7	M22x1,5	51	27	27	27

Material: Stahl, Chrom (VI)-frei.

Alle in der jeweils gültigen Preisliste fettgedruckten Teile sind ab Lager lieferbar.
Technische Änderungen vorbehalten.

MZ – JIS 30° Dichtkonus mit Überwurfmutter – metrisch – 90° Bogen

JIS B8363

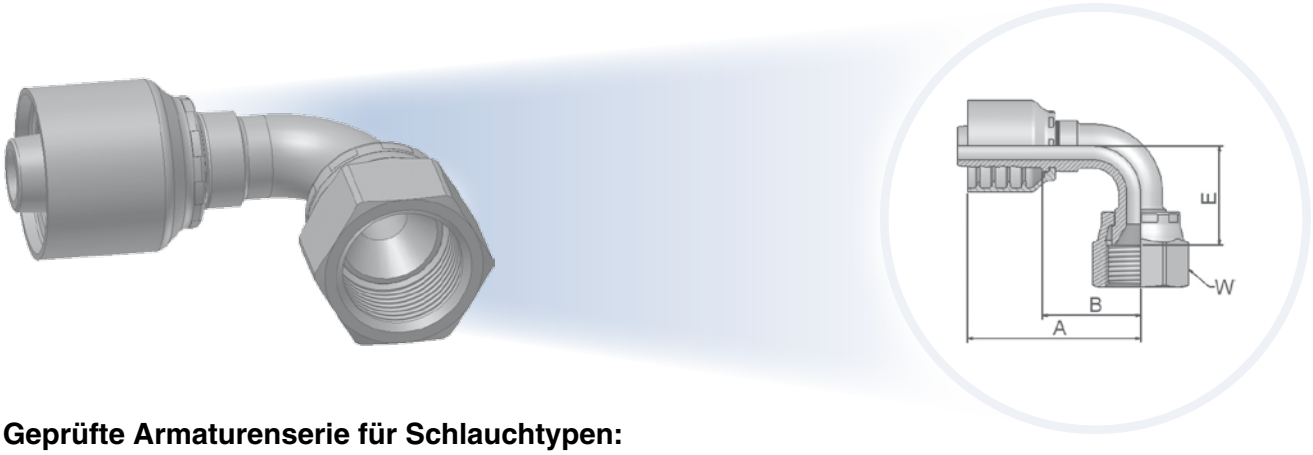

Geprüfte Armaturenserie für Schlauchtypen:

46 441/441RH/461LT/462/462ST/463/492/492ST/692/692 TWIN

48 301SN/302/421RH/421SN/422/426/436/441/441RH/451TC/471TC/472TC/493/811/881

Bestell-Nr. 46	Bestell-Nr. 48	Schlauch I.D. DN	Schlauch I.D. Zoll	Schlauch I.D. Size	Schlauch I.D. mm	Gewinde metrisch	A mm	B mm	E mm	W mm
1MZ46-4-4	1MZ48-4-4	6	1/4	-4	6,3	M14x1,5	48	24	23	19
1MZ46-6-6	1MZ48-6-6	10	3/8	-6	9,5	M18x1,5	51	28	29	24
1MZ46-8-8	1MZ48-8-8	12	1/2	-8	12,7	M22x1,5	55	31	31	27

Material: Stahl, Chrom (VI)-frei.

Alle in der jeweils gültigen Preisliste fettgedruckten Teile sind ab Lager lieferbar.
Technische Änderungen vorbehalten.

UT – JIS-Einschraubzapfen BSP mit 60° Dichtkonus

JIS B 8363-R

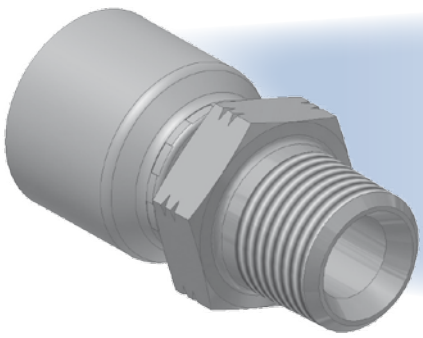

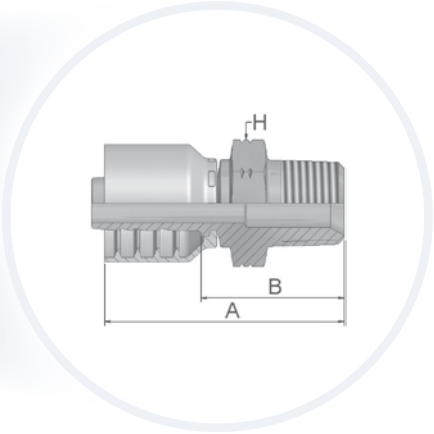

Geprüfte Armaturenserie für Schlauchtypen:

46 441/441RH/461LT/462/462ST/463/492/492ST/692/692 TWIN

48 301SN/302/421RH/421SN/422/426/436/441/441RH/451TC/471TC/472TC/493/811/881

XXXX-XX-XX Bestell-Nr. 46	Bestell-Nr. 48	Schlauch I.D. DN	Zoll	Size	mm	Gewinde BSP	A mm	B mm	H mm
1UT46-4-4	1UT48-4-4	6	1/4	-4	6,3	1/4x19	51	27	19
1UT46-8-8	1UT48-8-8	12	1/2	-8	12,7	1/2x14	59	36	27

Material: Stahl, Chrom (VI)-frei.

Alle in der jeweils gültigen Preisliste fettgedruckten Teile sind ab Lager lieferbar.
Technische Änderungen vorbehalten.

XU – Komatsu 30° Dichtkonus mit Überwurfmutter

JIS B8363

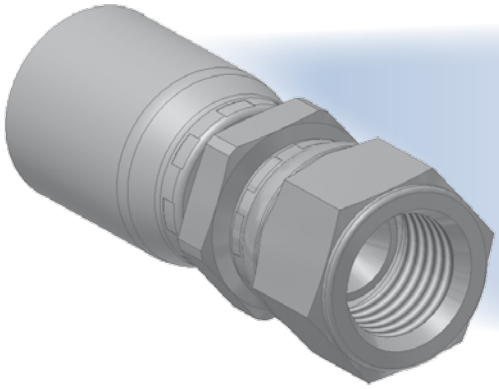

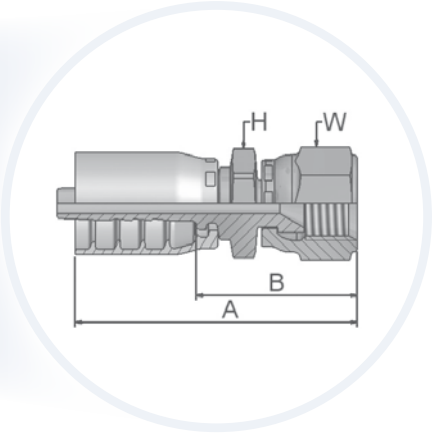

Geprüfte Armaturenserie für Schlauchtypen:

46 441/441RH/461LT/462/462ST/463/492/492ST/692/692 TWIN

48 301SN/302/421RH/421SN/422/426/436/441/441RH/451TC/471TC/472TC/493/811/881

XXXX-XX-XX Bestell-Nr. 46	48	Schlauch I.D. DN	Zoll	Size	mm	Gewinde metrisch	A mm	B mm	H mm	W mm
	1XU48-10-10	16	5/8	-10	15,9	M24x1,5	69	44	30	32
	1XU48-12-12	20	3/4	-12	19,1	M30x1,5	73	47	32	36
	1XU48-16-16	25	1	-16	25,4	M33x1,5	90	61	36	41

Material: Stahl, Chrom (VI)-frei.

Alle in der jeweils gültigen Preisliste fettgedruckten Teile sind ab Lager lieferbar.
Technische Änderungen vorbehalten.

DK – Gewindezapfen – Schottverschraubung – leichte Reihe

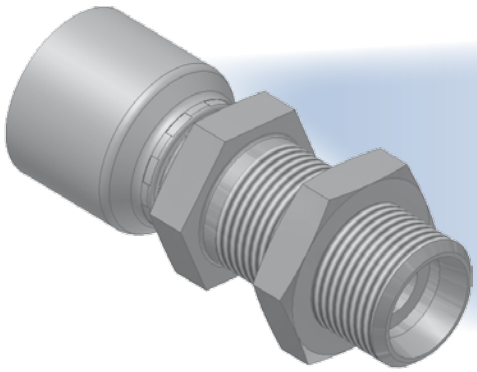

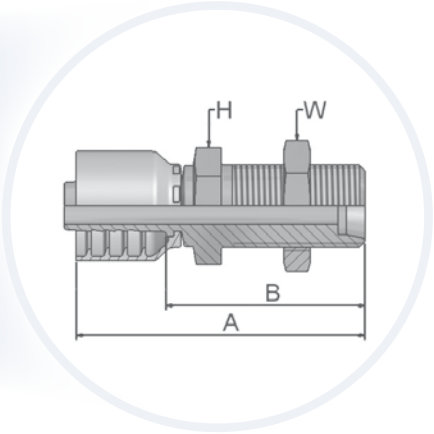

Geprüfte Armaturenserie für Schlauchtypen:

46 441/441RH/461LT/462/462ST/463/492/492ST/692/692 TWIN

48 301SN/302/421RH/421SN/422/426/436/441/441RH/451TC/471TC/472TC/493/811/881

XXXX-XX-XX Bestell-Nr. 46	Bestell-Nr. 48	Schlauch I.D. DN	Zoll	Size	mm	Gewinde metrisch	A mm	B mm	H mm	W mm
1DK46-12-6	1DK48-12-6	10	3/8	-6	9,5	M18x1,5	75	52	24	24
1DK46-18-10	1DK48-18-10	16	5/8	-10	15,9	M26x1,5	85	60	32	36

Material: Stahl, Chrom (VI)-frei.

Alle in der jeweils gültigen Preisliste fettgedruckten Teile sind ab Lager lieferbar.
Technische Änderungen vorbehalten.

DX – Dichtkopf mit O-Ring und Überwurfmutter – leichte Reihe

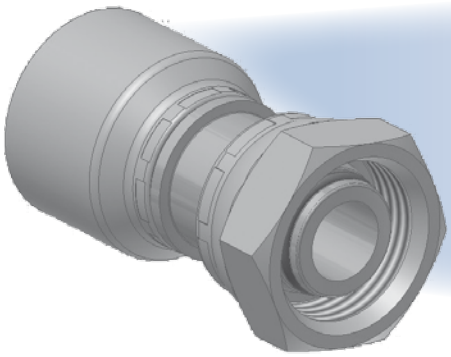

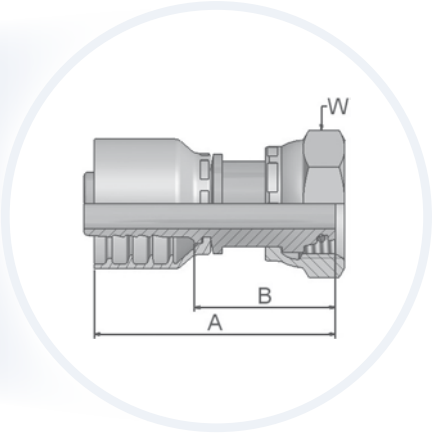

Geprüfte Armaturenserie für Schlauchtypen:

46 441/441RH/461LT/462/462ST/463/492/492ST/692/692 TWIN

48 301SN/302/421RH/421SN/422/426/436/441/441RH/451TC/471TC/472TC/493/811/881

XXXX-XX-XX Bestell-Nr. 46	Bestell-Nr. 48	Schlauch I.D. DN	Zoll	Size	mm	Gewinde metrisch	A mm	B mm	W mm
1DX46-18-10	1DX48-18-10	16	5/8	-10	15,9	M27x2	61	36	32

Material: Stahl, Chrom (VI)-frei.

Alle in der jeweils gültigen Preisliste fettgedruckten Teile sind ab Lager lieferbar.
Technische Änderungen vorbehalten.

CW – Waschgeräteanschluss

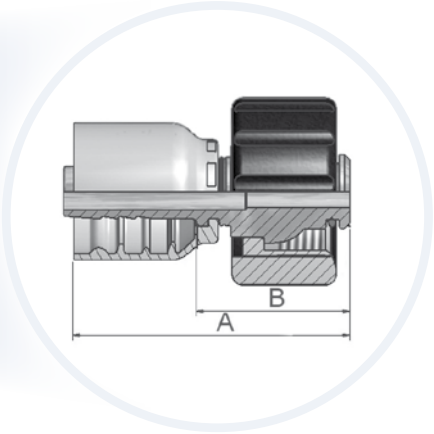

Geprüfte Armaturenserie für Schlauchtypen:

46 441/441RH/461LT/462/462ST/463/492/492ST/692/692 TWIN

48 301SN/302/421RH/421SN/422/426/436/441/441RH/451TC/471TC/472TC/493/811/881

XXXX-XX-XX Bestell-Nr. 46	Bestell-Nr. 48	Schlauch I.D. DN	Zoll	Size	mm	Gewinde metrisch	Rohr A.D. mm	A mm	B mm
1CW46-15-4	1CW48-15-4	6	1/4	-4	6,3	M22x1,5	15	53	29
1CW46-15-5	1CW48-15-5	8	5/16	-5	7,9	M22x1,5	15	53	29
1CW46-15-6	1CW48-15-6	10	3/8	-6	9,5	M22x1,5	15	52	29
1CW46-15-8	1CW48-15-8	12	1/2	-8	12,7	M22x1,5	15	53	29

Gummi-Knickschutz Bestellnummern WKS-X-XXX in schwarz oder blau finden Sie auf Seite Eb-12.
Material: Stahl, Chrom (VI)-frei.

Alle in der jeweils gültigen Preisliste fettgedruckten Teile sind ab Lager lieferbar.
Technische Änderungen vorbehalten.

NW – Waschgeräteanschluss

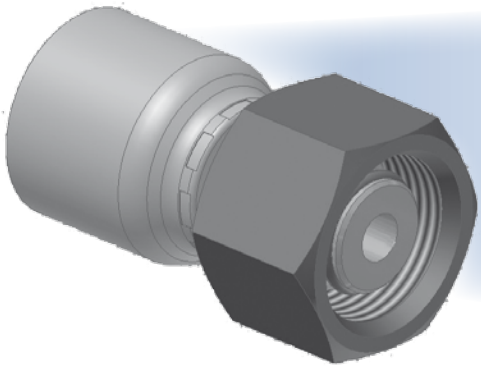

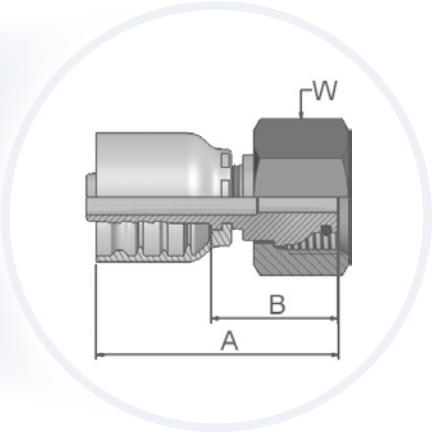

Geprüfte Armaturenserie für Schlauchtypen:

46 441/441RH/461LT/462/462ST/463/492/492ST/692/692 TWIN

48 301SN/302/421RH/421SN/422/426/436/441/441RH/451TC/471TC/472TC/493/811/881

XXXX-XX-XX Bestell-Nr. 46	Bestell-Nr. 48	Schlauch I.D. DN	Zoll	Size	mm	Gewinde metrisch	Rohr A.D. mm	A mm	B mm
1NW46-15-4	1NW48-15-4	6	1/4	-4	6,3	M22x1,5	15	52	29
1NW46-15-5	1NW48-15-5	8	5/16	-5	7,9	M22x1,5	15	52	29
1NW46-15-6	1NW48-15-6	10	3/8	-6	9,5	M22x1,5	15	48	25

Gummi-Knickschutz Bestellnummern WKS-X-XXX in schwarz oder blau finden Sie auf Seite Eb-12.
Material: Stahl, Chrom (VI)-frei.

Alle in der jeweils gültigen Preisliste fettgedruckten Teile sind ab Lager lieferbar.
Technische Änderungen vorbehalten.

PW – Waschgeräteanschluss

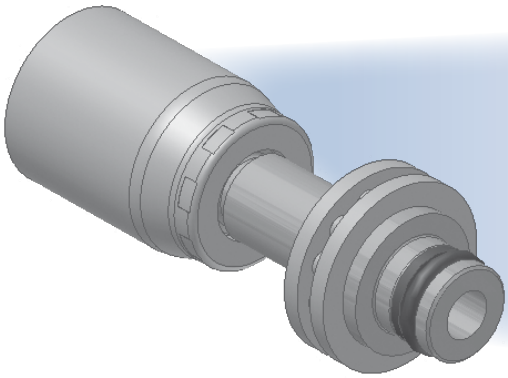

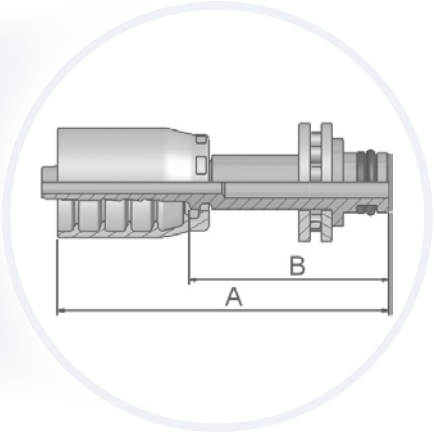

Geprüfte Armaturenserie für Schlauchtypen:

46 441/441RH/461LT/462/462ST/463/492/492ST/692/692 TWIN

48 301SN/302/421RH/421SN/422/426/436/441/441RH/451TC/471TC/472TC/493/811/881

XXXX-XX-XX Bestell-Nr. 46	Bestell-Nr. 48	Schlauch I.D. DN	Zoll	Size	mm	Rohr A.D. mm	A mm	B mm
1PW46-10-4	1PW48-10-4	6	1/4	-4	6,3	10	60	36
1PW46-11-4*	1PW48-11-4*	6	1/4	-4	6,3	11	61	37
1PW46-10-5	1PW48-10-5	8	5/16	-5	7,9	10	60	36
1PW46-11-5*	1PW48-11-5*	8	5/16	-5	7,9	11	61	37
1PW46-10-6	1PW48-10-6	10	3/8	-6	9,5	10	60	37

* Ausgestattet mit Axiallager
Gummi-Knickschutz Bestellnummern WKS-X-XXX in schwarz oder blau finden Sie auf Seite Eb-12.
Material: Stahl, Chrom (VI)-frei.

Alle in der jeweils gültigen Preisliste fettgedruckten Teile sind ab Lager lieferbar.
Technische Änderungen vorbehalten.

aerospace
climate control
electromechanical
filtration
fluid & gas handling
hydraulics
pneumatics
process control
sealing & shielding

Hydraulik-Schlauch, Armaturen und Zubehör

Hochdruck

Parker

ENGINEERING YOUR SUCCESS.

Hochdruck Hydraulikschläuche und Armaturen – die hochleistungsfähige Verbindung

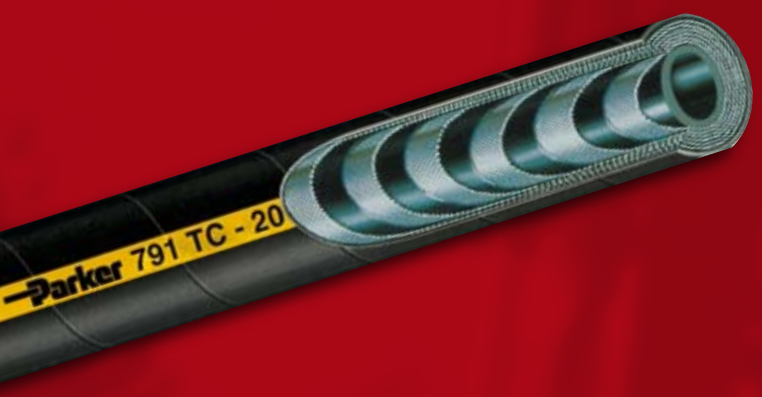

Neben dem ausgezeichneten Hochdruck-Leistungsverhalten steht die Multispiralreihe aus Schlauch und Armaturen für folgende Eigenschaften:

- Speziell entwickelte Hülsen garantieren durch die optimalen Kompressionskräfte den festen Halt zwischen Armatur und Schlauch
- Durch das *No-Skive* Design ist ein Abschälen der Schlauch-Außenschicht vor dem Verpressen der Schlauchleitung nicht erforderlich
- Armaturen aus hochwertigem, zugfestem Stahl. Durch das Parker Monobloc-Nippeldesign werden potentielle Leckagerisiken eliminiert
- Die Schlauchreihe steht zur Verfügung mit hochabriebfester TC oder ST Außendecke und garantiert eine lange Lebensdauer
- Niedrige volumetrische Ausdehnung bei maximalem Betriebsdruck
- Breite Medienbeständigkeit

Die Entwicklung im Hydraulikmarkt erfordert ständig höhere Betriebsdrücke und Durchfluß-Volumen. Multispiralschläuche spielen deshalb eine zunehmend wichtigere Rolle im Maschinen-Design.

Parker, als weltweiter Marktführer mit der *No-Skive* Technologie, begegnet diesen Anforderungen und hat eine komplette Produktreihe an *No-Skive* Multispiral-Schlauchtypen und -Armaturen bis 42,0 MPa Betriebsdruck entwickelt.

Die Produktreihe beinhaltet Schlauchtypen nach ISO, EN und SAE Spezifikationen in DN 10 bis DN 50 und wird ergänzt durch ein komplettes Sortiment an einteiligen Monobloc-Armaturen aus hochwertigem Stahl.

Alle Schlauch- und Armaturen-kombinationen sind umfangreich getestet und zugelassen nach den strengen Parker Spezifikationen, die zum Teil die international anerkannten Normen wie etwa ISO noch übersteigen.

Parkrimp® *No-Skive*
Schlauchmontage System – die professionelle Konzeptlösung

- Kein Abschälen der Außenschicht
- Nur zur Verpressung einteiliger Armaturen
- Parkalign positioniert die Armaturen genau richtig im Backensatz
- Schnelle und einfache Montage ohne Maschineneinstellung
- Tragbare Maschinen für Reparaturen vor Ort
- Erfüllt die Sicherheitsbestimmungen der EN

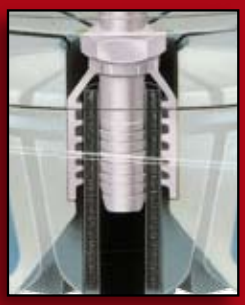

Parkalign®
Backensegmente mit Anschlag für die immer optimale Positionierung und gerade Ausrichtung der Armatur.

Verkettete, farbcodierte Backensätze
Direkte Zuordnung nach Pressmaßtabelle mit garantierter 360° Rundumverpressung, ohne Einstellung der Pressmaße. Durch das Zufahren der Maschine auf Block wird das Pressmaß automatisch erreicht.

Perfekt aufeinander abgestimmt
Das komplette System aus einer Hand – *No-Skive* Schlauch, *No-Skive* Armaturen und Presswerkzeuge mit weltweiter Garantie und Verfügbarkeit.

Das Schlauchprogramm für alle Hochdruckanwendungen

Inhalt

371LT – No-Skive Compact Schlauch Da-1
372 – No-Skive Compact Schlauch Da-2
372RH – No-Skive Compact Schlauch Da-3
372TC – No-Skive Compact Schlauch Da-4
701 – No-Skive Multispiralschlauch Da-5
721TC – No-Skive Multispiralschlauch Da-6
731 – No-Skive Multispiralschlauch Da-7
774 – No-Skive Multispiralschlauch Da-8
781 – No-Skive Multispiralschlauch Da-9
P35 – No-Skive Multispiralschlauch Da-10
791TC – No-Skive Multispiralschlauch Da-11
792TC – No-Skive Multispiralschlauch Da-12

Armaturen Serie 70 . . . . . Db-1–Db-36
Armaturen Serie 71 . . . . . Dc-1–Dc-29
Armaturen Serie 73 . . . . . Dd-1–Dd-24
Armaturen Serie 78 . . . . . De-1–De-28
Armaturen Serie 79 . . . . . Df-1–Df-9
Armaturen Serie S6 . . . . . Dg-1–Dg-8

Parker Hannifin übernimmt keine Haftung für Druckfehler und Irrtümer.

371LT – No-Skive Compact Schlauch

3-Lagen Niedertemperatur Compact Schlauch mit 4SP Betriebsdruck-Werten

Hauptmerkmale

- No-Skive Schlauch-Technik – Compact Design
- Hervorragende Ozonbeständigkeit
- Temperaturbereich von -50 °C bis +100 °C

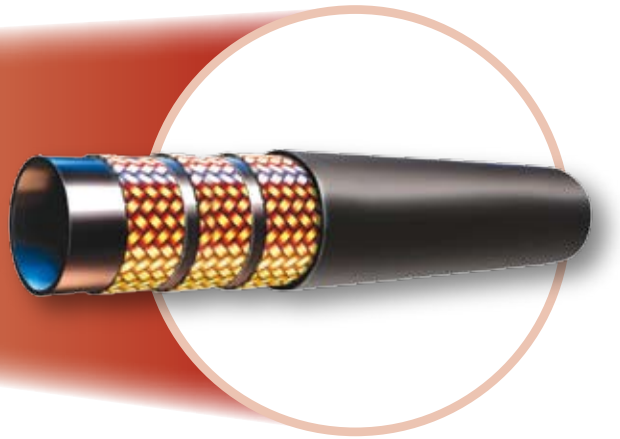

Hauptapplikationen/Einschränkungen

Mobilhydraulik:
Anwendungen im Niedertemperaturbereich in Forstmaschinen und Kühlhäusern

Spezifikationen

Parker Spezifikationen

Schlauchaufbau

Seele: Synthetischer Gummi
Druckträger: Drei hochzugfeste Stahldrahteinlagen
Decke: Synthetischer Gummi

Empfohlene Medien

Hydraulikflüssigkeiten auf Mineralöl oder Wasser-Glykol-Basis, Schmieröle, Luft und Wasser.
Bei Luft- und Gasanwendungen mit einem Druck über 1,7 MPa muss die Außenschicht perforiert sein.
Für weitere Informationen, verwenden Sie bitte die Tabelle „Chemische Beständigkeit“ ab Seite Ab-16.

Temperaturbereich

-50 °C bis +100 °C

Ausnahme: Luft ..... max. +70 °C
Wasser ..... max. +85 °C

Armaturen-Serie

70

XXXX-XX-XX Bestell-Nr.	Schlauch I.D.				Schlauch A.D.	Druckangaben: Max. dyn. Betriebsdruck		Druckangaben: Min. Berstdruck		Min. Biege-radius	Gewicht
	DN	Zoll	Size	mm	mm	MPa	psi	MPa	psi	mm	kg/m
371LT-6	10	3/8	-6	9,5	21,4	44,5	6500	178,0	26000	120	0,73
371LT-8	12	1/2	-8	12,7	24,6	41,5	6000	166,0	24000	160	0,90
371LT-10	16	5/8	-10	15,9	28,2	35,0	5000	140,0	20000	210	1,09
371LT-12	20	3/4	-12	19,1	32,2	35,0	5000	140,0	20000	260	1,36
371LT-16	25	1	-16	25,4	39,7	28,0	4000	112,0	16000	310	1,78

Die Kombination von hoher Temperatur und hohem Druck kann die Lebensdauer des Schlauches verringern.

Alle in der jeweils gültigen Preisliste fettgedruckten Teile sind ab Lager lieferbar.
Technische Änderungen vorbehalten.

372 – *No-Skive* Compact Schlauch

3-Lagen Compact Schlauch mit 4SP Betriebsdruck-Werten

Hauptmerkmale

- *No-Skive* Schlauch-Technik – Compact Design
- Nitril (NBR) Innenschicht
  – bessere chemische Beständigkeit
- Freigegeben von DNV, GL, LR

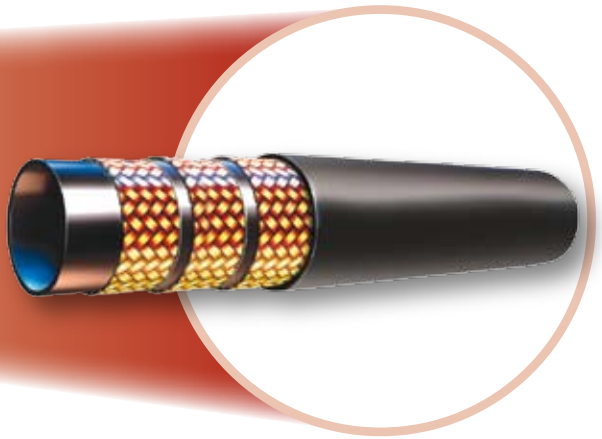

Hauptapplikationen/Einschränkungen

Allgemeine Hochdruck-Anwendungen mit kleinen Biegeradien

Spezifikationen

Parker Spezifikationen

Schlauchaufbau

Seele: Nitril (NBR)
Druckträger: Drei hochzugfeste Stahldrahteinlagen
Decke: Synthetischer Gummi

Empfohlene Medien

Hydraulikflüssigkeiten auf Mineralöl oder Wasser-Glykol-Basis, Schmieröle, Luft und Wasser.
Bei Luft- und Gasanwendungen mit einem Druck über 1,7 MPa muss die Außenschicht perforiert sein.
Für weitere Informationen, verwenden Sie bitte die Tabelle „Chemische Beständigkeit“ ab Seite Ab-16.

Temperaturbereich -40 °C bis +100 °C

Ausnahme: Luft ..... max. +70 °C
Wasser ..... max. +85 °C

Armaturen-Serie 70

XXXX-XX-XX Bestell-Nr.	Schlauch I.D.				Schlauch A.D.	Druckangaben: Max. dyn. Betriebsdruck		Druckangaben: Min. Berstdruck		Min. Biege-radius	Gewicht
	DN	Zoll	Size	mm	mm	MPa	psi	MPa	psi	mm	kg/m
372-6	10	3/8	-6	9,5	21,4	44,5	6500	180,0	25800	120	0,73
372-8	12	1/2	-8	12,7	24,6	41,5	6000	166,0	24000	160	0,90
372-10	16	5/8	-10	15,9	28,2	35,0	5000	140,0	20000	210	1,09
372-12	20	3/4	-12	19,1	32,2	35,0	5000	140,0	20000	260	1,36
372-16	25	1	-16	25,4	39,7	28,0	4000	112,0	16000	310	1,78

Die Kombination von hoher Temperatur und hohem Druck kann die Lebensdauer des Schlauches verringern

Alle in der jeweils gültigen Preisliste fettgedruckten Teile sind ab Lager lieferbar.
Technische Änderungen vorbehalten.

372RH – No-Skive Compact Schlauch

mit feuerhemmender Außenschicht

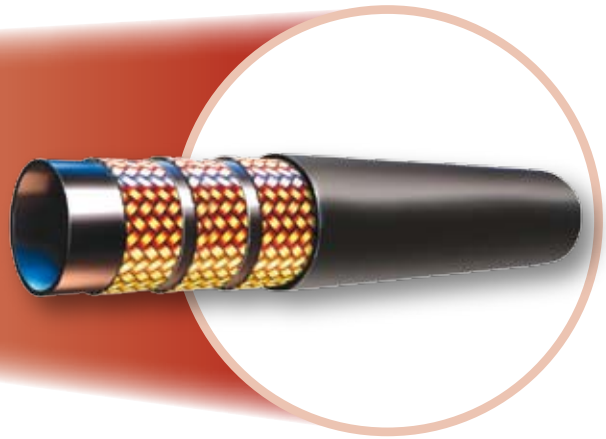

Hauptmerkmale

- Nitril (NBR) Innenschicht für bessere chemische Beständigkeit
- Enge Biegeradien
- Passend für No-Skive-Armaturen der Serie 70 mit Chrom (VI)-freier Oberfläche

Zertifizierungen

- Deutsche Norm: DIN 5510-2
- Französische Norm: NF F16-101/102 I2/F3
- Britische Norm: BS 6853 - Table 4

Hauptapplikationen/Einschränkungen

Dynamische- und statische Hochdruck-Hydraulik

Spezifikationen

Parker Spezifikationen – Betriebsdruck und Außendurchmesser nach EN 856 - 4SP

Schlauchaufbau

Seele: Nitril (NBR)
Druckträger: Drei hochzugfeste Stahldrahtgeflechteinlagen
Decke: Feuerhemmender synthetischer Gummi

Empfohlene Medien

Hydraulikflüssigkeiten auf Mineralöl oder Wasser-Glykol-Basis, Schmieröle, Luft und Wasser. Bei Luft- und Gasanwendungen mit einem Druck über 1,7 MPa muss die Außenschicht perforiert sein.
Weitere Informationen erhalten Sie von der Technikabteilung der Hose Products Division Europe (HPDE@Parker.com)

Temperaturbereich -40 °C bis +100 °C

Ausnahme: Luft ..... max. +70 °C
Wasser ..... max. +85 °C

Armaturen-Serie 70

XXXX-XX-XX Bestell-Nr.	Schlauch I.D.				Schlauch A.D.	Druckangaben: Max. dyn. Betriebsdruck		Druckangaben: Min. Berstdruck		Min. Biege-radius	Gewicht
	DN	Zoll	Size	mm	mm	MPa	psi	MPa	psi	mm	kg/m
372RH-6	10	3/8	-6	9,5	21,4	44,5	6500	180,0	25800	120	0,73
372RH-8	12	1/2	-8	12,7	24,6	41,5	6000	166,0	24000	160	0,90
372RH-10	16	5/8	-10	15,9	28,2	35,0	5000	140,0	20000	210	1,09
372RH-12	20	3/4	-12	19,1	32,2	35,0	5000	140,0	20000	260	1,36
372RH-16	25	1	-16	25,4	39,7	28,0	4000	112,0	16000	310	1,78

Die Kombination von hoher Temperatur und hohem Druck kann die Lebensdauer des Schlauches verringern

Alle in der jeweils gültigen Preisliste fettgedruckten Teile sind ab Lager lieferbar.
Technische Änderungen vorbehalten.

372TC – No-Skive Compact Schlauch

3-Lagen Compact Schlauch mit 4SP Betriebsdruck-Werten

Hauptmerkmale

- No-Skive Schlauch-Technik – Compact Design
- Nitril (NBR) Innenschicht
  – bessere chemische Beständigkeit
- TOUGH COVER bietet hervorragenden Schutz vor Abrieb der Schläuche gegeneinander oder des Schlauches gegen andere Objekte

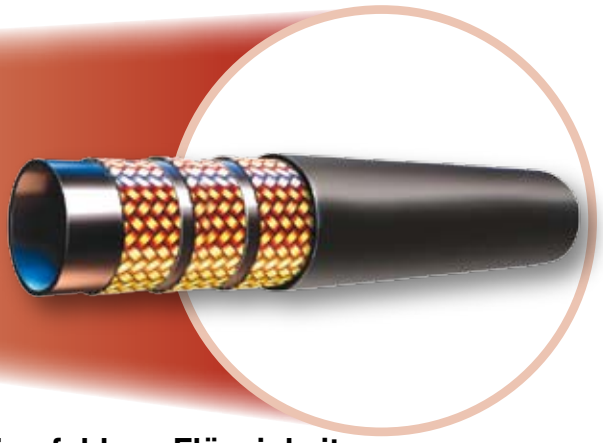

Hauptapplikationen/Einschränkungen

Allgemeine Hochdruck-Anwendungen mit kleinen Biegeradien

Spezifikationen

Parker Spezifikationen – Betriebsdruck und Außendurchmesser nach EN 856 - 4SP

Schlauchaufbau

Seele: Nitril (NBR)
Druckträger: Drei hochzugfeste Stahldrahteinlagen
Decke: Hochabriebfester synthetischer Gummi mit MSHA-Freigabe

Empfohlene Flüssigkeiten

Hydraulikflüssigkeiten auf Mineralöl oder Wasser-Glykol-Basis, Schmieröle, Luft und Wasser. Bei Luft- und Gasanwendungen mit einem Druck über 1,7 MPa muss die Außenschicht perforiert sein. Für weitere Informationen, verwenden Sie bitte die Tabelle „Chemische Beständigkeit“ ab Seite Ab-16. Der Schlauch mit TOUGH COVER ist für ein Mineralölbad bis +70 °C geeignet.

Temperaturbereich

-40 °C bis +100 °C

Ausnahme: Luft ..... max. +70 °C
Wasser ..... max. +85°C

Armaturen-Serie

70

XXXX-XX-XX Bestell-Nr.	Schlauch I.D.				Schlauch A.D.	Druckangaben: Max. dyn. Betriebsdruck		Druckangaben: Min. Berstdruck		Min. Biege-radius	Gewicht
	DN	Zoll	Size	mm	mm	MPa	psi	MPa	psi	mm	kg/m
372TC-6	10	3/8	-6	9,5	21,4	44,5	6500	180,0	25800	120	0,73
372TC-8	12	1/2	-8	12,7	24,6	41,5	6000	166,0	24000	160	0,90
372TC-10	16	5/8	-10	15,9	28,2	35,0	5000	140,0	20000	210	1,09
372TC-12	20	3/4	-12	19,1	32,2	35,0	5000	140,0	20000	260	1,36
372TC-16	25	1	-16	25,4	39,7	28,0	4000	112,0	16000	310	1,78

Die Kombination von hoher Temperatur und hohem Druck kann die Lebensdauer des Schlauches verringern

Alle in der jeweils gültigen Preisliste fettgedruckten Teile sind ab Lager lieferbar.
Technische Änderungen vorbehalten.

701 – No-Skive Multispiralschlauch

ISO 3862-1 Typ 4SP, EN 856 Typ 4SP

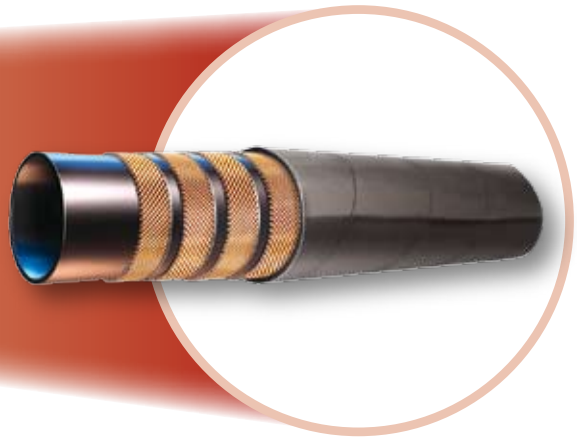

Hauptmerkmale

- No-Skive Schlauch-Technik
- 4 Spirallagen aus hochzugfestem Stahldraht

Hauptapplikationen/Einschränkungen

Generelle Hochdruck Hydraulik-Anwendungen

Spezifikationen

ISO 3862-1 Typ 4SP, EN 856 Typ 4SP

Schlauchaufbau

Seele: Synthetischer Gummi
Druckträger: 4 Spirallagen aus hochzugfestem Stahldraht
Decke: Synthetischer Gummi

Empfohlene Medien

Hydraulikflüssigkeiten auf Mineralöl oder Wasser-Glykol-Basis, Schmieröle, Luft und Wasser.
Bei Luft- und Gasanwendungen mit einem Druck über 1,7 MPa muss die Außenschicht perforiert sein.
Für weitere Informationen, verwenden Sie bitte die Tabelle „Chemische Beständigkeit“ ab Seite Ab-16.

Temperaturbereich

-40 °C bis +100 °C

Ausnahme: Luft ..... max. +70 °C
Wasser ..... max. +85 °C

Armaturen-Serie

70

XXXX-XX-XX Bestell-Nr.	Schlauch I.D.				Schlauch A.D.	Druckangaben: Max. dyn. Betriebsdruck		Druckangaben: Min. Berstdruck		Min. Biege-radius	Gewicht
	DN	Zoll	Size	mm	mm	MPa	psi	MPa	psi	mm	kg/m
701-6	10	3/8	-6	9,5	21,4	45,0	6500	180,0	26000	180	0,78
701-8	12	1/2	-8	12,7	24,6	41,5	6000	166,0	24000	230	0,93
701-10	16	5/8	-10	15,9	28,2	35,0	5000	140,0	20000	250	1,15
701-12	20	3/4	-12	19,1	32,2	35,0	5000	140,0	20000	300	1,58
701-16	25	1	-16	25,4	39,7	28,0	4000	112,0	16000	340	2,04
701-20	32	1-1/4	-20	31,8	50,3	21,0	3000	84,0	12000	460	3,32
701-24	40	1-1/2	-24	38,1	56,7	18,5	2700	74,0	10800	560	3,70

Die Kombination von hoher Temperatur und hohem Druck kann die Lebensdauer des Schlauches verringern.

Alle in der jeweils gültigen Preisliste fettgedruckten Teile sind ab Lager lieferbar.
Technische Änderungen vorbehalten.

721TC – No-Skive Multispiralschlauch

SAE 100R12 – EN 856 Typ R12 – ISO 3862-1 Typ R12

Hauptmerkmale

- No-Skive Schlauch-Technik
- Abriebfeste Außenschicht TOUGH COVER
- Mindest-Biegeradius = nur 50% der SAE100R12 – Werte
- Schlauchdecke: MSHA-Freigabe

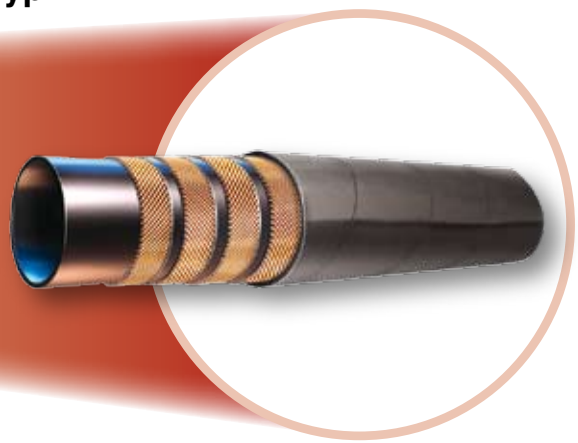

Hauptapplikationen/Einschränkungen

Generelle Hochdruck-Anwendungen mit extrem engen Biegeradien

Spezifikationen

SAE 100R12, EN 856 Typ R12, ISO 3862-1 Typ R12

Schlauchaufbau

Seele: Synthetischer Gummi
Druckträger: 4 Spirallagen aus hochzugfestem Stahldraht
Decke: Hoch abriebfester, synthetischer Gummi

Empfohlene Medien

Hydraulikflüssigkeiten auf Mineralöl oder Wasser-Glykol-Basis, Schmieröle, Luft und Wasser.
Bei Luft- und Gasanwendungen mit einem Druck über 1,7 MPa muss die Außenschicht perforiert sein.
Für weitere Informationen, verwenden Sie bitte die Tabelle „Chemische Beständigkeit“ ab Seite Ab-16.

Temperaturbereich -40 °C bis +125 °C

Ausnahme: Luft ..... max. +70 °C
Wasser ..... max. +85 °C

Armaturen-Serie

71

XXXX-XX-XX Bestell-Nr.	Schlauch I.D.				Schlauch A.D.	Druckangaben: Max. dyn. Betriebsdruck		Druckangaben: Min. Berstdruck		Min. Biegeradius	Gewicht
	DN	Zoll	Size	mm	mm	MPa	psi	MPa	psi	mm	kg/m
721TC-6	10	3/8	-6	9,5	20,0	28,0	4000	112,0	16000	65	0,59
721TC-8	12	1/2	-8	12,7	24,0	28,0	4000	112,0	16000	90	0,80
721TC-10	16	5/8	-10	15,9	27,0	28,0	4000	112,0	16000	100	1,10
721TC-12	20	3/4	-12	19,1	31,0	28,0	4000	112,0	16000	120	1,40
721TC-16	25	1	-16	25,4	38,0	28,0	4000	112,0	16000	150	1,99
721TC-20	32	1-1/4	-20	31,8	47,0	21,0	3000	84,0	12000	210	2,59
721TC-24	40	1-1/2	-24	38,1	53,0	17,5	2500	70,0	10000	250	2,99
721TC-32	50	2	-32	50,8	67,0	17,5	2500	70,0	10000	320	4,09

Die Kombination von hoher Temperatur und hohem Druck kann die Lebensdauer des Schlauches verringern.

Alle in der jeweils gültigen Preisliste fettgedruckten Teile sind ab Lager lieferbar.
Technische Änderungen vorbehalten.

731 – No-Skive Multispiralschlauch

ISO 3862-1 Typ 4SH, EN 856 Typ 4SH

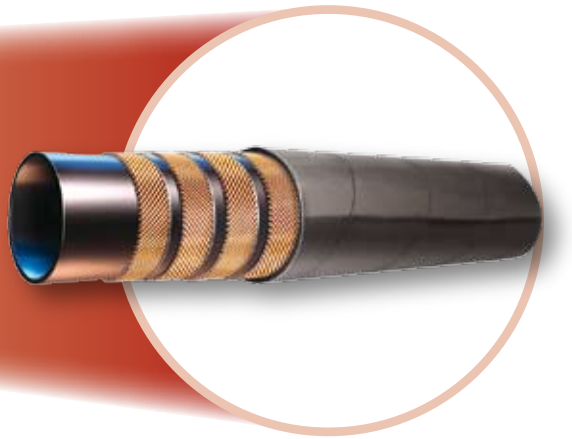

Hauptmerkmale

- No-Skive Schlauch-Technik
- 4 Spirallagen aus hochzugfestem Stahldraht

Hauptapplikationen/Einschränkungen

Generelle Hochdruck-Anwendungen

Spezifikationen

ISO 3862-1 Typ 4SH, EN 856 Typ 4SH

Schlauchaufbau

Seele: Synthetischer Gummi
Druckträger: 4 Spirallagen aus hochzugfestem Stahldraht
Decke: Synthetischer Gummi

Empfohlene Medien

Hydraulikflüssigkeiten auf Mineralöl oder Wasser-Glykol-Basis, Schmieröle, Luft und Wasser.
Bei Luft- und Gasanwendungen mit einem Druck über 1,7 MPa muss die Außenschicht perforiert sein.
Für weitere Informationen, verwenden Sie bitte die Tabelle „Chemische Beständigkeit“ ab Seite Ab-16.

Temperaturbereich

-40 °C bis +100 °C

Ausnahme: Luft ..... max. +70 °C
Wasser ..... max. +85 °C

Armaturen-Serie

73

XXXX-XX-XX Bestell-Nr.	Schlauch I.D.				Schlauch A.D.	Druckangaben: Max. dyn. Betriebsdruck		Druckangaben: Min. Berstdruck		Min. Biege-radius	Gewicht
	DN	Zoll	Size	mm	mm	MPa	psi	MPa	psi	mm	kg/m
731-12	20	3/4	-12	19,1	32,0	42,0	6000	168,0	24000	280	1,72
731-16	25	1	-16	25,4	39,0	38,0	5500	152,0	22000	340	2,14
731-20	32	1-1/4	-20	31,8	45,0	32,0	4700	130,0	18800	460	2,96
731-24	40	1-1/2	-24	38,1	53,0	29,0	4200	116,0	16800	560	3,20
731-32	50	2	-32	50,8	68,0	25,0	3600	100,0	14400	700	5,30

Die Kombination von hoher Temperatur und hohem Druck kann die Lebensdauer des Schlauches verringern.

Alle in der jeweils gültigen Preisliste fettgedruckten Teile sind ab Lager lieferbar.
Technische Änderungen vorbehalten.

774 – *No-Skive* Multispiralschlauch

Für Phosphat-Ester Hydraulikflüssigkeiten

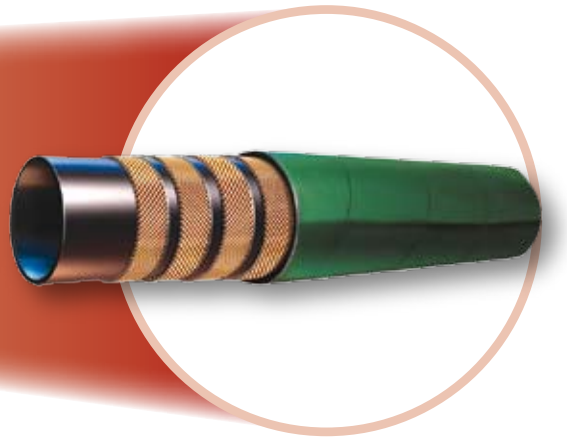

Hauptmerkmale

- *No-Skive* Schlauch-Technik
- Phosphat-Ester- und witterungsbeständige grüne EPDM – Schlauchaußenschicht

Hauptapplikationen/Einschränkungen

Hochdruck-Prüfstände mit Phosphat-Ester Hydraulikflüssigkeiten, Hochdruck Hydraulik-Anwendungen mit phosphatesterhaltigen Medien
Nicht geeignet für Medien auf Mineralölbasis. Bei der Schlauchleitungsmontage kann Wasser-Seifenlauge als Schmierung benutzt werden

Spezifikationen

Parker Spezifikationen

Schlauchaufbau

Seele: Phosphat-Ester-beständiger synthetischer EPDM-Gummi

Druckträger: 4 Spirallagen aus hochzugfestem Stahldraht

Decke: Phosphat-Ester- und witterungsbeständiger grüner synthetischer Gummi (EPDM)

Empfohlene Medien

Hydraulikflüssigkeiten auf Phosphat-Ester Basis.
Für weitere Informationen, verwenden Sie bitte die Tabelle „Chemische Beständigkeit“ ab Seite Ab-16.

Temperaturbereich

-40 °C bis +80 °C

Armaturen-Serie

71

XXXX-XX-XX Bestell-Nr.	Schlauch I.D.				Schlauch A.D.	Druckangaben: Max. dyn. Betriebsdruck		Druckangaben: Min. Berstdruck		Min. Biegeradius	Gewicht
	DN	Zoll	Size	mm	mm	MPa	psi	MPa	psi	mm	kg/m
774-12	20	3/4	-12	19,1	31,0	28,0	4000	112,0	16000	240	1,40
774-16	25	1	-16	25,4	38,0	28,0	4000	112,0	16000	300	1,99
774-20	32	1-1/4	-20	31,8	47,0	21,0	3000	84,0	12000	420	2,59
774-24	40	1-1/2	-24	38,1	53,0	17,5	2500	70,0	10000	500	2,99
774-32	50	2	-32	50,8	67,0	17,5	2500	70,0	10000	630	4,09

Die Kombination von hoher Temperatur und hohem Druck kann die Lebensdauer des Schlauches verringern.

Alle in der jeweils gültigen Preisliste fettgedruckten Teile sind ab Lager lieferbar.
Technische Änderungen vorbehalten.

781 – No-Skive Multispiralschlauch

SAE 100R13, ISO 3862-1 Typ R13 und EN 856 Typ R13

Hauptmerkmale

- No-Skive Schlauch-Technik
- 4 bis 6 Spirallagen aus hochzugfestem Stahldraht als Einlage
- Konstante Betriebsdruck-Werte (35,0 MPa) in allen Größen

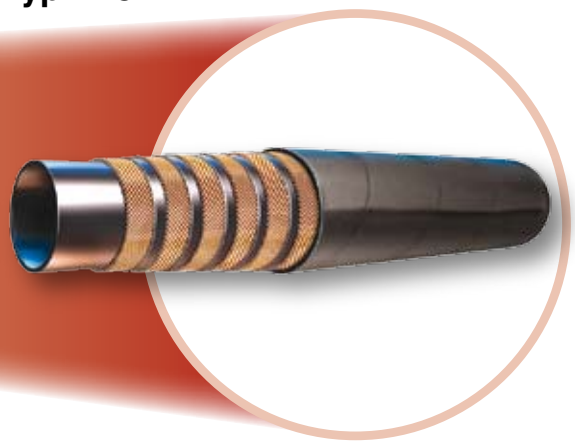

Hauptapplikationen/Einschränkungen

Generelle Hochdruck-Anwendungen mit extrem hohen Drücken

Spezifikationen

SAE 100R13, ISO 3862-1Typ R13, EN 856 Typ R13

Schlauchaufbau

Seele: Synthetischer Gummi
Druckträger: 4- oder 6-Spirallagen aus hochzugfestem Stahldraht
Decke: Synthetischer Gummi

Empfohlene Medien

Hydraulikflüssigkeiten auf Mineralöl oder Wasser-Glykol-Basis, Schmieröle, Luft und Wasser.
Bei Luft- und Gasanwendungen mit einem Druck über 1,7 MPa muss die Außenschicht perforiert sein.
Für weitere Informationen, verwenden Sie bitte die Tabelle „Chemische Beständigkeit“ ab Seite Ab-16.

Temperaturbereich

-40 °C bis +125 °C

Ausnahme: Luft ..... max. +70 °C
Wasser ..... max. +85 °C

Armaturen-Serie

78

XXXX-XX-XX Bestell-Nr.	Schlauch I.D.				Schlauch A.D.	Druckangaben: Max. dyn. Betriebsdruck		Druckangaben: Min. Berstdruck		Min. Biege-radius	Gewicht
	DN	Zoll	Size	mm	mm	MPa	psi	MPa	psi	mm	kg/m
781-12	20	3/4	-12	19,1	32,0	35,0	5000	140,0	20000	240	1,59
781-16	25	1	-16	25,4	39,0	35,0	5000	140,0	20000	300	2,20
781-20	32	1-1/4	-20	31,8	50,0	35,0	5000	140,0	20000	420	3,69
781-24	40	1-1/2	-24	38,1	57,0	35,0	5000	140,0	20000	500	4,79

Die Kombination von hoher Temperatur und hohem Druck kann die Lebensdauer des Schlauches verringern.

Alle in der jeweils gültigen Preisliste fettgedruckten Teile sind ab Lager lieferbar.
Technische Änderungen vorbehalten.

P35 – No-Skive Multispiralschlauch

SAE 100R13, ISO 3862-1 Typ R13 und EN 856 Typ R13

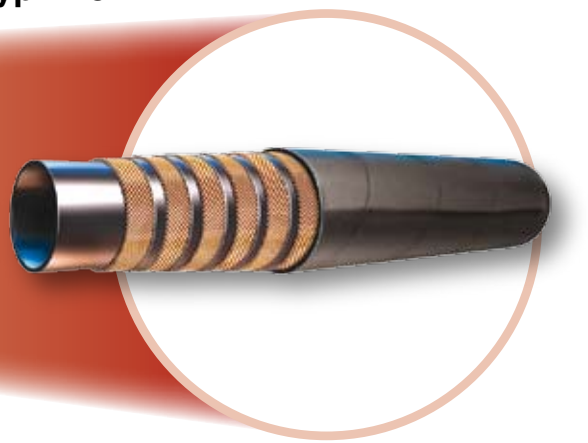

Hauptmerkmale

- No-Skive Schlauch-Technik
- 6 Spirallagen aus hochzugfestem Stahl als Einlage
- Konstante Betriebsdruck-Werte (35,0 MPa)

Hauptapplikationen/Einschränkungen

Mobil / Industrie Hydraulik:
Generelle Hochdruck-Anwendungen mit extrem hohen Drücken und für hohe Volumenströme

Spezifikationen

SAE 100R13, ISO 3862-1Typ R13, EN 856 Typ R13

Schlauchaufbau

Seele:	Synthetischer Gummi
Druckträger:	6 Spirallagen aus hochzugfestem Stahldraht
Decke:	Synthetischer Gummi

Empfohlene Medien

Hydraulikflüssigkeiten auf Mineralöl oder Wasser-Glykol-Basis, Schmieröle, Luft und Wasser.
Bei Luft- und Gasanwendungen mit einem Druck über 1,7 MPa muss die Außenschicht perforiert sein.
Für weitere Informationen, verwenden Sie bitte die Tabelle „Chemische Beständigkeit“ ab Seite Ab-16.

Temperaturbereich -40 °Cbis +125 °C

Ausnahme: Luft .....max. +70 °C
Wasser .....max. +85 °C

Armaturen-Serie S6

Bestell-Nr.	Schlauch I.D.				Schlauch A.D.	Druckangaben: Max. dyn. Betriebsdruck		Druckangaben: Min. Berstdruck		Min. Biege-radius	Gewicht
XXXX-XX-XX	DN	Zoll	Size	mm	mm	MPa	psi	MPa	psi	mm	kg/m
P35-32	50	2	-32	50,8	71,0	35,0	5000	140,0	20000	630	7,48

Die Kombination von hoher Temperatur und hohem Druck kann die Lebensdauer des Schlauches verringern.

Alle in der jeweils gültigen Preisliste fettgedruckten Teile sind ab Lager lieferbar.
Technische Änderungen vorbehalten.

791TC – No-Skive Multispiralschlauch

SAE 100R15 – ISO3862-1Typ R15

Hauptmerkmale

- No-Skive Schlauch-Technik
- Abriebfeste Außenschicht TOUGH COVER
- Konstante Betriebsdruck-Werte (42,0 MPa)

Hauptapplikationen/Einschränkungen

Mobilhydraulik: Hydrostatische Antriebe
Allgemeine Industriehydraulik:
Spritzgiessmaschinen, Hochdruck-Prüfanlagen

Spezifikationen

SAE 100R15 – ISO3862-1Typ R15

Schlauchaufbau

Seele: Synthetischer Gummi
Druckträger: 4- oder 6-Spirallagen aus hochzugfestem Stahldraht
Decke: Abriebfester synthetischer Gummi

Empfohlene Medien

Hydraulikflüssigkeiten auf Mineralöl oder Wasser-Glykol-Basis, Schmieröle, Luft und Wasser.
Bei Luft- und Gasanwendungen mit einem Druck über 1,7 MPa muss die Außenschicht perforiert sein.
Für weitere Informationen, verwenden Sie bitte die Tabelle „Chemische Beständigkeit“ ab Seite Ab-16.

Temperaturbereich -40 °C bis +125 °C

Ausnahme: Luft ..... max. +70 °C
Wasser ..... max. +85 °C

Armaturen-Serie

79

XXXX-XX-XX Bestell-Nr.	Schlauch I.D.				Schlauch A.D.	Druckangaben: Max. dyn. Betriebsdruck		Druckangaben: Min. Berstdruck		Min. Biege-radius	Gewicht
	DN	Zoll	Size	mm	mm	MPa	psi	MPa	psi	mm	kg/m
791TC-12	20	3/4	-12	19,1	32,0	42,0	6000	168,0	24000	200	1,59
791TC-16	25	1	-16	25,4	39,0	42,0	6000	168,0	24000	250	2,20
791TC-20	32	1-1/4	-20	31,8	50,0	42,0	6000	168,0	24000	250	3,69
791TC-24	40	1-1/2	-24	38,1	57,0	42,0	6000	168,0	24000	305	4,79

Die Kombination von hoher Temperatur und hohem Druck kann die Lebensdauer des Schlauches verringern

Alle in der jeweils gültigen Preisliste fettgedruckten Teile sind ab Lager lieferbar.
Technische Änderungen vorbehalten.

792TC – No-Skive Multispiralschlauch

SAE 100R15 – ISO3862-1 Typ R15

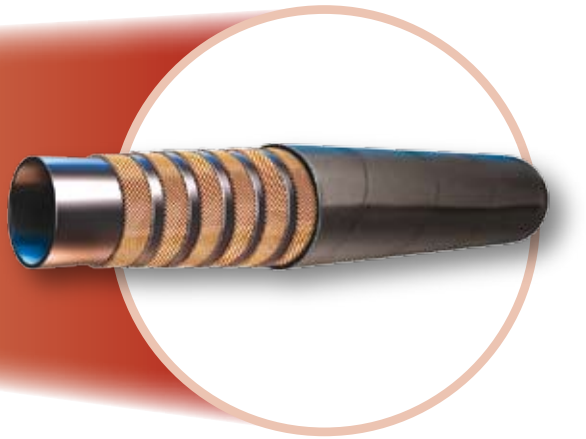

Hauptmerkmale

- No-Skive Schlauch-Technik
- Abriebfeste Außenschicht TOUGH COVER
- Konstante Betriebsdruck-Werte (42,0 MPa)
- Nitril (NBR) Innenschicht für erweiterte Medienbeständigkeit

Hauptapplikationen/Einschränkungen

Mobilhydraulik: Hydrostatische Antriebe
Allgemeine Industriehydraulik:
Spritzgiessmaschinen, Hochdruck-Prüfanlagen

Spezifikationen

SAE 100R15 – ISO3862-1Typ R15

Schlauchaufbau

Seele: Nitril (NBR) Gummi
Druckträger: 4- oder 6 Spirallagen aus hochzugfestem Stahldraht
Decke: Hochabriebfester synthetischer Gummi

Empfohlene Medien

Hydraulikflüssigkeiten auf Mineralöl oder Wasser-Glykol-Basis, Schmieröle, Luft und Wasser.
Bei Luft- und Gasanwendungen mit einem Druck über 1,7 MPa muss die Außenschicht perforiert sein.
Für weitere Informationen, verwenden Sie bitte die Tabelle „Chemische Beständigkeit“ ab Seite Ab-16.

Temperaturbereich -40 °C bis +125 °C

Ausnahme: Luft ..... max. +70 °C
Wasser ..... max. +85 °C

Armaturen-Serie

79

XXXX-XX-XX Bestell-Nr.	Schlauch I.D.				Schlauch A.D.	Druckangaben: Max. dyn. Betriebsdruck		Druckangaben: Min. Berstdruck		Min. Biege-radius	Gewicht
	DN	Zoll	Size	mm	mm	MPa	psi	MPa	psi	mm	kg/m
792TC-12	20	3/4	-12	19,1	32,0	42,0	6000	168,0	24000	265	1,59
792TC-16	25	1	-16	25,4	39,0	42,0	6000	168,0	24000	330	2,20

Die Kombination von hoher Temperatur und hohem Druck kann die Lebensdauer des Schlauches verringern.

Alle in der jeweils gültigen Preisliste fettgedruckten Teile sind ab Lager lieferbar.
Technische Änderungen vorbehalten.

Armaturen Übersicht Serie 70

DIN	CA Db-1 DKOL	CE Db-2 DKOL 45°	CF Db-3 DKOL 90°	D0 Db-4 CEL	C0 DKM oder DKLL	C3 DKL	C4 DKL 45°
	C5 DKL 90°	1D BEL	DD BEL 45°	5D BEL 90°	C9 Db-5 DKOS	0C Db-6 DKOS 45°	1C Db-7 DKOS 90°
	D2 Db-8 CES	C6 DKS	3D BES	49 Ringauge metrisch	9B Dichtkopf mit Überwurfmutter 45° Winkelstück	9C 90° Winkelstück	
BSP	92 Db-9 DKR	B1 Db-10 DKR 45°	B2 Db-11 DKR 90°	B4 DKR 90° (Kompakt)	EA Db-12 DKOR	EB DKOR 45°	EC Db-13 DKOR 90°
	D9 Db-14 AGR	91 AGR-K	B5 Dichtbund mit BSP Überwurfmutter (flachdichtend)	34 Rohrstutzen			
SAE	01 Db-15 AGN	02 NPTF Innengewinde Gerade	03 Db-16 AGJ	04 Gewindezapfen SAE 45°	05 SAE Einschraubzapfen mit O-Ring	06 Db-17 68 DKJ	08 AGS
	13 NPTF Einschraubzapfen drehbar	33 Gewindezapfen JIC 37° 45° Bogen	37 Db-18 3V DKJ 45°	39 Db-19 3W DKJ 90°	41 3Y DKJ 90° L	L9 DKJ 90° M	93 SAE JIC 37° Dichtkonus mit Überwurfmutter 90° Kompaktbogen
Flansch	15 Db-20 4A SFL	16 SFL 22.5°	17 Db-21 4F SFL 45°	19 Db-22 4N SFL 90°	6A Db-23 SFS	6F Db-24 SFS 45°	6N Db-25 SFS 90°
	89 SFL 90° - lang	XA Caterpillar Flanschbund gerade	XF Caterpillar Flanschbund 45° Bogen	XG Caterpillar Flanschbund 60° Bogen	XN Caterpillar Flanschbund 90° Bogen		

ORFS	**JC** Db-26 ORFS - kurz	**JS** Db-27 ORFS - lang	**J7** Db-28 ORFS 45°	**J9** Db-29 ORFS Überwurfmutter 90°	**J1** Db-30 ORFS 90° – extra lang	**J5** ORFS 90° – lang	**JM** Db-31 ORFS Gewindezapfen
	JD ORFS-Gewindezapfen Schottverschraubung mit O-Ring						
JIS	**FU** GUI	**GU** GUO	**MU** Db-34 JIS 30° Dichtkonus mit Überwurfmutter metrisch	**MZ** JIS 30° Dichtkonus mit Überwurfmutter metrisch – 90° Bogen	**UT** JIS-Einschraubzapfen BSP mit 60° Dichtkonus		
Französische Reihe	**FG** Db-32 Einschraubzapfen frz. Gas Reihe	**F2** Dichtkopf mit Überwurfmutter frz. Gas Reihe	**F4** Db-33 Dichtkopf mit Überwurfmutter frz. Gas Reihe	**F6** Anschlußzapfen frz. metrische Reihe	**F9** Dichtkopf mit Überwurfmutter frz. metrische Reihe	**FA** Anschlußzapfen frz. metrische Reihe	
Hochdruckreiniger	**CW** Waschgeräteanschluss	**PW** Waschgeräteanschluss	**NW** Waschgeräteanschluss				

sonstige	**XU** Db-35 Komatsu 30° Dichtkonus mit Überwurfmutter	**XY** Db-36 Komatsu 30° Dichtkonus mit Überwurfmutter 90° Bogen	**DK** Gewindezapfen Schottverschraubung leichte Reihe	**DX** Dichtkopf mit O-Ring und Überwurfmutter leichte Reihe	**FF** Metru-Lok Dichtkopf	**AF** Einschraubzapfen zylindrisches BSP-Gewinde mit O-Ring Dichtung	**NM** Zöll. Einschraubzapfen ED-Dichtung
	YW Rohrstutzen metrisch – A-Lok	**VW121** Dichtkopf mit BSP Überwurfmutter VW-Norm 39-V-16 631	**82** Push-Lok Verbinder	**DP** Stecknippel – Verteiler	**DR** Stecknippel – Verteiler	**5C** Dichtkopf für 60° Konus	**6C** Dichtkopf für 60° Konus 45° Winkelstück
	7C Dichtkopf für 60° Konus 90° Winkelstück	**5S** Dichtkopf mit Überwurfmutter und O-Ring kurzer Pilot	**5H** Dichtkopf mit Überwufmutter und O-Ring drehbar – 45° Bogen kurzer Pilot	**5T** Dichtkopf mit Überwurfmutter und O-Ring drehbar – 90° Bogen kurzer Pilot	**59PT** Dichtkopf mit Überwurfmutter und O-Ring drehbar – langer Pilot mit Ansatz für R134a	**5LPT** Dichtkopf mit Überwurfmutter und O-Ring – drehbar 90° Bogen – langer Pilot mit Ansatz bei 180° für R134a	**T1** Gewindezapfen mit O-Ring

CA – Dichtkegel mit Überwurfmutter und O-Ring – leichte Reihe

ISO 12151-2-SWS-L – DKOL

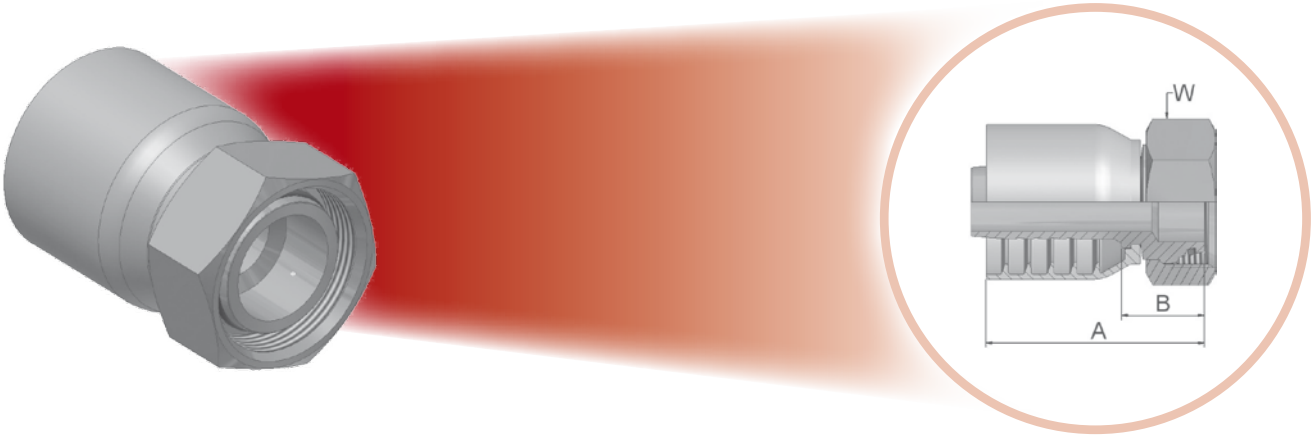

Geprüfte Armaturenserie für Schlauchtypen

XXXX-XX-XX Bestell-Nr. 70	Schlauch I.D.				Gewinde metrisch	Rohr A.D.	A	B	W
	DN	Zoll	Size	mm		mm	mm	mm	mm
1CA70-10-6	10	3/8	-6	9,5	M16x1,5	10	53	24	19
1CA70-12-6	10	3/8	-6	9,5	M18x1,5	12	53	24	22
1CA70-15-8	12	1/2	-8	12,7	M22x1,5	15	62	27	27
1CA70-18-8	12	1/2	-8	12,7	M26x1,5	18	57	22	32
1CA70-15-10	16	5/8	-10	15,9	M22x1,5	15	64	27	27
1CA70-18-10	16	5/8	-10	15,9	M26x1,5	18	62	26	32
1CA70-22-10	16	5/8	-10	15,9	M30x2	22	64	24	36
1CA70-18-12	20	3/4	-12	19,1	M26x1,5	18	65	26	32
1CA70-22-12	20	3/4	-12	19,1	M30x2	22	63	24	36
1CA70-28-16	25	1	-16	25,4	M36x2	28	78	33	41
1CA70-35-16	25	1	-16	25,4	M45x2	35	74	29	50
1CA70-35-20	32	1-1/4	-20	31,8	M45x2	35	82	35	50
1CA70-42-24	40	1-1/2	-24	38,1	M52x2	42	99	39	60

Armaturen mit Standard O-Ring können bei einem Temperaturbereich von -30 °C bis +150 °C eingesetzt werden.
O-Ring Maße und Artikelnummern finden Sie im Kapitel Eb. Spezial O-Ringe erhalten Sie auf Anfrage.
Achtung: Reduzierte Druckstufen der Schlauchleitungen; siehe Seite Ab-3.
Material: Stahl, Chrom (VI)-frei

Alle in der jeweils gültigen Preisliste fettgedruckten Teile sind ab Lager lieferbar.
Technische Änderungen vorbehalten.

CE – Dichtkegel mit Überwurfmutter und O-Ring – leichte Reihe – 45° Bogen

ISO 12151-2-SWE 45°-L – DKOL 45°

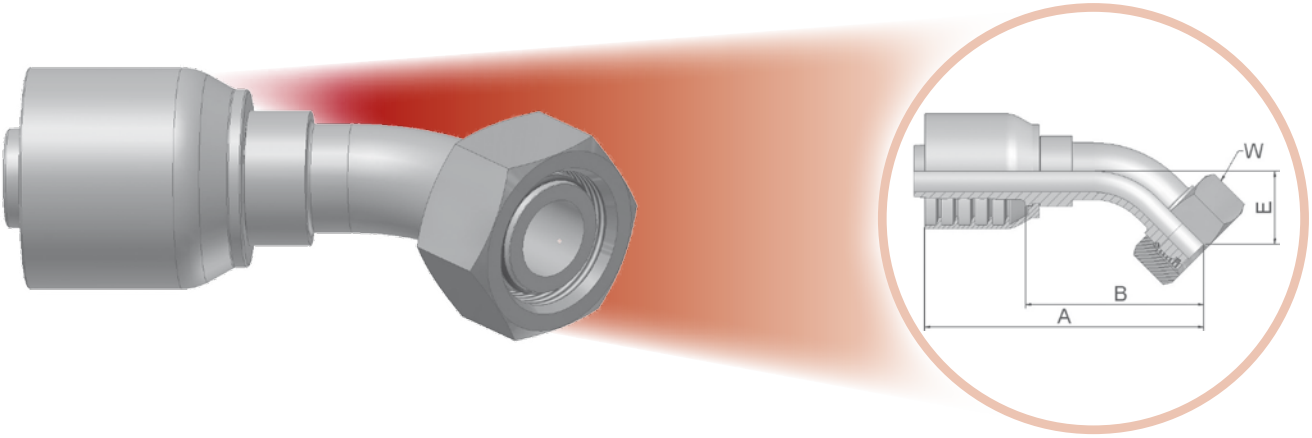

Geprüfte Armaturenserie für Schlauchtypen

70 — 371LT/372/372RH/372TC/701

Bestell-Nr. 70	Schlauch I.D. DN	Zoll	Size	mm	Gewinde metrisch	Rohr A.D. mm	A mm	B mm	E mm	W mm
1CE70-12-6	10	3/8	-6	9,5	M18x1,5	12	69	40	20	22
1CE70-15-8	12	1/2	-8	12,7	M22x1,5	15	85	50	23	27
1CE70-18-10	16	5/8	-10	15,9	M26x1,5	18	91	52	25	32
1CE70-22-12	20	3/4	-12	19,1	M30x2	22	98	58	26	36
1CE70-28-16	25	1	-16	25,4	M36x2	28	125	80	34	41
1CE70-35-20	32	1-1/4	-20	31,8	M45x2	35	141	94	38	50
1CE70-42-24	40	1-1/2	-24	38,1	M52x2	42	178	118	49	60

Armaturen mit Standard O-Ring können bei einem Temperaturbereich von -30 °C bis +150 °C eingesetzt werden.
O-Ring Maße und Artikelnummern finden Sie im Kapitel Eb. Spezial O-Ringe erhalten Sie auf Anfrage.
Achtung: Reduzierte Druckstufen der Schlauchleitungen; siehe Seite Ab-3.
Material: Stahl, Chrom (VI)-frei

Alle in der jeweils gültigen Preisliste fettgedruckten Teile sind ab Lager lieferbar.
Technische Änderungen vorbehalten.

CF – Dichtkegel mit Überwurfmutter und O-Ring – leichte Reihe – 90° Bogen

ISO 12151-2-SWE-L – DKOL 90°

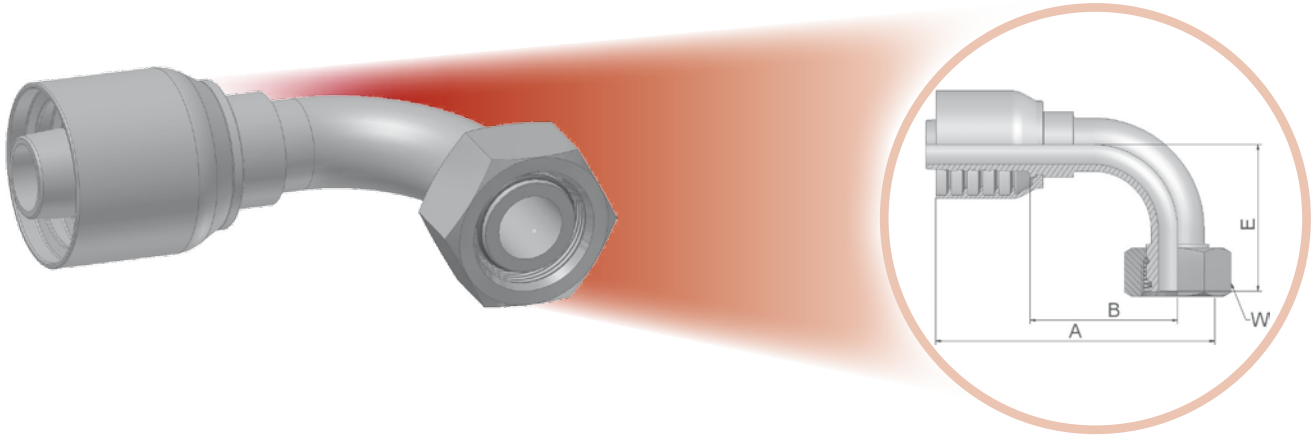

Geprüfte Armaturenserie für Schlauchtypen

XXXX-XX-XX Bestell-Nr. 70	Schlauch I.D.				Gewinde metrisch	Rohr A.D.	A	B	E	W
	DN	Zoll	Size	mm		mm	mm	mm	mm	mm
1CF70-12-6	10	3/8	-6	9,5	M18x1,5	12	67	38	37	22
1CF70-15-8	12	1/2	-8	12,7	M22x1,5	15	74	39	45	27
1CF70-15-10	16	5/8	-10	15,9	M22x1,5	15	79	42	50	27
1CF70-18-10	16	5/8	-10	15,9	M26x1,5	18	79	42	49	32
1CF70-18-12	20	3/4	-12	19,1	M26x1,5	18	89	50	56	32
1CF70-22-12	20	3/4	-12	19,1	M30x2	22	89	49	55	36
1CF70-28-16	25	1	-16	25,4	M36x2	28	113	68	73	41
1CF70-35-20	32	1-1/4	-20	31,8	M45x2	35	130	83	79	50
1CF70-42-24	40	1-1/2	-24	38,1	M52x2	42	161	101	101	60

Armaturen mit Standard O-Ring können bei einem Temperaturbereich von -30 °C bis +150 °C eingesetzt werden.
O-Ring Maße und Artikelnummern finden Sie im Kapitel Eb. Spezial O-Ringe erhalten Sie auf Anfrage.
Achtung: Reduzierte Druckstufen der Schlauchleitungen; siehe Seite Ab-3.
Material: Stahl, Chrom (VI)-frei

Alle in der jeweils gültigen Preisliste fettgedruckten Teile sind ab Lager lieferbar.
Technische Änderungen vorbehalten.

DO – Gewindezapfen – leichte Reihe

ISO 12151-2-S-L – CEL

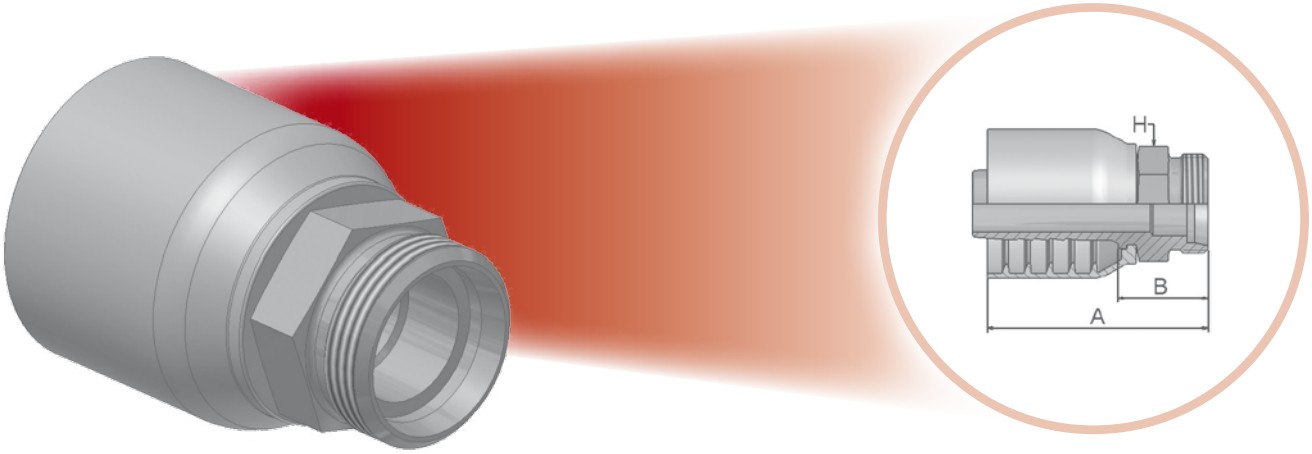

Geprüfte Armaturenserie für Schlauchtypen

XXXX-XX-XX Bestell-Nr. 70	Schlauch I.D. DN	Zoll	Size	mm	Gewinde metrisch	Rohr A.D. mm	A mm	B mm	H mm
1D070-15-8	12	1/2	-8	12,7	M22x1,5	15	61	26	22
1D070-18-10	16	5/8	-10	15,9	M26x1,5	18	68	28	27
1D070-22-12	20	3/4	-12	19,1	M30x2	22	70	30	30
1D070-28-16	25	1	-16	25,4	M36x2	28	78	33	36

Achtung: Reduzierte Druckstufen der Schlauchleitungen; siehe Seite Ab-3.
Material: Stahl, Chrom (VI)-frei

Alle in der jeweils gültigen Preisliste fettgedruckten Teile sind ab Lager lieferbar.
Technische Änderungen vorbehalten.

C9 – Dichtkegel mit Überwurfmutter und O-Ring – schwere Reihe

ISO 12151-2-SWS-S – DKOS

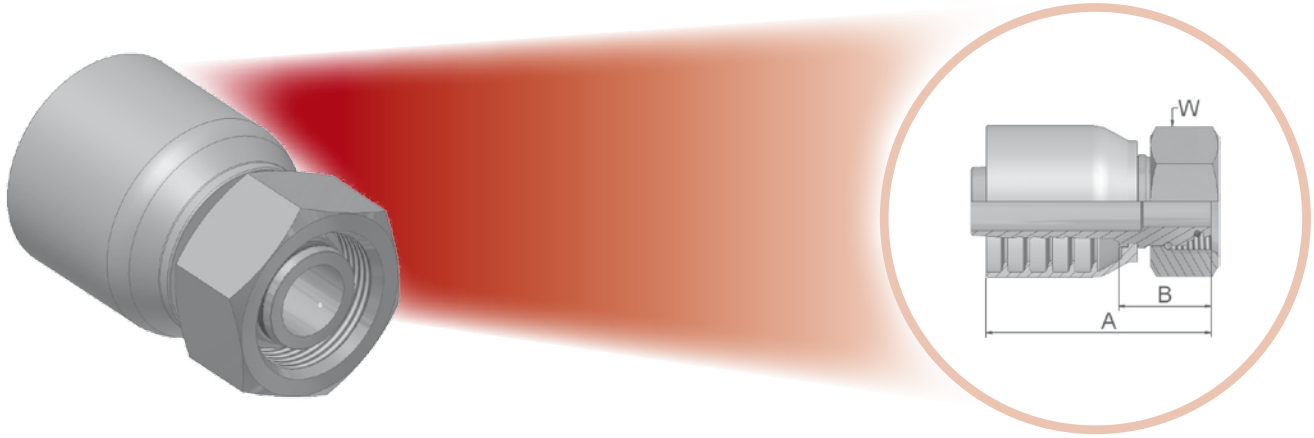

Geprüfte Armaturenserie für Schlauchtypen

XXXX-XX-XX Bestell-Nr. 70	Schlauch I.D. DN	Zoll	Size	mm	Gewinde metrisch	Rohr A.D. mm	A mm	B mm	W mm
1C970-8-6	10	3/8	-6	9,5	M16x1,5	8	53	24	19
1C970-12-6	10	3/8	-6	9,5	M20x1,5	12	52	22	24
1C970-14-6	10	3/8	-6	9,5	M22x1,5	14	53	24	27
1C970-12-8	12	1/2	-8	12,7	M20x1,5	12	60	25	24
1C970-16-8	12	1/2	-8	12,7	M24x1,5	16	59	24	30
1C970-16-10	16	5/8	-10	15,9	M24x1,5	16	67	27	30
1C970-20-10	16	5/8	-10	15,9	M30x2	20	64	27	36
1C970-25-10	16	5/8	-10	15,9	M36x2	25	65	29	46
1C970-20-12	20	3/4	-12	19,1	M30x2	20	67	27	36
1C970-25-12	20	3/4	-12	19,1	M36x2	25	68	29	46
1C970-25-16	25	1	-16	25,4	M36x2	25	78	33	46
1C970-30-16	25	1	-16	25,4	M42x2	30	80	33	50
1C970-38-20°	32	1-1/4	-20	31,8	M52x2	38	80	33	60

Armaturen mit Standard O-Ring können bei einem Temperaturbereich von -30 °C bis +150 °C eingesetzt werden.
O-Ring Maße und Artikelnummern finden Sie im Kapitel Eb. Spezial O-Ringe erhalten Sie auf Anfrage.
° Montage nur mit Parkrimp 2 möglich.
Material: Stahl, Chrom (VI)-frei

Alle in der jeweils gültigen Preisliste fettgedruckten Teile sind ab Lager lieferbar.
Technische Änderungen vorbehalten.

OC – Dichtkegel mit Überwurfmutter – O-Ring – schwere Reihe – 45° Bogen

ISO 12151-2-SWE45-S – DKOS 45°

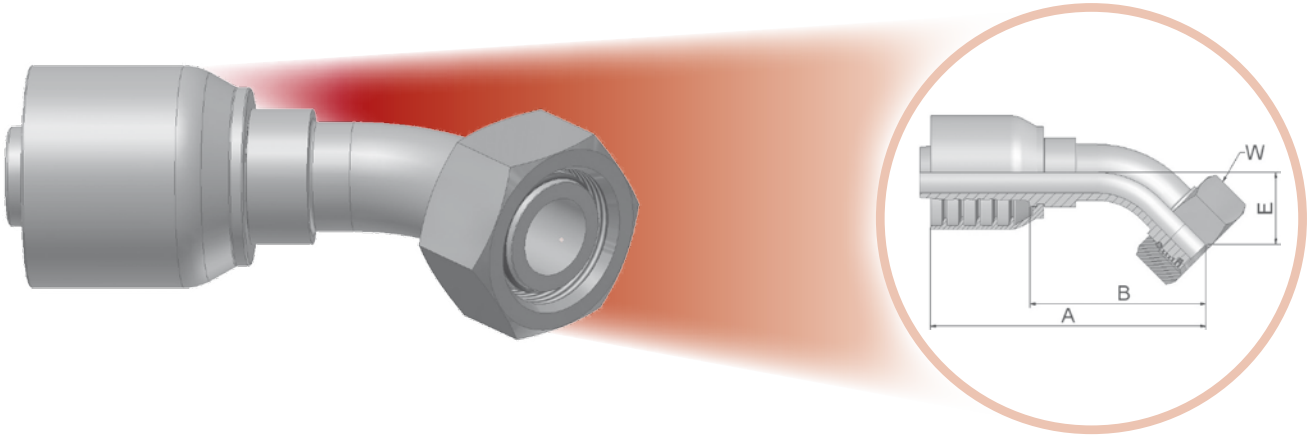

Geprüfte Armaturenserie für Schlauchtypen

70 — 371LT/372/372RH/372TC/701

Bestell-Nr. 70	Schlauch I.D. DN	Zoll	Size	mm	Gewinde metrisch	Rohr A.D. mm	A mm	B mm	E mm	W mm
10C70-12-6	10	3/8	-6	9,5	M20x1,5	12	69	40	20	24
10C70-14-6	10	3/8	-6	9,5	M22x1,5	14	76	46	20	27
10C70-16-8	12	1/2	-8	12,7	M24x1,5	16	83	48	24	30
10C70-16-10	16	5/8	-10	15,9	M24x1,5	16	89	49	23	30
10C70-20-10	16	5/8	-10	15,9	M30x2	20	91	52	25	36
10C70-25-10	16	5/8	-10	15,9	M36x2	25	92	56	27	46
10C70-20-12	20	3/4	-12	19,1	M30x2	20	100	60	29	36
10C70-25-12	20	3/4	-12	19,1	M36x2	25	101	61	30	46
10C70-25-16	25	1	-16	25,4	M36x2	25	117	71	32	46
10C70-30-16	25	1	-16	25,4	M42x2	30	124	79	36	50
10C70-38-20°	32	1-1/4	-20	31,8	M52x2	38	142	95	38	60

Armaturen mit Standard O-Ring können bei einem Temperaturbereich von -30 °C bis +150 °C eingesetzt werden.
O-Ring Maße und Artikelnummern finden Sie im Kapitel Eb. Spezial O-Ringe erhalten Sie auf Anfrage.
° Montage nur mit Parkrimp 2 möglich.
Material: Stahl, Chrom (VI)-frei

Alle in der jeweils gültigen Preisliste fettgedruckten Teile sind ab Lager lieferbar.
Technische Änderungen vorbehalten.

1C – Dichtkegel mit Überwurfmutter – O-Ring – schwere Reihe – 90° Bogen

ISO 12151-2-SWE-S – DKOS 90°

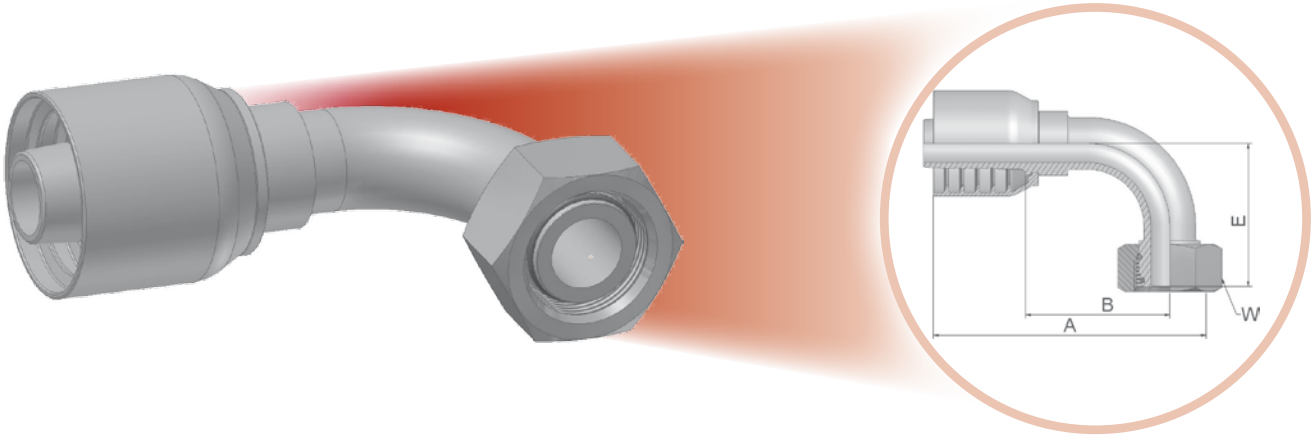

Geprüfte Armaturenserie für Schlauchtypen

70 — 371LT/372/372RH/372TC/701

Bestell-Nr. 70	Schlauch I.D. DN	Zoll	Size	mm	Gewinde metrisch	Rohr A.D. mm	A mm	B mm	E mm	W mm
11C70-12-6	10	3/8	-6	9,5	M20x1,5	12	67	38	37	24
11C70-14-6	10	3/8	-6	9,5	M22x1,5	14	65	35	37	27
11C70-16-8	12	1/2	-8	12,7	M24x1,5	16	72	37	45	30
11C70-16-10	16	5/8	-10	15,9	M24x1,5	16	79	40	45	30
11C70-20-10	16	5/8	-10	15,9	M30x2	20	79	40	48	36
11C70-25-10	16	5/8	-10	15,9	M36x2	25	85	46	52	46
11C70-25-12	20	3/4	-12	19,1	M36x2	25	89	49	59	46
11C70-25-16	25	1	-16	25,4	M36x2	25	115	68	70	46
11C70-30-16	25	1	-16	25,4	M42x2	30	115	68	76	50
11C70-38-20°	32	1-1/4	-20	31,8	M52x2	38	130	83	80	60

Armaturen mit Standard O-Ring können bei einem Temperaturbereich von -30 °C bis +150 °C eingesetzt werden.
O-Ring Maße und Artikelnummern finden Sie im Kapitel Eb. Spezial O-Ringe erhalten Sie auf Anfrage.
° Montage nur mit Parkrimp 2 möglich.
Material: Stahl, Chrom (VI)-frei

Alle in der jeweils gültigen Preisliste fettgedruckten Teile sind ab Lager lieferbar.
Technische Änderungen vorbehalten.

D2 – Gewindezapfen – schwere Reihe

ISO 12151-2-S-S – CES

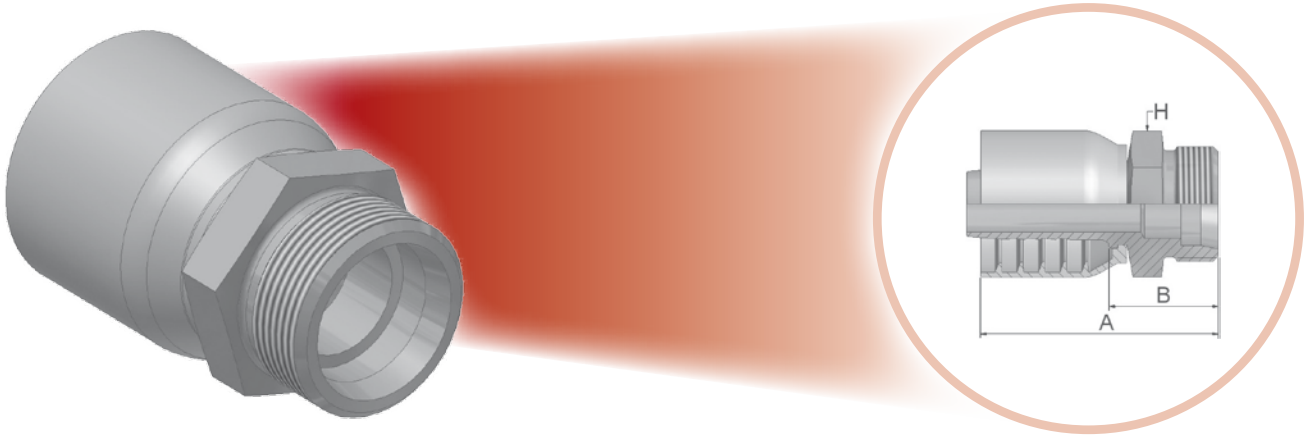

Geprüfte Armaturenserie für Schlauchtypen

70 — 371LT/372/372RH/372TC/701

Bestell-Nr. 70	Schlauch I.D. DN	Zoll	Size	mm	Gewinde metrisch	Rohr A.D. mm	A mm	B mm	H mm
1D270-12-6	10	3/8	-6	9,5	M20x1,5	12	53	24	22
1D270-14-6	10	3/8	-6	9,5	M22x1,5	14	55	25	22
1D270-16-8	12	1/2	-8	12,7	M24x1,5	16	62	28	24
1D270-20-8	12	1/2	-8	12,7	M30x2	20	67	32	30
1D270-20-10	16	5/8	-10	15,9	M30x2	20	75	32	30
1D270-20-12	20	3/4	-12	19,1	M30x2	20	72	33	30
1D270-25-12	20	3/4	-12	19,1	M36x2	25	73	33	36
1D270-25-16	25	1	-16	25,4	M36x2	25	82	37	36
1D270-30-16	25	1	-16	25,4	M42x2	30	85	40	46
1D270-38-20	32	1-1/4	-20	31,8	M52x2	38	91	44	55

Material: Stahl, Chrom (VI)-frei

Alle in der jeweils gültigen Preisliste fettgedruckten Teile sind ab Lager lieferbar.
Technische Änderungen vorbehalten.

92 – Dichtkopf mit BSP Überwurfmutter

BS5200-A – DKR

Geprüfte Armaturenserie für Schlauchtypen

70 — 371LT/372/372RH/372TC/701

XXXX-XX-XX Bestell-Nr. 70	Schlauch I.D.				Gewinde BSP	A	B	W
	DN	Zoll	Size	mm		mm	mm	mm
19270-6-6	10	3/8	-6	9,5	3/8x19	49	20	22
19270-8-6	10	3/8	-6	9,5	1/2x14	51	22	27
19270-8-8	12	1/2	-8	12,7	1/2x14	57	22	27
19270-10-8	12	1/2	-8	12,7	5/8x14	55	20	30
19270-10-10	16	5/8	-10	15,9	5/8x14	57	21	30
19270-12-10	16	5/8	-10	15,9	3/4x14	61	22	32
19270-12-12	20	3/4	-12	19,1	3/4x14	64	24	32
19270-16-12	20	3/4	-12	19,1	1x11	63	24	41
19270-16-16	25	1	-16	25,4	1x11	76	27	41
19270-20-20	32	1-1/4	-20	31,8	1-1/4x11	79	32	50
19270-24-24	40	1-1/2	-24	38,1	1-1/2x11	94	33	60

Material: Stahl, Chrom (VI)-frei

Alle in der jeweils gültigen Preisliste fettgedruckten Teile sind ab Lager lieferbar.
Technische Änderungen vorbehalten.

B1 – Dichtkopf mit BSP-Überwurfmutter – 45° Bogen

BS 5200-D – DKR 45°

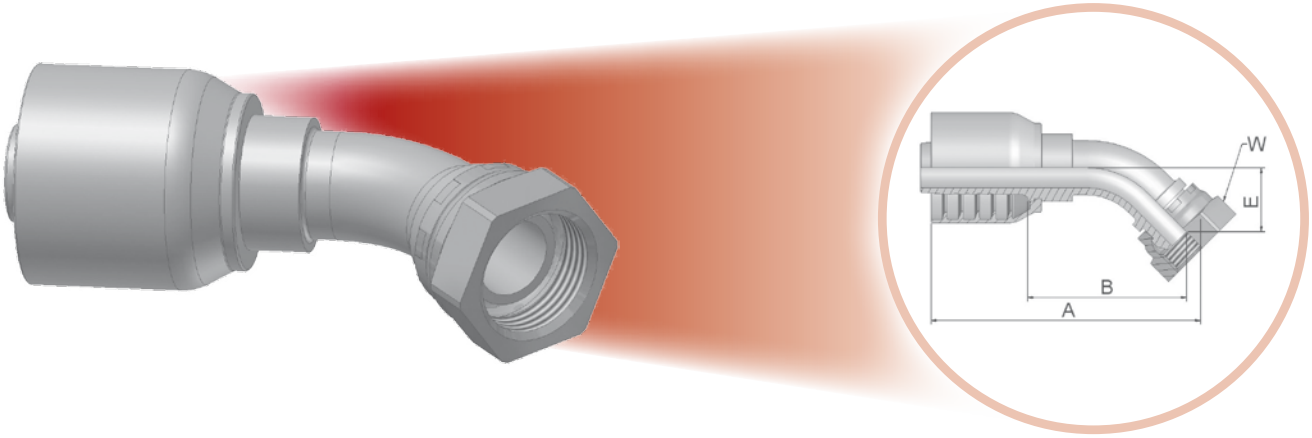

Geprüfte Armaturenserie für Schlauchtypen

70 — 371LT/372/372RH/372TC/701

Bestell-Nr. 70	Schlauch I.D. DN	Zoll	Size	mm	Gewinde BSP	A mm	B mm	E mm	W mm
1B170-6-6	10	3/8	-6	9,5	3/8x19	67	37	17	22
1B170-8-8	12	1/2	-8	12,7	1/2x14	79	45	20	27
1B170-10-8	12	1/2	-8	12,7	5/8x14	78	43	19	30
1B170-10-10	16	5/8	-10	15,9	5/8x14	90	50	24	30
1B170-12-10	16	5/8	-10	15,9	3/4x14	88	49	22	32
1B170-12-12	20	3/4	-12	19,1	3/4x14	96	57	25	32
1B170-16-16	25	1	-16	25,4	1x11	120	75	31	41
1B170-20-20	32	1-1/4	-20	31,8	1-1/4x11	139	91	35	50
1B170-24-24	40	1-1/2	-24	38,1	1-1/2x11	169	108	38	55

Material: Stahl, Chrom (VI)-frei

Alle in der jeweils gültigen Preisliste fettgedruckten Teile sind ab Lager lieferbar.
Technische Änderungen vorbehalten.

B2 – Dichtkopf mit BSP-Überwurfmutter – 90° Bogen

BS 5200-B – DKR 90°

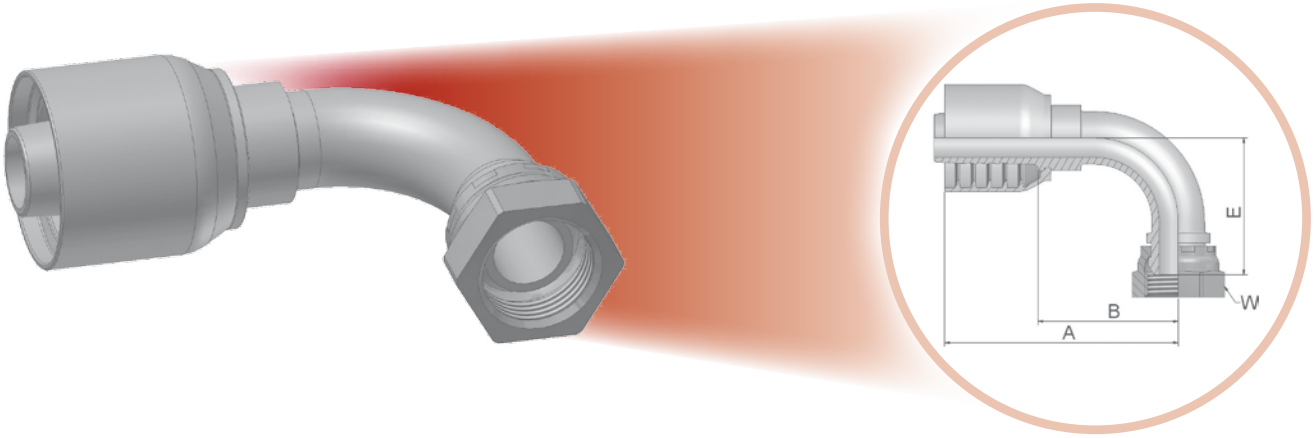

Geprüfte Armaturenserie für Schlauchtypen

70 — 371LT/372/372RH/372TC/701

XXXX-XX-XX Bestell-Nr. 70	Schlauch I.D.				Gewinde BSP	A	B	E	W
	DN	Zoll	Size	mm		mm	mm	mm	mm
1B270-6-6	10	3/8	-6	9,5	3/8x19	66	37	33	22
1B270-8-6	10	3/8	-6	9,5	1/2x14	66	37	35	27
1B270-8-8	12	1/2	-8	12,7	1/2x14	70	35	39	27
1B270-10-8	12	1/2	-8	12,7	5/8x14	74	39	38	30
1B270-10-10	16	5/8	-10	15,9	5/8x14	78	41	46	30
1B270-12-10	16	5/8	-10	15,9	3/4x14	81	41	42	32
1B270-12-12	20	3/4	-12	19,1	3/4x14	89	50	53	32
1B270-16-12	20	3/4	-12	19,1	1x11	89	49	51	41
1B270-16-16	25	1	-16	25,4	1x11	116	69	69	41
1B270-20-20	32	1-1/4	-20	31,8	1-1/4x11	130	82	76	50
1B270-24-24	40	1-1/2	-24	38,1	1-1/2x11	158	102	86	55

Material: Stahl, Chrom (VI)-frei

Alle in der jeweils gültigen Preisliste fettgedruckten Teile sind ab Lager lieferbar.
Technische Änderungen vorbehalten.

EA – Dichtkopf mit BSP Überwurfmutter und O-Ring (60° Konus)

BS 5200 – ISO 12151-6 – DKOR

Geprüfte Armaturenserie für Schlauchtypen

70 — 371LT/372/372RH/372TC/701

Bestell-Nr. 70	Schlauch I.D. DN	Zoll	Size	mm	Gewinde BSP	A mm	B mm	W mm
1EA70-8-8	12	1/2	-8	12,7	1/2x14	56	21	27
1EA70-12-12	20	3/4	-12	19,1	3/4x14	63	23	32
1EA70-16-16	25	1	-16	25,4	1x11	76	31	41
1EA70-20-20	32	1-1/4	-20	31,8	1-1/4x11	78	31	50

Armaturen mit Standard O-Ring können bei einem Temperaturbereich von -30 °C bis +150 °C eingesetzt werden.
O-Ring Maße und Artikelnummern finden Sie im Kapitel Eb. Spezial O-Ringe erhalten Sie auf Anfrage.
Material: Stahl, Chrom (VI)-frei

Alle in der jeweils gültigen Preisliste fettgedruckten Teile sind ab Lager lieferbar.
Technische Änderungen vorbehalten.

EC – Dichtkopf mit BSP Überwurfmutter mit O-Ring 90°Bogen (60°Konus)

BS 5200 – ISO 12151-6 – DKOR 90°

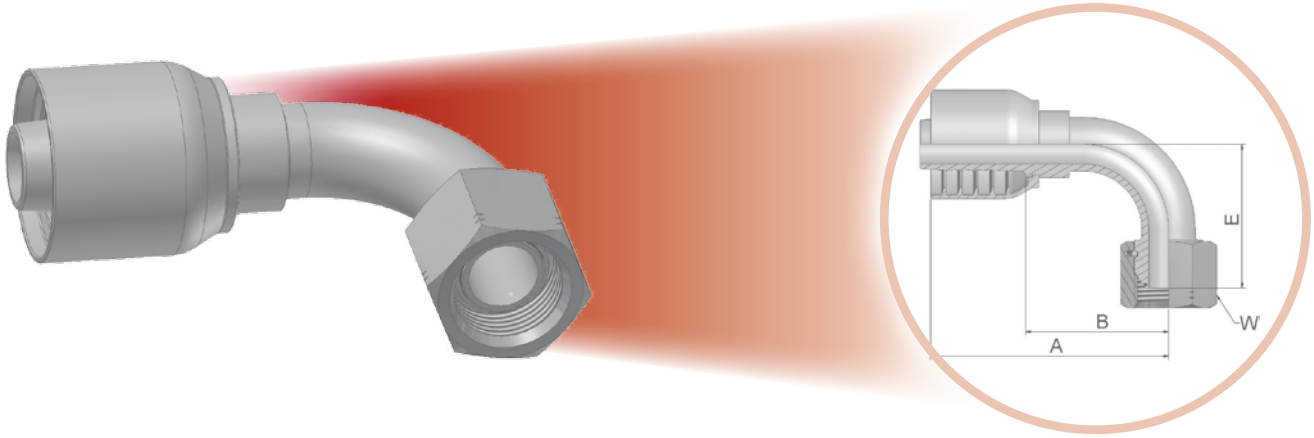

Geprüfte Armaturenserie für Schlauchtypen

XXXX-XX-XX Bestell-Nr. 70	Schlauch I.D.				Gewinde BSP	A	B	E	W
	DN	Zoll	Size	mm		mm	mm	mm	mm
1EC70-8-8	12	1/2	-8	12,7	1/2x14	71	36	40	27
1EC70-12-12	20	3/4	-12	19,1	3/4x14	89	50	55	32
1EC70-16-16	25	1	-16	25,4	1x11	115	68	71	41
1EC70-20-20	32	1.1/4	-20	31,8	1-1/4x11	130	82	76	50

Armaturen mit Standard O-Ring können bei einem Temperaturbereich von -30 °C bis +150 °C eingesetzt werden.
O-Ring Maße und Artikelnummern finden Sie im Kapitel Eb. Spezial O-Ringe erhalten Sie auf Anfrage.
Material: Stahl, Chrom (VI)-frei

Alle in der jeweils gültigen Preisliste fettgedruckten Teile sind ab Lager lieferbar.
Technische Änderungen vorbehalten.

D9 – BSP-Einschraubzapfen – zylindrisch

BS5200 – AGR

Geprüfte Armaturenserie für Schlauchtypen

70 — 371LT/372/372RH/372TC/701

XXXX-XX-XX Bestell-Nr. 70	Schlauch I.D.				Gewinde BSP	A	B	H
	DN	Zoll	Size	mm		mm	mm	mm
1D970-6-6	10	3/8	-6	9,5	3/8x19	57	28	22
1D970-8-6	10	3/8	-6	9,5	1/2x14	60	31	27
1D970-8-8	12	1/2	-8	12,7	1/2x14	62	28	27
1D970-12-8	12	1/2	-8	12,7	3/4x14	69	35	32
1D970-10-10	16	5/8	-10	15,9	5/8x14	75	35	30
1D970-12-10	16	5/8	-10	15,9	3/4x14	72	35	32
1D970-12-12	20	3/4	-12	19,1	3/4x14	70	30	32
1D970-16-12	20	3/4	-12	19,1	1x11	77	38	41
1D970-16-16	25	1	-16	25,4	1x11	82	35	41
1D970-20-20	32	1-1/4	-20	31,8	1-1/4x11	92	45	50
1D970-24-24	40	1-1/2	-24	38,1	1-1/2x11	109	49	55

Material: Stahl, Chrom (VI)-frei

Alle in der jeweils gültigen Preisliste fettgedruckten Teile sind ab Lager lieferbar.
Technische Änderungen vorbehalten.

01 – NPTF Einschraubzapfen

SAE J476A – J516 – AGN16

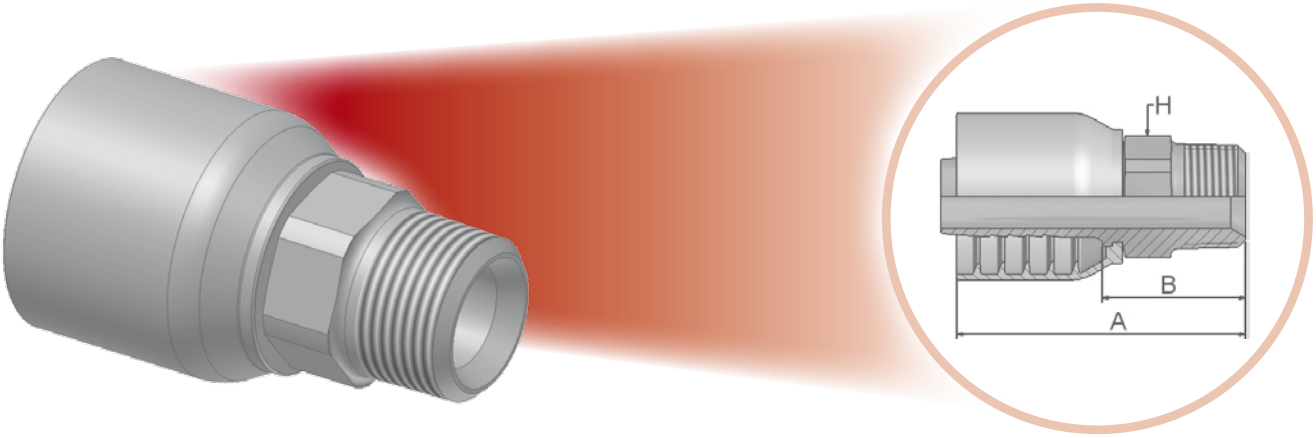

Geprüfte Armaturenserie für Schlauchtypen

70 — 371LT/372/372RH/372TC/701

XXXX-XX-XX Bestell-Nr. 70	Schlauch I.D.				Gewinde NPTF	A	B	H
	DN	Zoll	Size	mm		mm	mm	mm
10170-6-6-SM	10	3/8	-6	9,5	3/8x18	60	31	19
10170-8-6-SM	10	3/8	-6	9,5	1/2x14	61	32	22
10170-8-8-SM	12	1/2	-8	12,7	1/2x14	72	37	22
10170-12-8-SM	12	1/2	-8	12,7	3/4x14	68	33	27
10170-8-10-SM	16	5/8	-10	15,9	1/2x14	75	38	24
10170-12-10-SM	16	5/8	-10	15,9	3/4x14	71	34	27
10170-12-12-SM	20	3/4	-12	19,1	3/4x14	79	39	32
10170-16-12-SM	20	3/4	-12	19,1	1x11-1/2	79	39	36
10170-16-16-SM	25	1	-16	25,4	1x11-1/2	91	46	36
10170-20-20-SM	32	1-1/4	-20	31,8	1-1/4x11-1/2	104	57	46
10170-24-24-SM	40	1.1/2	-24	38,1	1-1/2x11-1/2	112	51	50

Material: Stahl, Chrom (VI)-frei
SM: Metrische Schlüsselweite

Alle in der jeweils gültigen Preisliste fettgedruckten Teile sind ab Lager lieferbar.
Technische Änderungen vorbehalten.

03 – Gewindezapfen SAE (JIC) 37°

ISO12151-5-S – AGJ

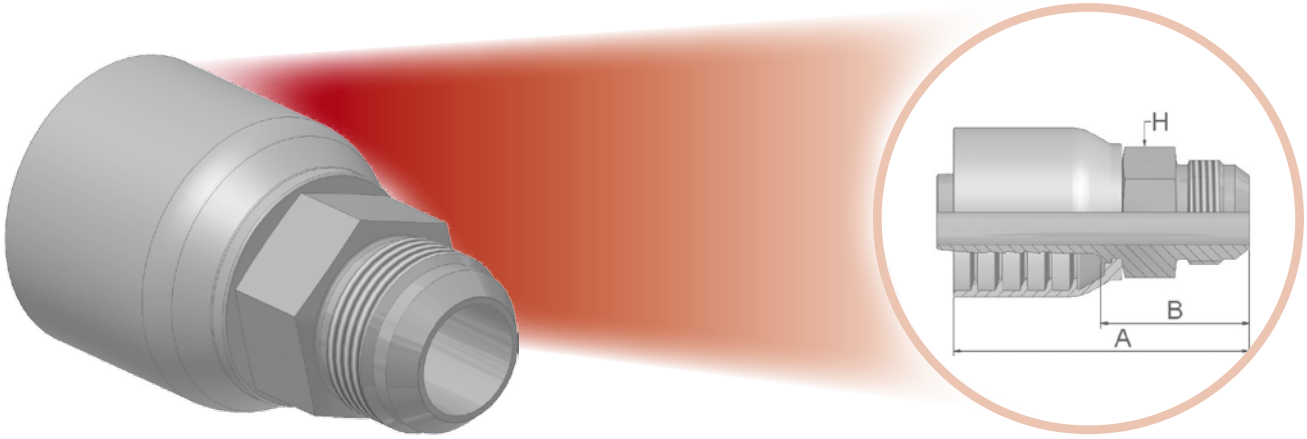

Geprüfte Armaturenserie für Schlauchtypen

70 — 371LT/372/372RH/372TC/701

XXXX-XX-XX Bestell-Nr. 70	Schlauch I.D.				Gewinde UNF	A	B	H
	DN	Zoll	Size	mm		mm	mm	mm
10370-6-6-SM	10	3/8	-6	9,5	9/16x18	60	31	19
10370-8-6-SM	10	3/8	-6	9,5	3/4x16	59	29	19
10370-8-8-SM	12	1/2	-8	12,7	3/4x16	68	33	22
10370-10-8-SM	12	1/2	-8	12,7	7/8x14	67	32	24
10370-12-8-SM	12	1/2	-8	12,7	1-1/16x12	71	36	27
10370-10-10-SM	16	5/8	-10	15,9	7/8x14	75	38	24
10370-12-10-SM	16	5/8	-10	15,9	1-1/16x12	75	36	27
10370-12-12-SM	20	3/4	-12	19,1	1-1/16x12	81	42	27
10370-16-12-SM	20	3/4	-12	19,1	1-5/16x12	78	38	36
10370-16-16-SM	25	1	-16	25,4	1-5/16x12	92	47	36
10370-20-16-SM	25	1	-16	25,4	1-5/8x12	88	43	46
10370-20-20-SM	32	1-1/4	-20	31,8	1-5/8x12	101	53	46
10370-24-24-SM	40	1-1/2	-24	38,1	1-7/8x12	110	49	50

Material: Stahl, Chrom (VI)-frei
SM: Metrische Schlüsselweite

Alle in der jeweils gültigen Preisliste fettgedruckten Teile sind ab Lager lieferbar.
Technische Änderungen vorbehalten.

06/68 – Dichtkonus JIC 37°/SAE 45° mit Überwurfmutter

ISO12151-5-SWS – DKJ

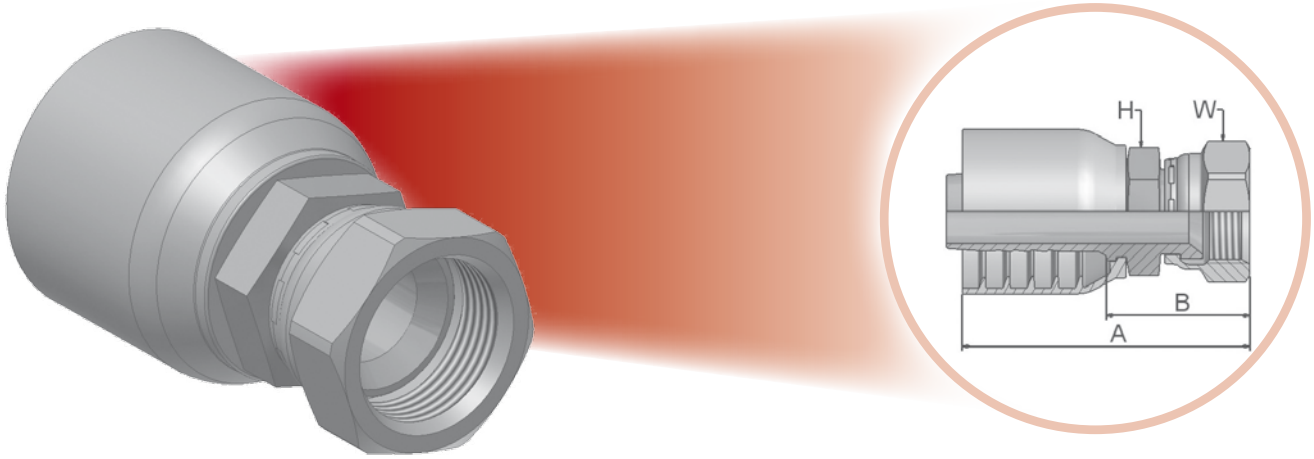

Geprüfte Armaturenserie für Schlauchtypen

XXXX-XX-XX Bestell-Nr. 70	Schlauch I.D.				Gewinde UNF	A	B	E	W
	DN	Zoll	Size	mm		mm	mm	mm	mm
10670-6-6-SM	10	3/8	-6	9,5	9/16x18	58	29	17	19
10670-8-6-SM*	10	3/8	-6	9,5	3/4x16	61	32	19	22
10670-10-6-SM*	10	3/8	-6	9,5	7/8x14	51	22	22	27
10670-8-8-SM*	12	1/2	-8	12,7	3/4x16	56	21	22	22
10670-10-8-SM*	12	1/2	-8	12,7	7/8x14	70	35	22	27
10670-12-8-SM	12	1/2	-8	12,7	1-1/16x12	56	21	27	32
10670-8-10-SM*	16	5/8	-10	15,9	3/4x16	73	36	24	22
16870-10-10-SM*	16	5/8	-10	15,9	7/8x14	75	35	24	27
10670-12-10-SM	16	5/8	-10	15,9	1-1/16x12	78	41	27	32
10670-12-12-SM	20	3/4	-12	19,1	1-1/16x12	80	41	27	32
10670-14-12-SM	20	3/4	-12	19,1	1-3/16x12	81	42	32	36
10670-16-12-SM	20	3/4	-12	19,1	1-5/16x12	84	45	32	41
10670-12-16-SM	25	1	-16	25,4	1-1/16x12	89	44	36	32
10670-16-16-SM	25	1	-16	25,4	1-5/16x12	92	47	36	41
10670-20-16-SM	25	1	-16	25,4	1-5/8x12	81	36	41	50
10670-16-20-SM	32	1-1/4	-20	31,8	1-5/16x12	97	50	46	41
10670-20-20-SM	32	1-1/4	-20	31,8	1-5/8x12	83	37	46	50
10670-24-24-SM	40	1-1/2	-24	38,1	1-7/8x12	101	41	50	60

* Diese Armaturen können sowohl die Konen nach JIC (37°C) als auch SAE 45°abdichten.
Alle anderen Größen sind nur für den Konus nach JIC (37°) geeignet.
Material: Stahl, Chrom (VI)-frei
SM: Metrische Schlüsselweite

Alle in der jeweils gültigen Preisliste fettgedruckten Teile sind ab Lager lieferbar.
Technische Änderungen vorbehalten.

37/3V – JIC 37°/SAE 45° Dichtkonus mit Überwurfmutter – 45° Bogen

ISO 12151-5-SWE45 – DKJ 45°

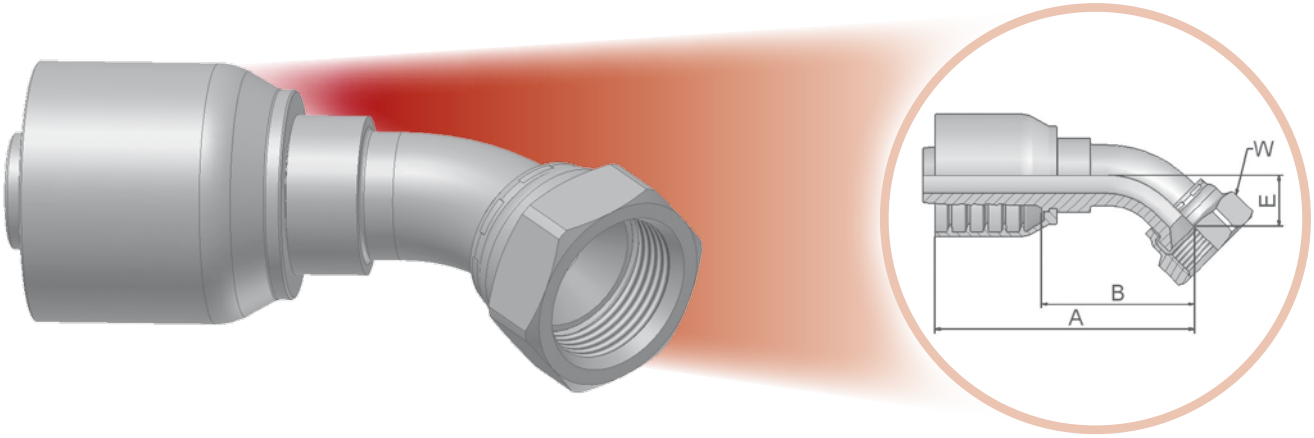

Geprüfte Armaturenserie für Schlauchtypen

70 — 371LT/372/372RH/372TC/701

XXXX-XX-XX Bestell-Nr. 70	Schlauch I.D.				Gewinde UNF	A	B	E	W
	DN	Zoll	Size	mm		mm	mm	mm	mm
13770-8-6-SM*	10	3/8	-6	9,5	3/4x16	70	41	14	22
13770-8-8-SM*	12	1/2	-8	12,7	3/4x16	73	38	14	22
13770-10-8-SM*	12	1/2	-8	12,7	7/8x14	78	43	17	27
13770-8-10-SM*	16	5/8	-10	15,9	3/4x16	78	39	15	22
13770-10-10-SM*	16	5/8	-10	15,9	7/8x14	83	44	17	27
13770-12-10-SM	16	5/8	-10	15,9	1-1/16x12	85	48	21	32
13770-12-12-SM	20	3/4	-12	19,1	1-1/16x12	91	52	20	32
13770-16-12-SM	20	3/4	-12	19,1	1-5/16x12	95	56	24	41
13770-16-16-SM	25	1	-16	25,4	1-5/16x12	111	66	24	41
13770-20-16-SM	25	1	-16	25,4	1-5/8x12	113	67	26	50
13770-20-20-SM	32	1-1/4	-20	31,8	1-5/8x12	134	87	31	50
13770-24-24-SM	40	1.1/2	-24	38,1	1-7/8x12	174	114	46	60

* Diese Armaturen können sowohl die Konen nach JIC (37°C) als auch SAE 45°abdichten.
Alle anderen Größen sind nur für den Konus nach JIC (37°) geeignet.
Material: Stahl, Chrom (VI)-frei
SM: Metrische Schlüsselweite

Alle in der jeweils gültigen Preisliste fettgedruckten Teile sind ab Lager lieferbar.
Technische Änderungen vorbehalten.

39/3W – Dichtkonus JIC 37°/SAE 45° mit Überwurfmutter – 90° Bogen

ISO 12151-5-SWES – DKJ 90°

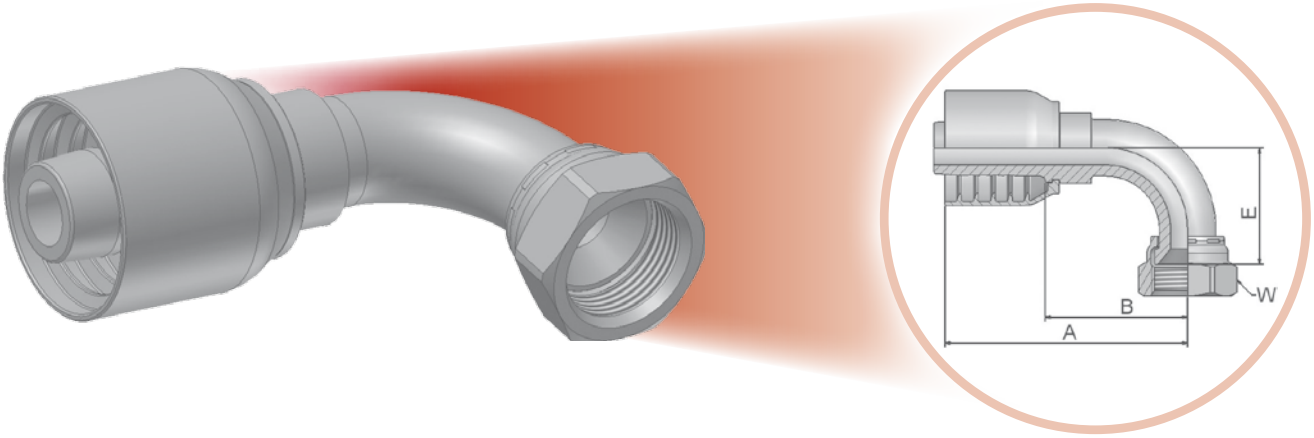

Geprüfte Armaturenserie für Schlauchtypen

70 — 371LT/372/372RH/372TC/701

XXXX-XX-XX Bestell-Nr. 70	Schlauch I.D.				Gewinde UNF	A	B	E	W
	DN	Zoll	Size	mm		mm	mm	mm	mm
13970-6-6-SM	10	3/8	-6	9,5	9/16x18	58	29	22	19
13W70-8-6-SM*	10	3/8	-6	9,5	3/4x16	64	35	28	22
13970-6-8-SM	12	1/2	-8	12,7	9/16x18	64	29	22	19
13970-8-8-SM*	12	1/2	-8	12,7	3/4x16	68	33	28	22
13970-10-8-SM*	12	1/2	-8	12,7	7/8x14	74	39	32	27
13970-12-8-SM	12	1/2	-8	12,7	1-1/16x12	83	48	47	32
13970-8-10-SM*	16	5/8	-10	15,9	3/4x16	74	34	28	22
13970-10-10-SM*	16	5/8	-10	15,9	7/8x14	80	41	33	27
13970-12-10-SM	16	5/8	-10	15,9	1-1/16x12	86	48	47	32
13970-12-12-SM	20	3/4	-12	19,1	1-1/16x12	89	50	48	32
13970-16-12-SM	20	3/4	-12	19,1	1-5/16x12	89	50	51	41
13970-12-16-SM	25	1	-16	25,4	1-1/16x12	101	54	46	32
13970-16-16-SM	25	1	-16	25,4	1-5/16x12	111	64	55	41
13970-20-16-SM	25	1	-16	25,4	1-5/8x12	109	64	62	50
13970-20-20-SM	32	1-1/4	-20	31,8	1-5/8x12	130	83	70	50
13970-24-20-SM	32	1-1/4	-20	31,8	1-7/8x12	130	82	80	60
13970-24-24-SM	40	1-1/2	-24	38,1	1-7/8x12	156	101	101	60

* Diese Armaturen können sowohl die Konen nach JIC (37°C) als auch SAE 45°abdichten.
Alle anderen Größen sind nur für den Konus nach JIC (37°) geeignet.
Material: Stahl, Chrom (VI)-frei
SM: Metrische Schlüsselweite

Alle in der jeweils gültigen Preisliste fettgedruckten Teile sind ab Lager lieferbar.
Technische Änderungen vorbehalten.

15 – SAE Code 61 – Flanschbund gerade

ISO 12151-3-S-L – SFL – 3000 psi

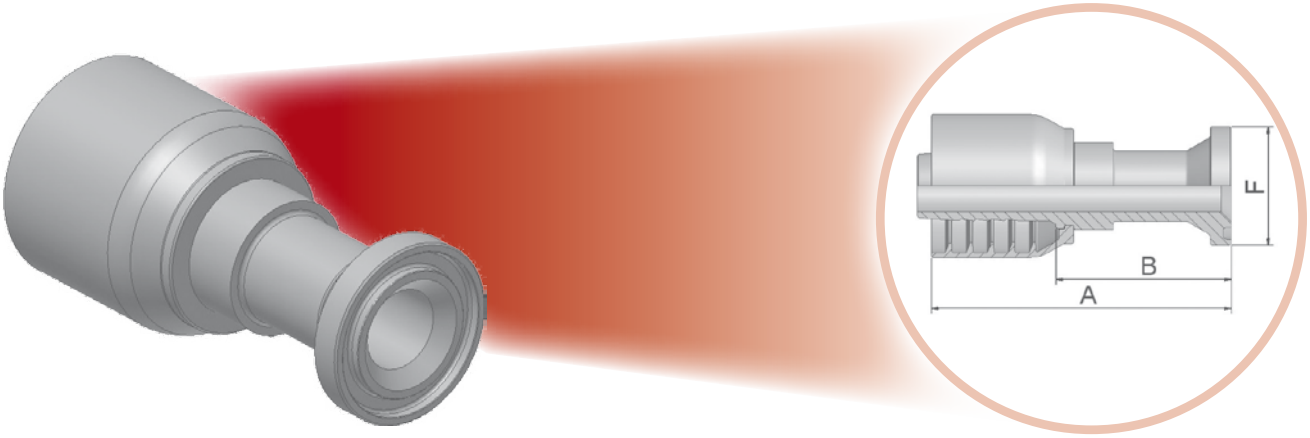

Geprüfte Armaturenserie für Schlauchtypen

70 371LT/372/372RH/372TC/701

XXXX-XX-XX Bestell-Nr. 70	Schlauch I.D.				Anschluß	A	B	F
	DN	Zoll	Size	mm		mm	mm	mm
11570-8-8	12	1/2	-8	12,7	1/2	89	54	30
11570-10-10	16	5/8	-10	15,9	5/8	116	79	34
11570-12-10	16	5/8	-10	15,9	3/4	69	30	38
11570-12-12	20	3/4	-12	19,1	3/4	98	59	38
11570-16-12	20	3/4	-12	19,1	1	70	31	45
11570-20-12	20	3/4	-12	19,1	1-1/4	75	36	51
11570-16-16	25	1	-16	25,4	1	108	63	45
11570-20-16	25	1	-16	25,4	1-1/4	82	36	51
11570-16-20	32	1-1/4	-20	31,8	1	120	72	45
11570-20-20	32	1-1/4	-20	31,8	1-1/4	120	72	51
11570-24-20	32	1-1/4	-20	31,8	1-1/2	82	35	60
11570-24-24	40	1-1/2	-24	38,1	1-1/2	140	80	60

SAE Flanschhälften finden Sie im Kapitel Eb.
Armaturen mit Standard O-Ring können bei einem Temperaturbereich von -30 °C bis +150 °C eingesetzt werden.
O-Ring Maße und Artikelnummern finden Sie im Kapitel Eb. Spezial O-Ringe erhalten Sie auf Anfrage.
Material: Stahl, Chrom (VI)-frei

Alle in der jeweils gültigen Preisliste fettgedruckten Teile sind ab Lager lieferbar.
Technische Änderungen vorbehalten.

17 – SAE-Flanschbund – Standard-Ausführung – 45° Bogen

ISO 12151-3-E45-L – SFL 45° – 3000 psi

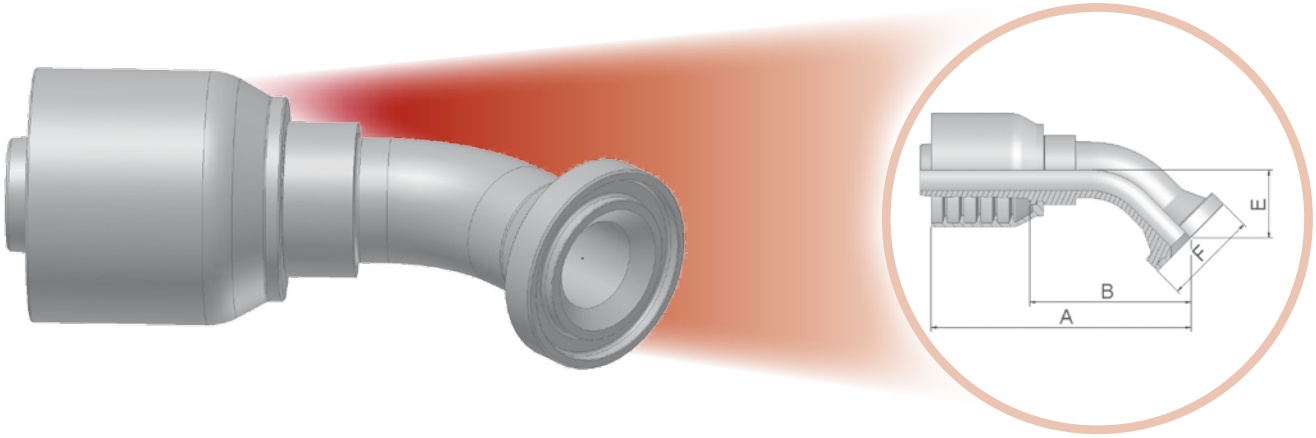

Geprüfte Armaturenserie für Schlauchtypen

70 371LT/372/372RH/372TC/701

XXXX-XX-XX Bestell-Nr. 70	Schlauch I.D.				Anschluß	A	B	E	F
	DN	Zoll	Size	mm		mm	mm	mm	mm
11770-8-8	12	1/2	-8	12,7	1/2	79	44	20	30
11770-10-10	16	5/8	-10	15,9	5/8	104	67	24	34
11770-12-10	16	5/8	-10	15,9	3/4	96	57	26	38
11770-12-12	20	3/4	-12	19,1	3/4	98	58	26	38
11770-16-12	20	3/4	-12	19,1	1	97	57	25	45
11770-16-16	25	1	-16	25,4	1	119	74	32	45
11770-20-16	25	1	-16	25,4	1-1/4	121	76	32	51
11770-20-20	32	1-1/4	-20	31,8	1-1/4	132	85	29	51
11770-24-20	32	1-1/4	-20	31,8	1-1/2	141	94	38	60
11770-24-24	40	1-1/2	-24	38,1	1-1/2	166	106	37	60
11770-32-24	40	1-1/2	-24	38,1	2	165	105	37	71

SAE Flanschhälften finden Sie im Kapitel Eb.
Armaturen mit Standard O-Ring können bei einem Temperaturbereich von -30 °C bis +150 °C eingesetzt werden.
O-Ring Maße und Artikelnummern finden Sie im Kapitel Eb. Spezial O-Ringe erhalten Sie auf Anfrage.
Material: Stahl, Chrom (VI)-frei

Alle in der jeweils gültigen Preisliste fettgedruckten Teile sind ab Lager lieferbar.
Technische Änderungen vorbehalten.

19 – SAE Code 61 Flanschbund – 90° Bogen

ISO 12151-3-E-L – SFL 90° – 3000 psi

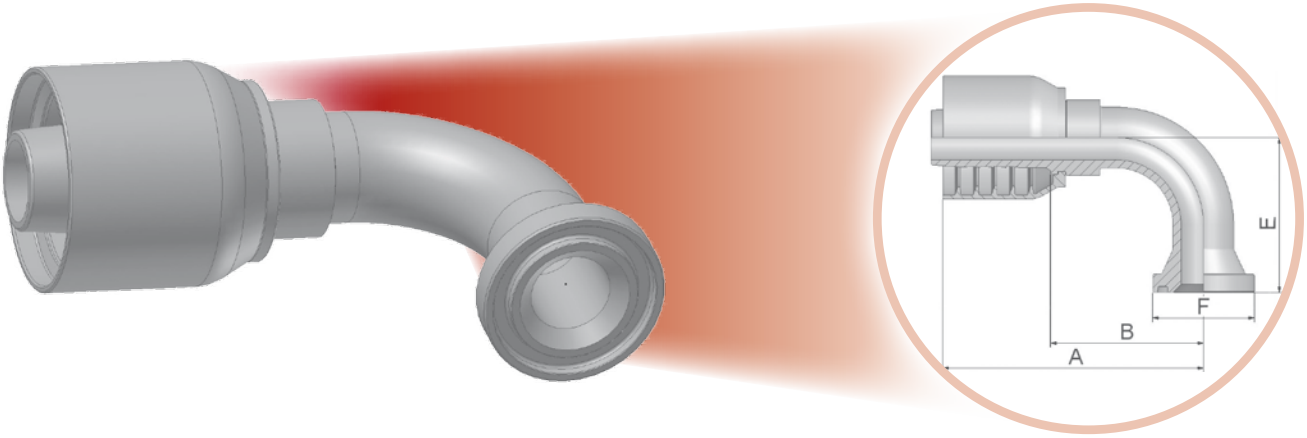

Geprüfte Armaturenserie für Schlauchtypen

70 — 371LT/372/372RH/372TC/701

XXXX-XX-XX Bestell-Nr. 70	Schlauch I.D.				Anschluß	A	B	E	F
	DN	Zoll	Size	mm		mm	mm	mm	mm
11970-8-8	12	1/2	-8	12,7	1/2	75	40	41	30
11970-12-8	12	1/2	-8	12,7	3/4	77	42	42	38
11970-8-10	16	5/8	-10	15,9	1/2	92	56	54	30
11970-10-10	16	5/8	-10	15,9	5/8	92	55	55	34
11970-12-10	16	5/8	-10	15,9	3/4	92	55	54	38
11970-12-12	20	3/4	-12	19,1	3/4	89	50	58	38
11970-16-12	20	3/4	-12	19,1	1	90	50	58	45
11970-20-12	20	3/4	-12	19,1	1-1/4	90	50	70	51
11970-16-16	25	1	-16	25,4	1	111	64	70	45
11970-20-16	25	1	-16	25,4	1-1/4	113	68	70	51
11970-16-20	32	1-1/4	-20	31,8	1	130	82	90	45
11970-20-20	32	1-1/4	-20	31,8	1-1/4	130	82	90	51
11970-24-20	32	1-1/4	-20	31,8	1-1/2	130	83	67	60
11970-24-24	40	1-1/2	-24	38,1	1-1/2	161	101	79	60
11970-32-24	40	1-1/2	-24	38,1	2	161	101	80	71

SAE Flanschhälften finden Sie im Kapitel Eb.
Armaturen mit Standard O-Ring können bei einem Temperaturbereich von -30 °C bis +150 °C eingesetzt werden.
O-Ring Maße und Artikelnummern finden Sie im Kapitel Eb. Spezial O-Ringe erhalten Sie auf Anfrage.
Material: Stahl, Chrom (VI)-frei

Alle in der jeweils gültigen Preisliste fettgedruckten Teile sind ab Lager lieferbar.
Technische Änderungen vorbehalten.

6A – SAE Code 62 – Flanschbund gerade

ISO 12151-3-S-S – SFS – 6000 psi

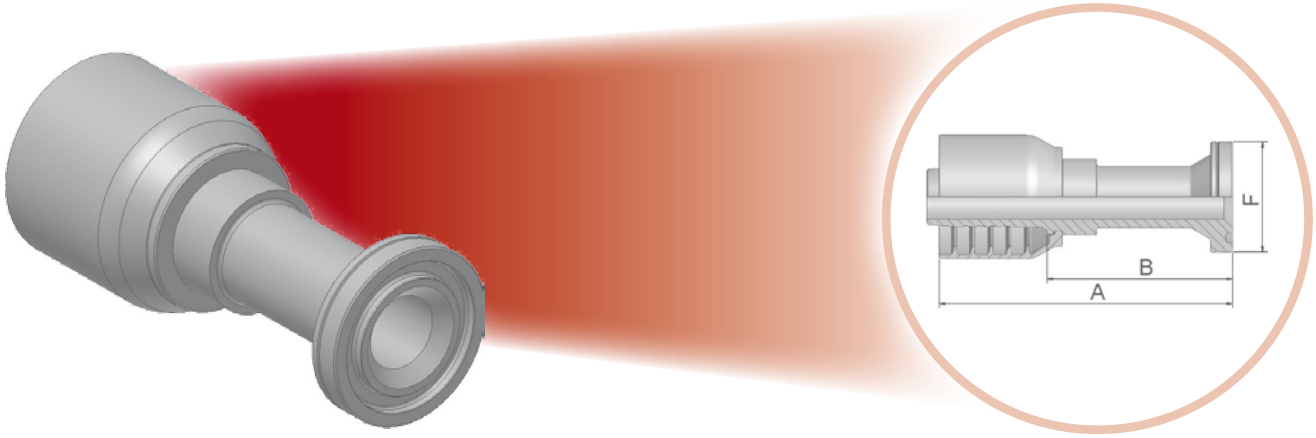

Geprüfte Armaturenserie für Schlauchtypen

XXXX-XX-XX Bestell-Nr. 70	Schlauch I.D.				Anschluß	A	B	F
	DN	Zoll	Size	mm		mm	mm	mm
16A70-8-8	12	1/2	-8	12,7	1/2	103	68	32
16A70-8-10	16	5/8	-10	15,9	1/2	107	68	32
16A70-12-10	16	5/8	-10	15,9	3/4	117	78	41
16A70-8-12	20	3/4	-12	19,1	1/2	107	67	32
16A70-12-12	20	3/4	-12	19,1	3/4	105	66	41
16A70-16-12	20	3/4	-12	19,1	1	110	70	48
16A70-12-16	25	1	-16	25,4	3/4	127	82	41
16A70-16-16	25	1	-16	25,4	1	127	82	48
16A70-20-16	25	1	-16	25,4	1-1/4	127	82	54
16A70-20-20	32	1-1/4	-20	31,8	1-1/4	130	83	54
16A70-24-20	32	1-1/4	-20	31,8	1-1/2	131	84	64
16A70-24-24	40	1-1/2	-24	38,1	1-1/2	163	103	64

SAE Flanschhälften finden Sie im Kapitel Eb.
Armaturen mit Standard O-Ring können bei einem Temperaturbereich von -30 °C bis +150 °C eingesetzt werden.
O-Ring Maße und Artikelnummern finden Sie im Kapitel Eb. Spezial O-Ringe erhalten Sie auf Anfrage.
Material: Stahl, Chrom (VI)-frei

Alle in der jeweils gültigen Preisliste fettgedruckten Teile sind ab Lager lieferbar.
Technische Änderungen vorbehalten.

6F – SAE-Flanschbund – schwere Ausführung – 45° Bogen

ISO 12151-3-E45-S – SFS 45° – 6000 psi

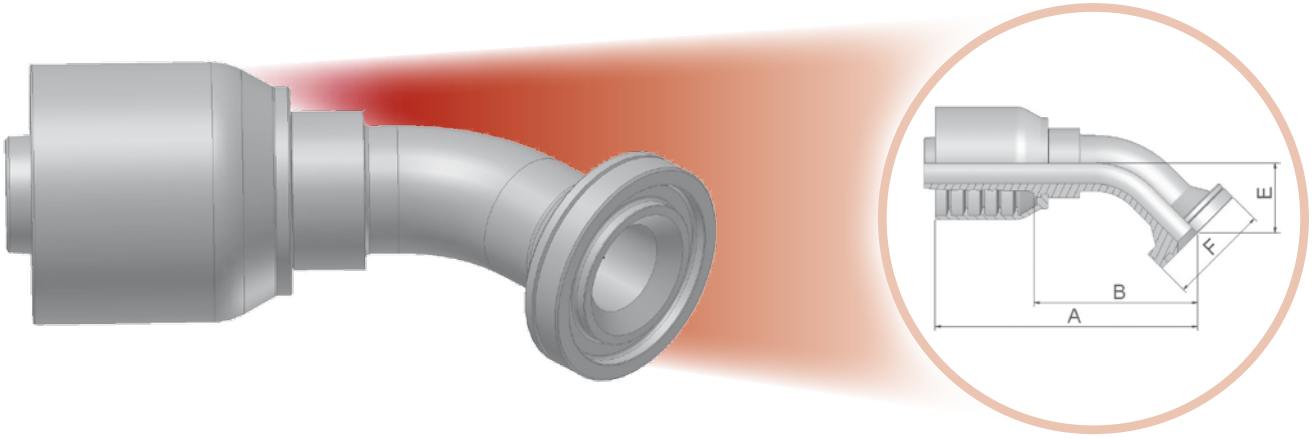

Geprüfte Armaturenserie für Schlauchtypen

70 — 371LT/372/372RH/372TC/701

XXXX-XX-XX Bestell-Nr. 70	Schlauch I.D.				Anschluß	A	B	E	F
	DN	Zoll	Size	mm		mm	mm	mm	mm
16F70-8-8	12	1/2	-8	12,7	1/2	81	46	19	32
16F70-8-10	16	5/8	-10	15,9	1/2	92	53	26	32
16F70-12-10	16	5/8	-10	15,9	3/4	92	55	26	41
16F70-8-12	20	3/4	-12	19,1	1/2	94	54	26	32
16F70-12-12	20	3/4	-12	19,1	3/4	105	66	26	41
16F70-16-12	20	3/4	-12	19,1	1	101	62	26	48
16F70-12-16	25	1	-16	25,4	3/4	118	73	27	41
16F70-16-16	25	1	-16	25,4	1	121	74	32	48
16F70-20-16	25	1	-16	25,4	1-1/4	117	70	31	54
16F70-20-20	32	1-1/4	-20	31,8	1-1/4	141	94	38	54
16F70-24-20	32	1-1/4	-20	31,8	1-1/2	141	94	38	64
16F70-24-24	40	1-1/2	-24	38,1	1-1/2	173	113	44	64

SAE Flanschhälften finden Sie im Kapitel Eb.
Armaturen mit Standard O-Ring können bei einem Temperaturbereich von -30 °C bis +150 °C eingesetzt werden.
O-Ring Maße und Artikelnummern finden Sie im Kapitel Eb. Spezial O-Ringe erhalten Sie auf Anfrage.
Material: Stahl, Chrom (VI)-frei

Alle in der jeweils gültigen Preisliste fettgedruckten Teile sind ab Lager lieferbar.
Technische Änderungen vorbehalten.

6N – SAE-Flanschbund – schwere Ausführung – 90° Bogen

ISO 12151-3-E-S – SFS 90° – 6000 psi

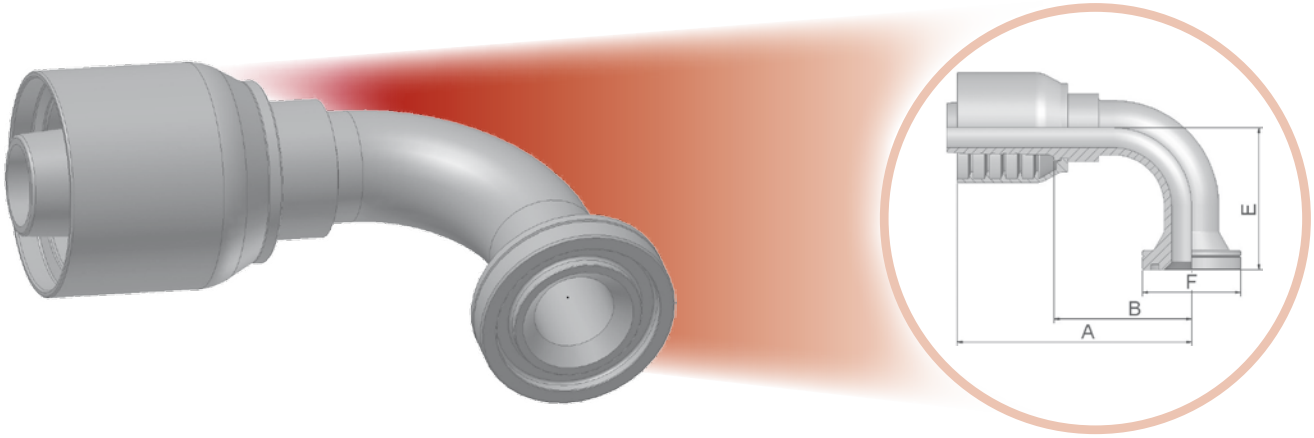

Geprüfte Armaturenserie für Schlauchtypen

70 — 371LT/372/372RH/372TC/701

XXXX-XX-XX Bestell-Nr. 70	Schlauch I.D.				Anschluß	A	B	E	F
	DN	Zoll	Size	mm		mm	mm	mm	mm
16N70-8-8	12	1/2	-8	12,7	1/2	74	39	41	32
16N70-8-10	16	5/8	-10	15,9	1/2	95	56	54	32
16N70-12-10	16	5/8	-10	15,9	3/4	92	55	54	41
16N70-16-10	16	5/8	-10	15,9	1	86	46	54	48
16N70-8-12	20	3/4	-12	19,1	1/2	81	42	54	32
16N70-12-12	20	3/4	-12	19,1	3/4	98	58	54	41
16N70-16-12	20	3/4	-12	19,1	1	93	53	53	48
16N70-12-16	25	1	-16	25,4	3/4	113	66	57	41
16N70-16-16	25	1	-16	25,4	1	111	64	70	48
16N70-20-16	25	1	-16	25,4	1-1/4	115	68	68	54
16N70-20-20	32	1-1/4	-20	31,8	1-1/4	130	82	70	54
16N70-24-20	32	1-1/4	-20	31,8	1-1/2	130	82	70	64
16N70-24-24	40	1-1/2	-24	38,1	1-1/2	156	101	81	64

SAE Flanschhälften finden Sie im Kapitel Eb.
Armaturen mit Standard O-Ring können bei einem Temperaturbereich von -30 °C bis +150 °C eingesetzt werden.
O-Ring Maße und Artikelnummern finden Sie im Kapitel Eb. Spezial O-Ringe erhalten Sie auf Anfrage.
Material: Stahl, Chrom (VI)-frei

Alle in der jeweils gültigen Preisliste fettgedruckten Teile sind ab Lager lieferbar.
Technische Änderungen vorbehalten.

JC – Dichtkopf für 60° - 90° Konus – 45° Winkelstück

ISO 12151-1-SWSA – SAE J516 – ORFS

Geprüfte Armaturenserie für Schlauchtypen

70 371LT/372/372RH/372TC/701

XXXX-XX-XX Bestell-Nr. 70	Schlauch I.D.				Gewinde UNF	A	B	H	W
	DN	Zoll	Size	mm		mm	mm	mm	mm
1JC70-6-6-SM	10	3/8	-6	9,5	11/16x16	49	20	19	22
1JC70-8-6-SM	10	3/8	-6	9,5	13/16x16	51	22	19	24
1JC70-8-8-SM	12	1/2	-8	12,7	13/16x16	56	24	22	24
1JC70-10-8-SM	12	1/2	-8	12,7	1x14	59	24	24	30
1JC70-12-8-SM	12	1/2	-8	12,7	1-3/16x12	63	28	32	36
1JC70-8-10-SM	16	5/8	-10	15,9	13/16x16	59	22	22	24
1JC70-10-10-SM	16	5/8	-10	15,9	1x14	64	24	24	30
1JC70-12-10-SM	16	5/8	-10	15,9	1-3/16x12	68	29	32	36
1JC70-12-12-SM	20	3/4	-12	19,1	1-3/16x12	68	29	32	36
1JC70-16-12-SM	20	3/4	-12	19,1	1-7/16x12	72	33	36	41
1JC70-16-16-SM	25	1	-16	25,4	1-7/16x12	80	35	36	41
1JC70-20-20-SM	32	1-1/4	-20	31,8	1-11/16x12	85	36	50	50
1JC70-24-24-SM	40	1-1/2	-24	38,1	2x12	102	42	50	60

Material: Stahl, Chrom (VI)-frei
SM: Metrische Schlüsselweite

Alle in der jeweils gültigen Preisliste fettgedruckten Teile sind ab Lager lieferbar.
Technische Änderungen vorbehalten.

JS – ORFS mit Überwurfmutter – lange Ausführung

ISO 12151-1-SWSB – SAE J516 – ORFS

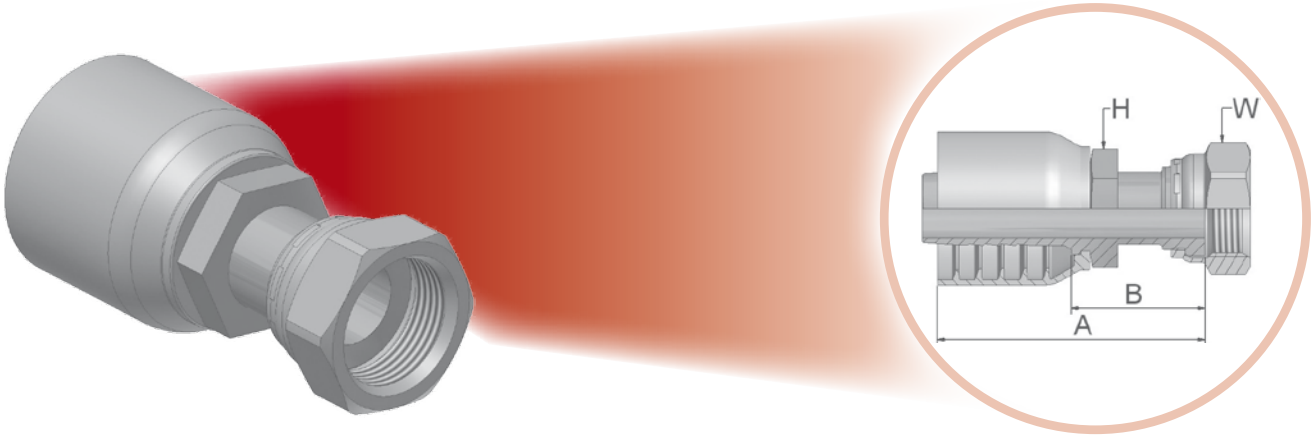

Geprüfte Armaturenserie für Schlauchtypen

70 — 371LT/372/372RH/372TC/701

XXXX-XX-XX Bestell-Nr. 70	Schlauch I.D.				Gewinde UNF	A	B	H	W
	DN	Zoll	Size	mm		mm	mm	mm	mm
1JS70-6-6-SM	10	3/8	-6	9,5	11/16x16	58	29	17	22
1JS70-8-6-SM	10	3/8	-6	9,5	13/16x16	67	38	19	24
1JS70-8-8-SM	12	1/2	-8	12,7	13/16x16	68	33	22	24
1JS70-10-8-SM	12	1/2	-8	12,7	1x14	74	39	24	30
1JS70-10-10-SM	16	5/8	-10	15,9	1x14	79	39	24	30
1JS70-12-12-SM	20	3/4	-12	19,1	1-3/16x12	84	45	30	36
1JS70-16-12-SM	20	3/4	-12	19,1	1-7/16x12	86	47	36	41
1JS70-16-16-SM	25	1	-16	25,4	1-7/16x12	92	51	36	41
1JS70-20-16-SM	25	1	-16	25,4	1-11/1 6x12	93	47	41	50
1JS70-20-20-SM	32	1-1/4	-20	31,8	1-11/16x12	96	49	46	50
1JS70-24-24-SM	40	1-1/2	-24	38,1	2x12	118	58	50	60

Material: Stahl, Chrom (VI)-frei
SM: Metrische Schlüsselweite

Alle in der jeweils gültigen Preisliste fettgedruckten Teile sind ab Lager lieferbar.
Technische Änderungen vorbehalten.

J7 – ORFS mit Überwurfmutter – 45° Bogen

ISO 12151-1-SWE45 – SAE J516 – ORFS 45°

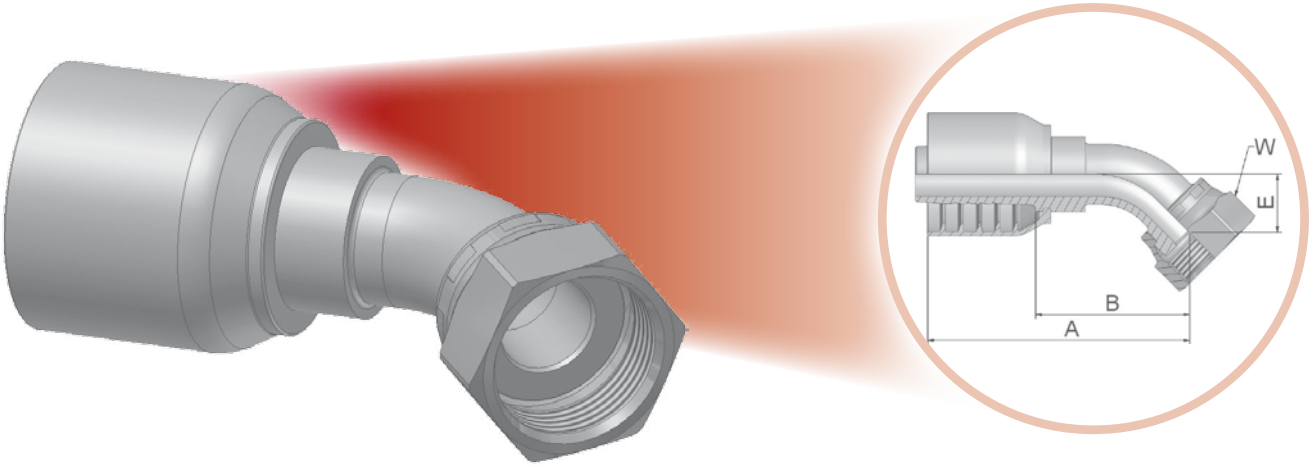

Geprüfte Armaturenserie für Schlauchtypen

70 — 371LT/372/372RH/372TC/701

XXXX-XX-XX Bestell-Nr. 70	Schlauch I.D.				Gewinde UNF	A	B	E	W
	DN	Zoll	Size	mm		mm	mm	mm	mm
1J770-6-6-SM	10	3/8	-6	9,5	11/16x16	62	33	11	22
1J770-6-8-SM	12	1/2	-8	12,7	11/16x16	68	33	11	22
1J770-8-8-SM	12	1/2	-8	12,7	13/16x16	72	37	15	24
1J770-10-8-SM	12	1/2	-8	12,7	1x14	81	46	17	30
1J770-10-10-SM	16	5/8	-10	15,9	1x14	83	44	16	30
1J770-12-10-SM	16	5/8	-10	15,9	1-3/16x12	90	53	21	36
1J770-12-12-SM	20	3/4	-12	19,1	1-3/16x12	92	53	21	36
1J770-16-12-SM	20	3/4	-12	19,1	1-7/16x12	95	56	24	41
1J770-16-16-SM	25	1	-16	25,4	1-7/16x12	112	66	24	41
1J770-20-20-SM	32	1-1/4	-20	31,8	1-11/16x12	130	82	27	50
1J770-24-24-SM	40	1.1/2	-24	38,1	2x12	169	109	40	60

Material: Stahl, Chrom (VI)-frei
SM: Metrische Schlüsselweite

Alle in der jeweils gültigen Preisliste fettgedruckten Teile sind ab Lager lieferbar.
Technische Änderungen vorbehalten.

J9 – ORFS mit Überwurfmutter – 90° Bogen

ISO 12151-1-SWES – SAE J516 – ORFS 90°

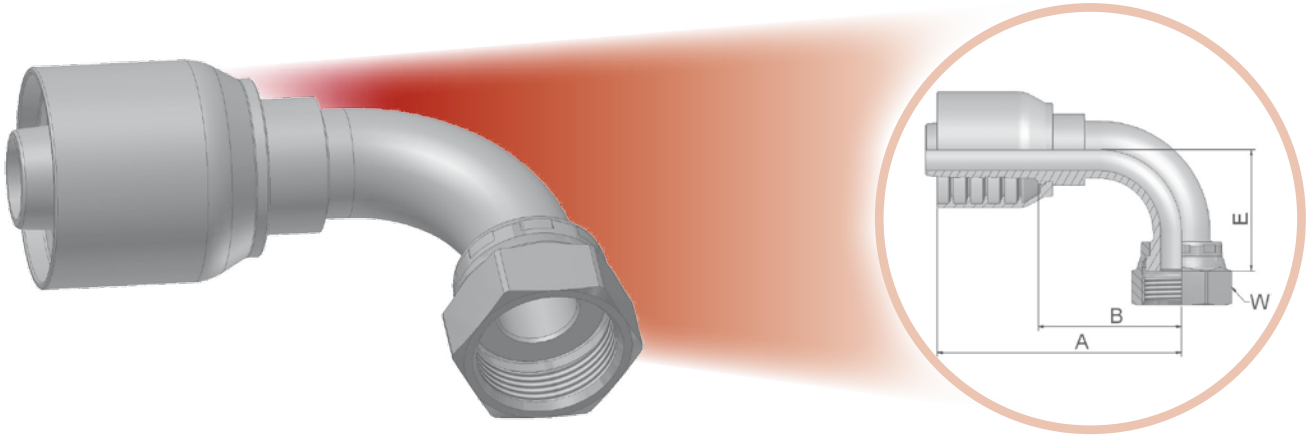

Geprüfte Armaturenserie für Schlauchtypen

XXXX-XX-XX Bestell-Nr. 70	Schlauch I.D.				Gewinde UNF	A	B	E	W
	DN	Zoll	Size	mm		mm	mm	mm	mm
1J970-6-6-SM	10	3/8	-6	9,5	11/16x16	58	29	23	22
1J970-8-6-SM	10	3/8	-6	9,5	13/16x16	58	29	29	24
1J970-8-8-SM	12	1/2	-8	12,7	13/16x16	70	35	29	24
1J970-10-8-SM	12	1/2	-8	12,7	1x14	73	38	32	30
1J970-12-8-SM	12	1/2	-8	12,7	1-3/16x12	76	41	48	36
1J970-10-10-SM	16	5/8	-10	15,9	1x14	78	39	33	30
1J970-12-10-SM	16	5/8	-10	15,9	1-3/16x12	86	50	48	36
1J970-12-12-SM	20	3/4	-12	19,1	1-3/16x12	89	50	48	36
1J970-16-12-SM	20	3/4	-12	19,1	1-7/16x12	89	49	56	41
1J970-16-16-SM	25	1	-16	25,4	1-7/16x12	111	64	56	41
1J970-20-20-SM	32	1-1/4	-20	31,8	1-11/16x12	130	83	64	50
1J970-24-24-SM	40	1-1/2	-24	38,1	2x12	162	101	82	60

Material: Stahl, Chrom (VI)-frei
SM: Metrische Schlüsselweite

Alle in der jeweils gültigen Preisliste fettgedruckten Teile sind ab Lager lieferbar.
Technische Änderungen vorbehalten.

J1 – ORFS mit Überwurfmutter – 90° Bogen – extra lang

ISO 12151-1-SWEL – SAE J 516 – ORFS 90° L

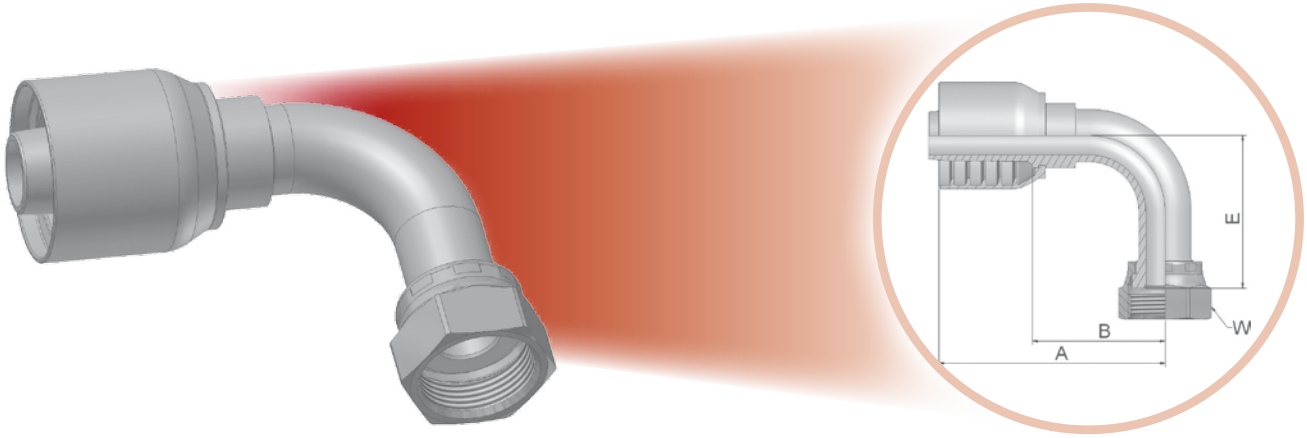

Geprüfte Armaturenserie für Schlauchtypen

XXXX-XX-XX Bestell-Nr. 70	Schlauch I.D.				Gewinde UNF	A	B	E	W
	DN	Zoll	Size	mm		mm	mm	mm	mm
1J170-8-8-SM	12	1/2	-8	12,7	13/16x16	71	36	64	24
1J170-10-8-SM	12	1/2	-8	12,7	1x14	73	38	70	30
1J170-10-10-SM	16	5/8	-10	15,9	1x14	78	39	70	30
1J170-12-10-SM	16	5/8	-10	15,9	1-3/16x12	76	40	96	36
1J170-16-16-SM	25	1	-16	25,4	1-7/16x12	111	64	114	41

Material: Stahl, Chrom (VI)-frei
SM: Metrische Schlüsselweite

Alle in der jeweils gültigen Preisliste fettgedruckten Teile sind ab Lager lieferbar.
Technische Änderungen vorbehalten.

JM – ORFS-Gewindezapfen

ISO 12151-1-S – SAE J516

Geprüfte Armaturenserie für Schlauchtypen

70 — 371LT/372/372RH/372TC/701

Bestell-Nr. 70	Schlauch I.D. DN	Zoll	Size	mm	Gewinde UNF	A mm	B mm	H mm
1JM70-6-6-SM	10	3/8	-6	9,5	11/16x16	53	24	19
1JM70-8-6-SM	10	3/8	-6	9,5	13/16x16	56	27	22
1JM70-8-8-SM	12	1/2	-8	12,7	13/16x16	62	27	22
1JM70-10-8-SM	12	1/2	-8	12,7	1x14	67	32	27
1JM70-10-10-SM	16	5/8	-10	15,9	1x14	71	32	27
1JM70-12-10-SM	16	5/8	-10	15,9	1-3/16x12	74	35	32
1JM70-12-12-SM	20	3/4	-12	19,1	1-3/16x12	74	35	32
1JM70-16-12-SM	20	3/4	-12	19,1	1-7/16x12	74	35	41
1JM70-16-16-SM	25	1	-16	25,4	1-7/16x12	84	39	41
1JM70-20-20-SM	32	1-1/4	-20	31,8	1-11/16x12	85	37	46

JM Armaturen werden ohne O-Ring geliefert.
O-Ring Maße und Artikelnummern finden Sie im Kapitel Eb. Spezial O-Ringe erhalten Sie auf Anfrage.
Material: Stahl, Chrom (VI)-frei
SM: Metrische Schlüsselweite

Alle in der jeweils gültigen Preisliste fettgedruckten Teile sind ab Lager lieferbar.
Technische Änderungen vorbehalten.

FG – Einschraubzapfen – französische Gas-Reihe

Geprüfte Armaturenserie für Schlauchtypen

XXXX-XX-XX Bestell-Nr. 70	Schlauch I.D.				Gewinde metrisch	Rohr A.D.	A	B	H
	DN	Zoll	Size	mm		mm	mm	mm	mm
1FG70-17-8	12	1/2	-8	12,7	M24x1,5	16,75	62	27	24
1FG70-21-10	16	5/8	-10	15,9	M30x1,5	21,25	70	30	30
1FG70-27-12	20	3/4	-12	19,1	M36x1,5	26,75	70	30	36
1FG70-33-16	25	1	-16	25,4	M45x1,5	33,50	82	36	46

Material: Stahl, Chrom (VI)-frei

Alle in der jeweils gültigen Preisliste fettgedruckten Teile sind ab Lager lieferbar.
Technische Änderungen vorbehalten.

F4 – Dichtkopf mit Überwurfmutter – französische Gas-Reihe

Geprüfte Armaturenserie für Schlauchtypen

XXXX-XX-XX Bestell-Nr. 70	Schlauch I.D.				Gewinde metrisch	Rohr A.D.	A	B	W
	DN	Zoll	Size	mm		mm	mm	mm	mm
1F470-13-6	10	3/8	-6	9,5	M20x1,5	13	52	22	24
1F470-17-8	12	1/2	-8	12,7	M24x1,5	17	60	25	30
1F470-21-10	16	5/8	-10	15,9	M30x1,5	21	64	25	36
1F470-27-12	20	3/4	-12	19,1	M36x1,5	27	70	31	46
1F470-33-16°	25	1	-16	25,4	M45x1,5	33	77	32	55

° Montage nur mit Parkrimp 2 möglich.
Material: Stahl, Chrom (VI)-frei

Alle in der jeweils gültigen Preisliste fettgedruckten Teile sind ab Lager lieferbar.
Technische Änderungen vorbehalten.

MU– JIS 30° Dichtkonus mit Überwurfmutter – metrisch

JIS B8363 - MU

Geprüfte Armaturenserie für Schlauchtypen

XXXX-XX-XX Bestell-Nr. 70	Schlauch I.D. DN	Zoll	Size	mm	Gewinde metrisch	A mm	B mm	H mm	W mm
1MU70-6-6	10	3/8	-6	9,5	M18x1,5	62	33	24	24
1MU70-8-8	12	1/2	-8	12,7	M22x1,5	59	24	27	27
1MU70-12-12	20	3/4	-12	19,1	M27x2	81	41	36	36

Material: Stahl, Chrom (VI)-frei

Alle in der jeweils gültigen Preisliste fettgedruckten Teile sind ab Lager lieferbar.
Technische Änderungen vorbehalten.

XU – Komatsu 30° Dichtkonus mit Überwurfmutter

JIS B 8363

Geprüfte Armaturenserie für Schlauchtypen

XXXX-XX-XX Bestell-Nr. 70	Schlauch I.D.				Gewinde metrisch	A	B	H	W
	DN	Zoll	Size	mm		mm	mm	mm	mm
1XU70-10-10	16	5/8	-10	15,9	M24x1,5	67	28	30	32
1XU70-12-12	20	3/4	-12	19,1	M30x1,5	68	28	32	36
1XU70-16-16	25	1	-16	25,4	M33x1,5	82	35	36	41

Material: Stahl, Chrom (VI)-frei

Alle in der jeweils gültigen Preisliste fettgedruckten Teile sind ab Lager lieferbar.
Technische Änderungen vorbehalten.

XY – Komatsu 30° Dichtkonus mit Überwurfmutter – 90° Bogen

JIS B8363

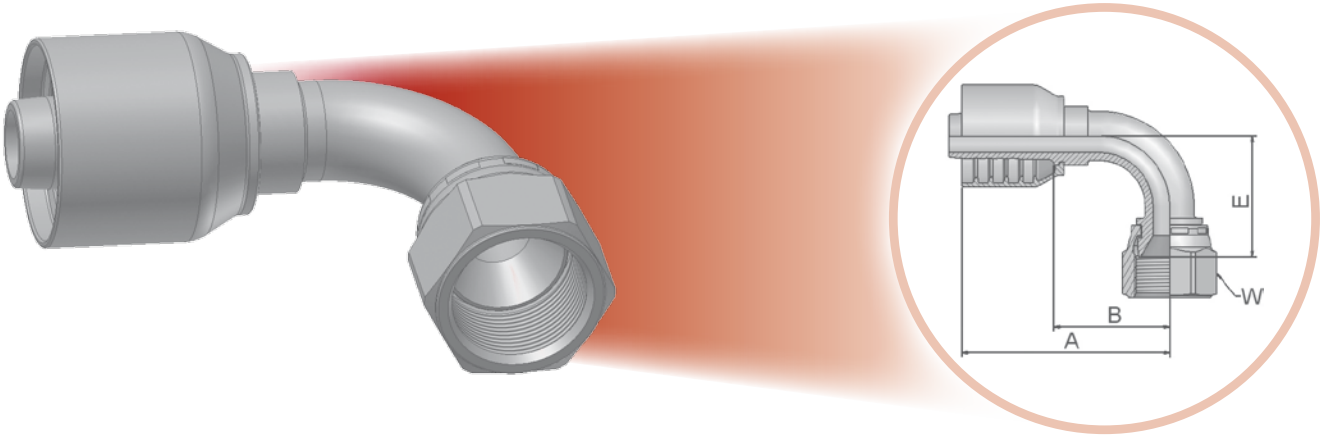

Geprüfte Armaturenserie für Schlauchtypen

70 — 371LT/372/372RH/372TC/701

XXXX-XX-XX Bestell-Nr. 70	Schlauch I.D.				Gewinde metrisch	A	B	E	W
	DN	Zoll	Size	mm		mm	mm	mm	mm
1XY70-10-10	16	5/8	-10	15,9	M24x1,5	80	41	41	32
1XY70-12-12	20	3/4	-12	19,1	M30x1,5	89	49	52	36

Material: Stahl, Chrom (VI)-frei

Alle in der jeweils gültigen Preisliste fettgedruckten Teile sind ab Lager lieferbar.
Technische Änderungen vorbehalten.

Armaturen Übersicht Serie 71

DIN	CA Dc-1 DKOL	CE Dc-2 DKOL 45°	CF Dc-3 DKOL 90°	D0 Dc-4 CEL	C0 DKM oder DKLL	C3 DKL	C4 DKL 45°
	C5 DKL 90°	1D BEL	DD BEL 45°	5D BEL 90°	C9 Dc-5 DKOS	0C Dc-6 DKOS 45°	1C Dc-7 DKOS 90°
	D2 Dc-8 CES	C6 DKS	3D BES	49 Ringauge metrisch	9B Dichtkopf mit Überwurfmutter 45° Winkelstück	9C 90° Winkelstück	
BSP	92 Dc-9 DKR	B1 Dc-10 DKR 45°	B2 Dc-11 DKR 90°	B4 DKR 90° (Kompakt)	EA DKOR	EB DKOR 45°	EC DKOR 90°
	D9 Dc-12 AGR	91 AGR-K	B5 Dichtbund mit BSP Überwurfmutter (flachdichtend)	34 Rohrstutzen			
SAE	01 Dc-13 AGN	02 NPTF Innengewinde Gerade	03 Dc-14 AGJ	04 Gewindezapfen SAE 45°	05 SAE Einschraubzapfen mit O-Ring	06 68 Dc-15 DKJ	08 AGS
	13 NPTF Einschraubzapfen drehbar	33 Gewindezapfen JIC 37° 45° Bogen	37 3V Dc-16 DKJ 45°	39 3W Dc-17 DKJ 90°	41 3Y DKJ 90° L	L9 DKJ 90° M	93 SAE JIC 37° Dichtkonus mit Überwurfmutter 90° Kompaktbogen
Flansch	15 4A Dc-18 SFL	16 Dc-19 SFL 22.5°	17 4F Dc-20 SFL 45°	19 4N Dc-21 SFL 90°	6A Dc-22 SFS	6F Dc-23 SFS 45°	6N Dc-24 SFS 90°
	89 SFL 90° - lang	XA Caterpillar Flanschbund gerade	XF Caterpillar Flanschbund 45° Bogen	XG Caterpillar Flanschbund 60° Bogen	XN Caterpillar Flanschbund 90° Bogen		

ORFS	JC Dc-25 ORFS - kurz	JS Dc-26 ORFS - lang	J7 Dc-27 ORFS 45°	J9 Dc-28 ORFS Überwurfmutter 90°	J1 ORFS 90° – extra lang	J5 ORFS 90° – lang	JM ORFS Gewindezapfen
	JD ORFS-Gewindezapfen Schottverschraubung mit O-Ring						
JIS	FU GUI	GU GUO	MU JIS 30° Dichtkonus mit Überwurfmutter metrisch	MZ JIS 30° Dichtkonus mit Überwurfmutter metrisch – 90° Bogen	UT JIS-Einschraubzapfen BSP mit 60° Dichtkonus		
Französische Reihe	FG Einschraubzapfen frz. Gas Reihe	F2 Dichtkopf mit Überwurfmutter frz. Gas Reihe	F4 Dichtkopf mit Überwurfmutter frz. Gas Reihe	F6 Anschlußzapfen frz. metrische Reihe	F9 Dichtkopf mit Überwurfmutter frz. metrische Reihe	FA Anschlußzapfen frz. metrische Reihe	
Hochdruckreiniger	CW Waschgeräteanschluss	PW Waschgeräteanschluss	NW Waschgeräteanschluss				

sonstige	XU Dc-29 Komatsu 30° Dichtkonus mit Überwurfmutter	XY Komatsu 30° Dichtkonus mit Überwurfmutter 90° Bogen	DK Gewindezapfen Schottverschraubung leichte Reihe	DX Dichtkopf mit O-Ring und Überwurfmutter leichte Reihe	FF Metru-Lok Dichtkopf	AF Einschraubzapfen zylindrisches BSP-Gewinde mit O-Ring Dichtung	NM Zöll. Einschraubzapfen ED-Dichtung
	YW Rohrstutzen metrisch – A-Lok	VW121 Dichtkopf mit BSP Überwurfmutter VW-Norm 39-V-16 631	82 Push-Lok Verbinder	DP Stecknippel – Verteiler	DR Stecknippel – Verteiler	5C Dichtkopf für 60° Konus	6C Dichtkopf für 60° Konus 45° Winkelstück
	7C Dichtkopf für 60° Konus 90° Winkelstück	5S Dichtkopf mit Überwurfmutter und O-Ring kurzer Pilot	5H Dichtkopf mit Überwufmutter und O-Ring drehbar – 45° Bogen kurzer Pilot	5T Dichtkopf mit Überwurfmutter und O-Ring drehbar – 90° Bogen kurzer Pilot	59PT Dichtkopf mit Überwurfmutter und O-Ring drehbar – langer Pilot mit Ansatz für R134a	5LPT Dichtkopf mit Überwurfmutter und O-Ring – drehbar 90° Bogen – langer Pilot mit Ansatz bei 180° für R134a	T1 Gewindezapfen mit O-Ring

CA – Dichtkegel mit Überwurfmutter und O-Ring – leichte Reihe

ISO 12151-2-SWS – DKOL

Geprüfte Armaturenserie für Schlauchtypen:

XXXX-XX-XX Bestell-Nr. 71	Schlauch I.D.				Gewinde metrisch	Rohr A.D.	A	B	W
	DN	Zoll	Size	mm		mm	mm	mm	mm
1CA71-12-6	10	3/8	-6	9,5	M18x1,5	12	53	24	22
1CA70-15-8	12	1/2	-8	12,7	M22x1,5	15	62	27	27
1CA71-18-10	16	5/8	-10	15,9	M26x1,5	18	62	26	32
1CA71-22-12	20	3/4	-12	19,1	M30x2	22	63	24	36
1CA71-35-16	25	1	-16	25,4	M45x2	35	74	29	50
1CA71-35-20	32	1.1/4	-20	31,8	M45x2	35	82	35	50
1CA71-42-24	40	1-1/2	-24	38,1	M52x2	42	99	39	60

Armaturen mit Standard O-Ring können bei einem Temperaturbereich von -30 °C bis +150 °C eingesetzt werden.
O-Ring Maße und Artikelnummern finden Sie im Kapitel Eb. Spezial O-Ringe erhalten Sie auf Anfrage.
Achtung: Reduzierte Druckstufen der Schlauchleitungen; siehe Seite Ab-3.
Material: Stahl, Chrom (VI)-frei

Alle in der jeweils gültigen Preisliste fettgedruckten Teile sind ab Lager lieferbar.
Technische Änderungen vorbehalten.

CE – Dichtkegel mit Überwurfmutter und O-Ring – leichte Reihe – 45° Bogen

ISO 12151-2-SWS – DKOL 45°

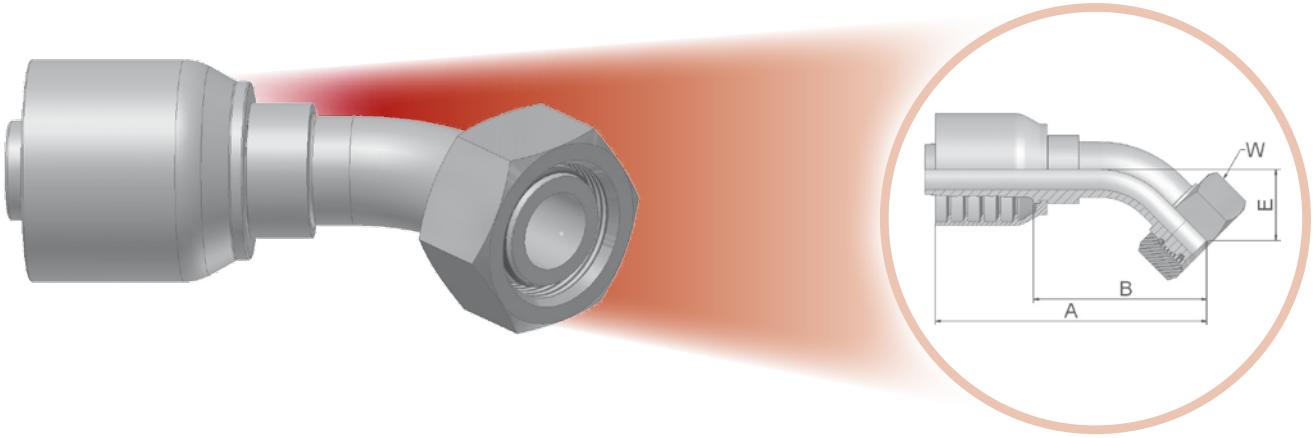

Geprüfte Armaturenserie für Schlauchtypen:

Bestell-Nr. 71	Schlauch I.D. DN	Zoll	Size	mm	Gewinde metrisch	Rohr A.D. mm	A mm	B mm	E mm	W mm
1CE71-12-6	10	3/8	-6	9,5	M18x1,5	12	69	40	20	22
1CE71-15-8	12	1/2	-8	12,7	M22x1,5	15	85	50	24	27
1CE71-18-10	16	5/8	-10	15,9	M26x1,5	18	89	49	23	32
1CE71-22-12	20	3/4	-12	19,1	M30x2	22	98	58	26	36
1CE71-28-16	25	1	-16	25,4	M36x2	28	125	80	34	41
1CE71-35-20	32	1-1/4	-20	31,8	M45x2	35	141	94	38	50
1CE71-42-24	40	1-1/2	-24	38,1	M52x2	42	178	118	49	60

Armaturen mit Standard O-Ring können bei einem Temperaturbereich von -30 °C bis +150 °C eingesetzt werden.
O-Ring Maße und Artikelnummern finden Sie im Kapitel Eb. Spezial O-Ringe erhalten Sie auf Anfrage.
Achtung: Reduzierte Druckstufen der Schlauchleitungen; siehe Seite Ab-3.
Material: Stahl, Chrom (VI)-frei

Alle in der jeweils gültigen Preisliste fettgedruckten Teile sind ab Lager lieferbar.
Technische Änderungen vorbehalten.

CF – Dichtkegel mit Überwurfmutter und O-Ring – leichte Reihe – 90° Bogen

ISO 12151-2-SWS – DKOL 90°

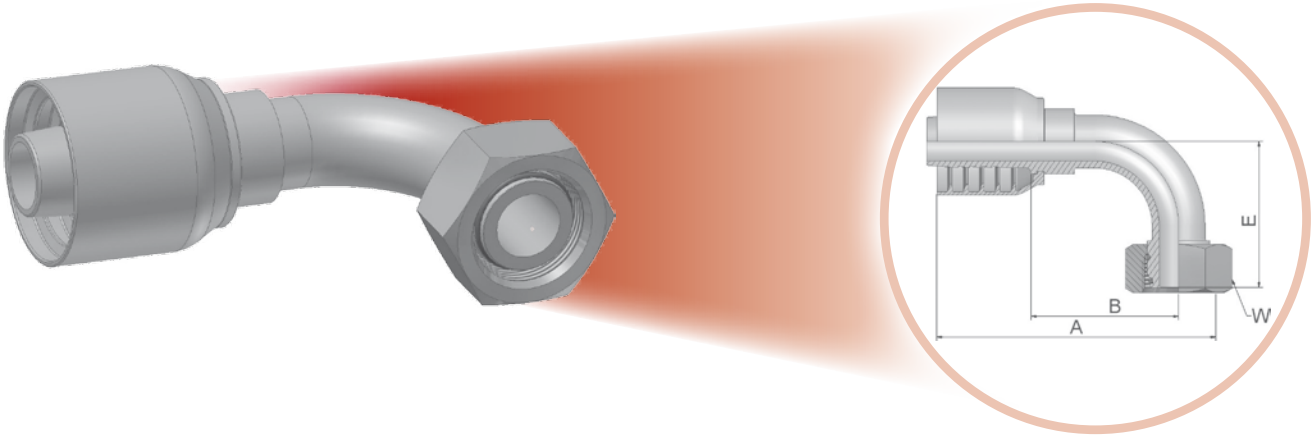

Geprüfte Armaturenserie für Schlauchtypen:

XXXX-XX-XX Bestell-Nr. 71	Schlauch I.D.				Gewinde metrisch	Rohr A.D.	A	B	E	W
	DN	Zoll	Size	mm		mm	mm	mm	mm	mm
1CF71-12-6	10	3/8	-6	9,5	M18x1,5	12	67	38	37	22
1CF71-15-8	12	1/2	-8	12,7	M22x1,5	15	74	39	45	27
1CF71-18-10	16	5/8	-10	15,9	M26x1,5	18	79	42	49	32
1CF71-22-12	20	3/4	-12	19,1	M30x2	22	89	49	55	36
1CF71-28-16	25	1	-16	25,4	M36x2	28	113	68	73	41
1CF71-35-16	25	1	-16	25,4	M45x2	35	113	68	69	50
1CF71-35-20	32	1-1/4	-20	31,8	M45x2	35	130	83	79	50
1CF71-42-24	40	1-1/2	-24	38,1	M52x2	42	161	101	101	60

Armaturen mit Standard O-Ring können bei einem Temperaturbereich von -30 °C bis +150 °C eingesetzt werden.
O-Ring Maße und Artikelnummern finden Sie im Kapitel Eb. Spezial O-Ringe erhalten Sie auf Anfrage.
Achtung: Reduzierte Druckstufen der Schlauchleitungen; siehe Seite Ab-3.
Material: Stahl, Chrom (VI)-frei

Alle in der jeweils gültigen Preisliste fettgedruckten Teile sind ab Lager lieferbar.
Technische Änderungen vorbehalten.

DO – Gewindezapfen – leichte Reihe

ISO 12151-2-S – CEL

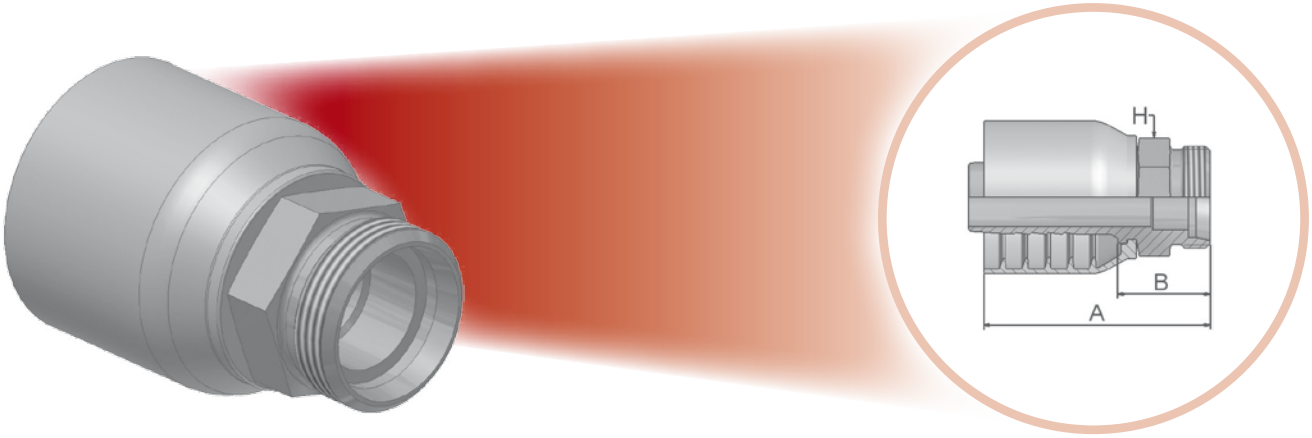

Geprüfte Armaturenserie für Schlauchtypen:

71 — 774/721TC

Bestell-Nr. 71	Schlauch I.D. DN	Zoll	Size	mm	Gewinde metrisch	Rohr A.D. mm	A mm	B mm	H mm
1D071-42-24	40	1-1/2	-24	38,1	M52x2	42	99	39	55

Achtung: Reduzierte Druckstufen der Schlauchleitungen; siehe Seite Ab-3.
Material: Stahl, Chrom (VI)-frei

Alle in der jeweils gültigen Preisliste fettgedruckten Teile sind ab Lager lieferbar.
Technische Änderungen vorbehalten.

C9 – Dichtkegel mit Überwurfmutter und O-Ring – schwere Reihe

ISO 12151-2-SWS-S – DKOS

Geprüfte Armaturenserie für Schlauchtypen:

XXXX-XX-XX Bestell-Nr. 71	Schlauch I.D.				Gewinde metrisch	Rohr A.D.	A	B	W
	DN	Zoll	Size	mm		mm	mm	mm	mm
1C971-12-6	10	3/8	-6	9,5	M20x1,5	12	52	22	24
1C971-16-8	12	1/2	-8	12,7	M24x1,5	16	59	24	30
1C971-20-10	16	5/8	-10	15,9	M30x2	20	66	27	36
1C971-20-12	20	3/4	-12	19,1	M30x2	20	66	27	36
1C971-25-12	20	3/4	-12	19,1	M36x2	25	68	29	46
1C971-25-16	25	1	-16	25,4	M36x2	25	78	33	46
1C971-30-16	25	1	-16	25,4	M42x2	30	80	33	50
1C971-38-20°	32	1-1/4	-20	31,8	M52x2	38	80	33	60
1C971-38-24	40	1-1/2	-24	38,1	M52x2	38	99	39	60

° Montage nur mit Parkrimp 2 möglich.
Armaturen mit Standard O-Ring können bei einem Temperaturbereich von -30 °C bis +150 °C eingesetzt werden.
O-Ring Maße und Artikelnummern finden Sie im Kapitel Eb. Spezial O-Ringe erhalten Sie auf Anfrage.
Material: Stahl, Chrom (VI)-frei

Alle in der jeweils gültigen Preisliste fettgedruckten Teile sind ab Lager lieferbar.
Technische Änderungen vorbehalten.

OC – Dichtkegel mit Überwurfmutter – O-Ring – schwere Reihe – 45° Bogen

ISO 12151-2-SWE45-S – DKOS 45°

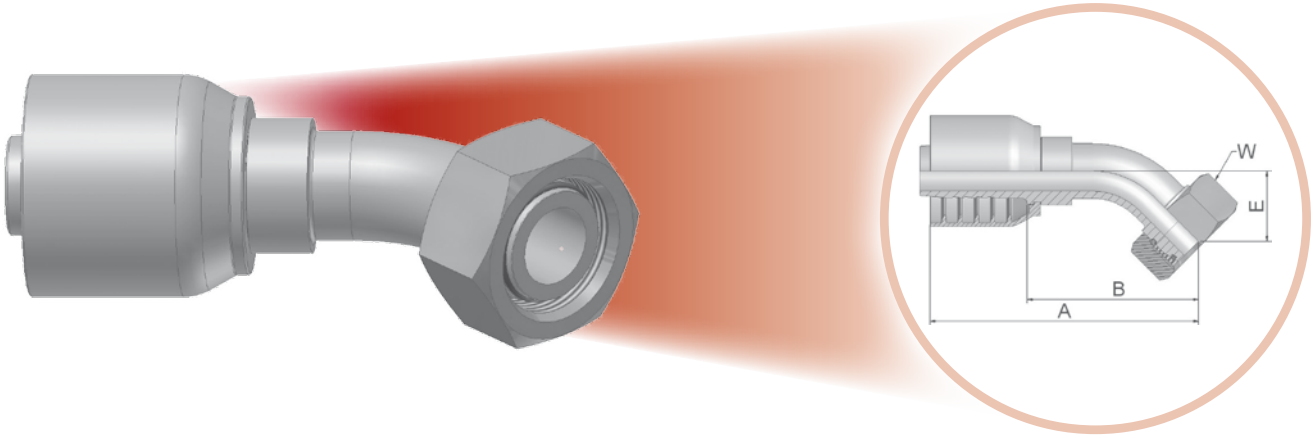

Geprüfte Armaturenserie für Schlauchtypen:

71 — 774/721TC

Bestell-Nr. 71	Schlauch I.D. DN	Zoll	Size	mm	Gewinde metrisch	Rohr A.D. mm	A mm	B mm	E mm	W mm
10C71-12-6	10	3/8	-6	9,5	M20x1,5	12	69	40	20	24
10C71-14-6	10	3/8	-6	9,5	M22x1,5	14	76	46	20	27
10C71-16-8	12	1/2	-8	12,7	M24x1,5	16	83	48	24	30
10C71-16-10	16	5/8	-10	15,9	M24x1,5	16	89	49	23	30
10C71-20-10	16	5/8	-10	15,9	M30x2	20	91	52	25	36
10C71-25-12	20	3/4	-12	19,1	M36x2	25	101	61	30	46
10C71-30-16	25	1	-16	25,4	M42x2	30	124	79	36	50
10C71-38-20°	32	1-1/4	-20	31,8	M52x2	38	142	95	38	60
10C71-38-24	40	1.1/2	-24	38,1	M52x2	38	178	118	49	60

° Montage nur mit Parkrimp 2 möglich.
Armaturen mit Standard O-Ring können bei einem Temperaturbereich von -30 °C bis +150 °C eingesetzt werden.
O-Ring Maße und Artikelnummern finden Sie im Kapitel Eb. Spezial O-Ringe erhalten Sie auf Anfrage.
Material: Stahl, Chrom (VI)-frei

Alle in der jeweils gültigen Preisliste fettgedruckten Teile sind ab Lager lieferbar.
Technische Änderungen vorbehalten.

1C – Dichtkegel mit Überwurfmutter – O-Ring – schwere Reihe – 90° Bogen

ISO 12151-2-SWE-S – DKOS 90°

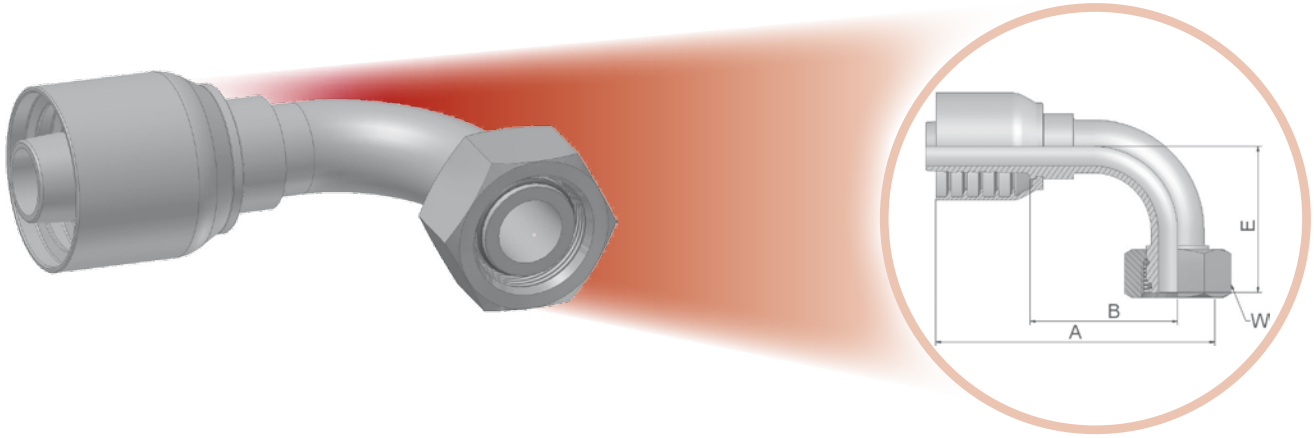

Geprüfte Armaturenserie für Schlauchtypen:

71 — 774/721TC

XXXX-XX-XX Bestell-Nr. 71	Schlauch I.D. DN	Zoll	Size	mm	Gewinde metrisch	Rohr A.D. mm	A mm	B mm	E mm	W mm
11C71-12-8	12	1/2	-8	12,7	M20x1,5	12	71	36	41	24
11C71-16-8	12	1/2	-8	12,7	M24x1,5	16	72	37	45	30
11C71-20-10	16	5/8	-10	15,9	M30x2	20	79	40	48	36
11C71-20-12	20	3/4	-12	19,1	M30x2	20	89	50	58	36
11C71-25-12	20	3/4	-12	19,1	M36x2	25	89	49	59	46
11C71-30-16	25	1	-16	25,4	M42x2	30	115	68	76	50
11C71-38-20°	32	1-1/4	-20	31,8	M52x2	38	130	83	80	60

° Montage nur mit Parkrimp 2 möglich.
Armaturen mit Standard O-Ring können bei einem Temperaturbereich von -30 °C bis +150 °C eingesetzt werden.
O-Ring Maße und Artikelnummern finden Sie im Kapitel Eb. Spezial O-Ringe erhalten Sie auf Anfrage.
Material: Stahl, Chrom (VI)-frei

Alle in der jeweils gültigen Preisliste fettgedruckten Teile sind ab Lager lieferbar.
Technische Änderungen vorbehalten.

D2 – Gewindezapfen – schwere Reihe

ISO 12151-2-S-S – CES

Geprüfte Armaturenserie für Schlauchtypen:

71 — 774/721TC

XXXX-XX-XX Bestell-Nr. 71	Schlauch I.D.				Gewinde metrisch	Rohr A.D.	A	B	H
	DN	Zoll	Size	mm		mm	mm	mm	mm
1D271-12-6	10	3/8	-6	9,5	M20x1,5	12	53	24	22
1D271-16-8	12	1/2	-8	12,7	M24x1,5	16	62	28	24
1D271-25-12	20	3/4	-12	19,1	M36x2	25	73	33	36
1D271-25-16	25	1	-16	25,4	M36x2	25	82	37	36
1D271-30-16	25	1	-16	25,4	M42x2	30	85	40	46
1D271-38-20	32	1-1/4	-20	31,8	M52x2	38	91	44	55

Material: Stahl, Chrom (VI)-frei

Alle in der jeweils gültigen Preisliste fettgedruckten Teile sind ab Lager lieferbar.
Technische Änderungen vorbehalten.

92 – Dichtkopf mit BSP Überwurfmutter

BS5200-A – DKR

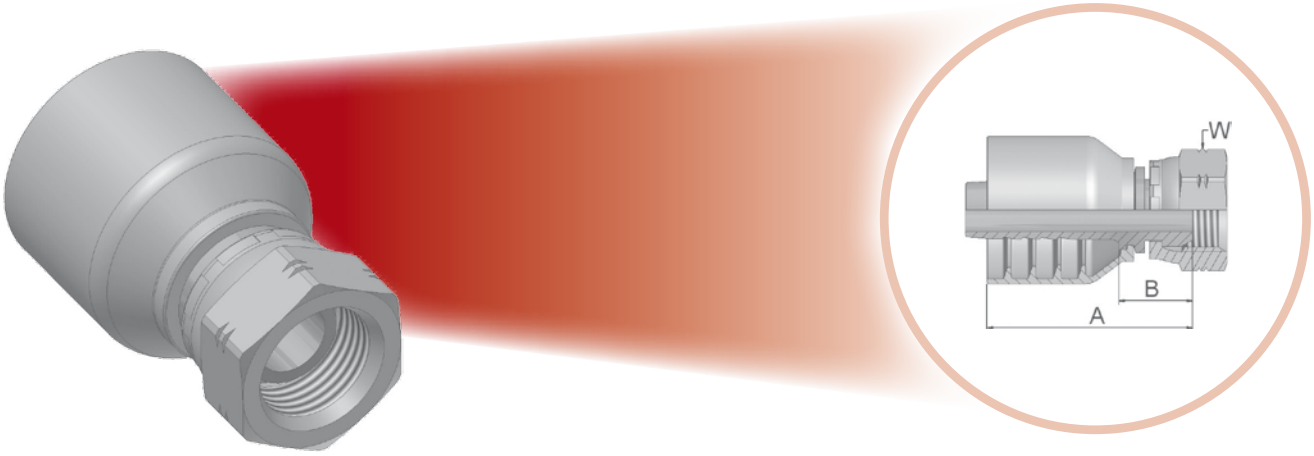

Geprüfte Armaturenserie für Schlauchtypen:

XXXX-XX-XX Bestell-Nr. 71	Schlauch I.D.				Gewinde BSP	A	B	W
	DN	Zoll	Size	mm		mm	mm	mm
19271-6-6	10	3/8	-6	9,5	3/8x19	49	20	22
19271-8-8	12	1/2	-8	12,7	1/2x14	57	22	27
19271-10-10	16	5/8	-10	15,9	5/8x14	57	21	30
19271-12-12	20	3/4	-12	19,1	3/4x14	61	22	32
19271-16-16	25	1	-16	25,4	1x11	73	26	41
19271-20-20	32	1-1/4	-20	31,8	1-1/4x11	79	32	50
19271-24-24	40	1-1/2	-24	38,1	1-1/2x11	93	33	60
19271-32-32	50	2	-32	50,8	2x11	101	35	70

Material: Stahl, Chrom (VI)-frei

Alle in der jeweils gültigen Preisliste fettgedruckten Teile sind ab Lager lieferbar.
Technische Änderungen vorbehalten.

B1 – Dichtkopf mit BSP-Überwurfmutter – 45° Bogen

BS 5200-D – DKR 45°

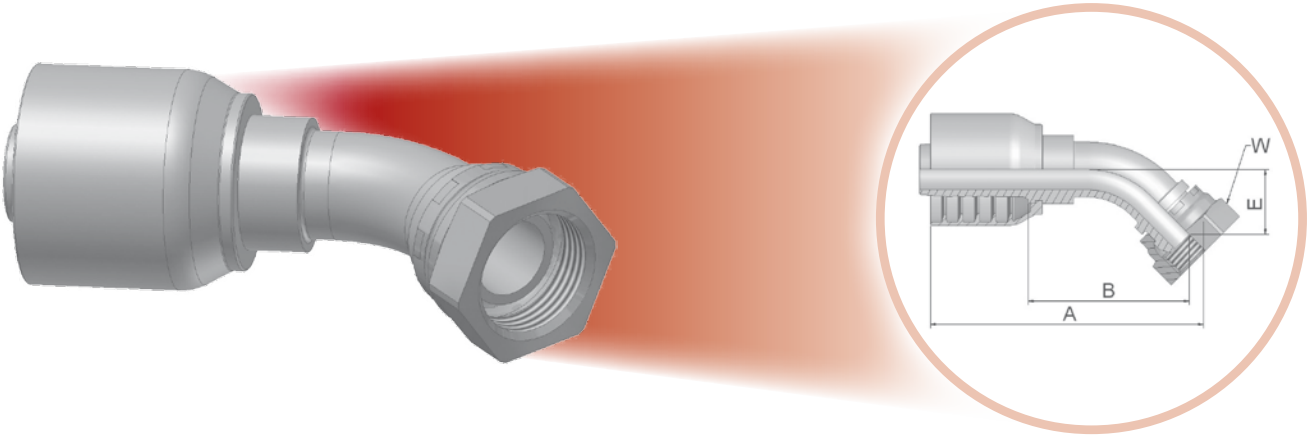

Geprüfte Armaturenserie für Schlauchtypen:

XXXX-XX-XX Bestell-Nr. 71	Schlauch I.D.				Gewinde BSP	A	B	E	W
	DN	Zoll	Size	mm		mm	mm	mm	mm
1B171-6-6	10	3/8	-6	9,5	3/8x19	67	37	17	22
1B171-8-8	12	1/2	-8	12,7	1/2x14	79	45	20	27
1B171-10-10	16	5/8	-10	15,9	5/8x14	90	50	24	30
1B171-12-12	20	3/4	-12	19,1	3/4x14	96	57	25	32
1B171-16-16	25	1	-16	25,4	1x11	120	75	31	41
1B171-20-20	32	1-1/4	-20	31,8	1-1/4x11	139	91	35	50
1B171-24-24	40	1-1/2	-24	38,1	1-1/2x11	169	108	38	55
1B171-32-32	50	2	-32	50,8	2x11	190	125	55	70

Material: Stahl, Chrom (VI)-frei

Alle in der jeweils gültigen Preisliste fettgedruckten Teile sind ab Lager lieferbar.
Technische Änderungen vorbehalten.

B2 – Dichtkopf mit BSP-Überwurfmutter – 90° Bogen

BS 5200-B – DKR 90°

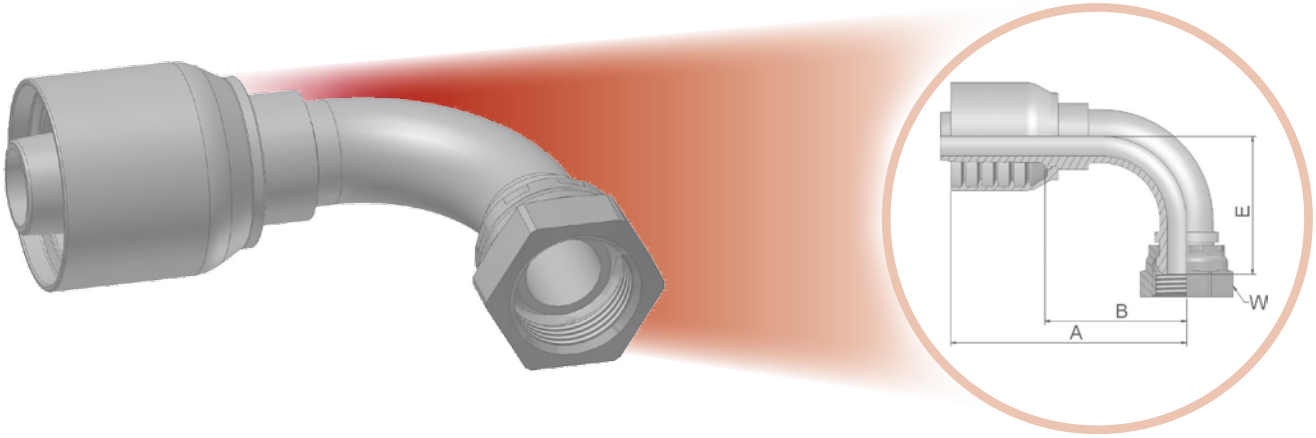

Geprüfte Armaturenserie für Schlauchtypen:

XXXX-XX-XX Bestell-Nr. 71	Schlauch I.D.				Gewinde BSP	A	B	E	W
	DN	Zoll	Size	mm		mm	mm	mm	mm
1B271-8-8	12	1/2	-8	12,7	1/2x14	79	45	20	27
1B271-12-12	20	3/4	-12	19,1	3/4x14	89	50	53	32
1B271-16-16	25	1	-16	25,4	1x11	114	69	69	41
1B271-20-20	32	1-1/4	-20	31,8	1-1/4x11	130	82	76	50
1B271-24-24	40	1-1/2	-24	38,1	1-1/2x11	163	102	86	55
1B271-32-32	50	2	-32	50,8	2x11	197	132	106	70

Material: Stahl, Chrom (VI)-frei

Alle in der jeweils gültigen Preisliste fettgedruckten Teile sind ab Lager lieferbar.
Technische Änderungen vorbehalten.

D9 – BSP-Einschraubzapfen – zylindrisch

BS5200 – AGR

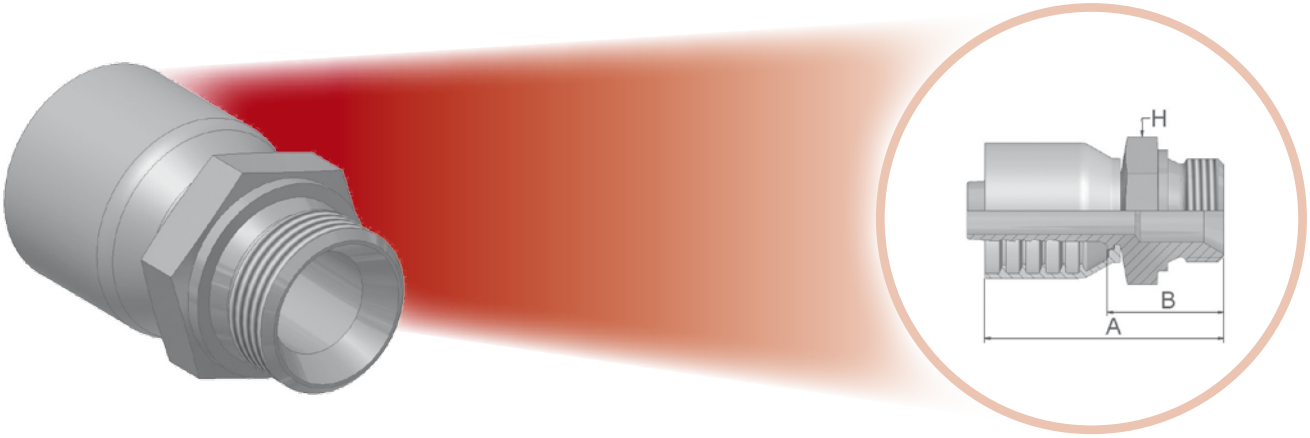

Geprüfte Armaturenserie für Schlauchtypen:

71 774/721TC

XXXX-XX-XX Bestell-Nr. 71	Schlauch I.D. DN	Zoll	Size	mm	Gewinde BSP	A mm	B mm	H mm
1D971-12-12	20	3/4	-12	19,1	3/4x14	70	30	32
1D971-16-16	25	1	-16	25,4	1x11	82	35	41
1D971-20-20	32	1-1/4	-20	31,8	1-1/4x11	92	45	50
1D971-24-24	40	1-1/2	-24	38,1	1-1/2x11	109	49	55
1D971-32-32	50	2	-32	50,8	2x11	117	53	75

Material: Stahl, Chrom (VI)-frei

Alle in der jeweils gültigen Preisliste fettgedruckten Teile sind ab Lager lieferbar.
Technische Änderungen vorbehalten.

01 – NPTF Einschraubzapfen

SAE J476A – J516

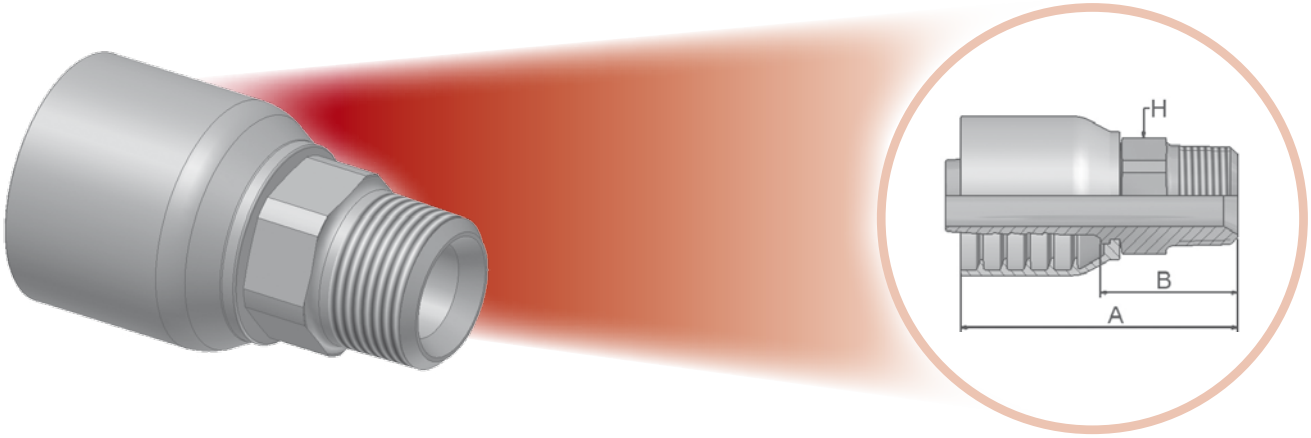

Geprüfte Armaturenserie für Schlauchtypen:

71 — 774/721TC

XXXX-XX-XX Bestell-Nr. 71	Schlauch I.D.				Gewinde NPTF	A	B	H
	DN	Zoll	Size	mm		mm	mm	mm / *Zoll*
10171-6-6-SM	10	3/8	-6	9,5	3/8x18	60	31	19
10171-8-6-SM	10	3/8	-6	9,5	1/2x14	61	32	22
10171-8-8	12	1/2	-8	12,7	1/2x14	72	41	*7/8*
10171-12-8-SM	12	1/2	-8	12,7	3/4x14	68	33	27
10171-12-10-SM	16	5/8	-10	15,9	3/4x14	71	34	27
10171-12-12-SM	20	3/4	-12	19,1	3/4x14	79	39	32
10171-16-12-SM	20	3/4	-12	19,1	1x11-1/2	79	39	36
10171-12-16	25	1	-16	25,4	3/4x14	88	46	*1-3/8*
10171-16-16-SM	25	1	-16	25,4	1x11-1/2	86	42	36
10171-20-16	25	1	-16	25,4	1-1/4x11-1/2	89	48	*1-11/16*
10171-20-20-SM	32	1-1/4	-20	31,8	1-1/4x11-1/2	104	57	46
10171-24-20	32	1-1/4	-20	31,8	1-1/2x11-1/2	96	53	2
10171-24-24-SM	40	1.1/2	-24	38,1	1-1/2x11-1/2	112	51	50
10171-32-32	50	2	-32	50,8	2x11-1/2	18	64	*2-1/2*

Material: Stahl, Chrom (VI)-frei
SM: Metrische Schlüsselweite

Alle in der jeweils gültigen Preisliste fettgedruckten Teile sind ab Lager lieferbar.
Technische Änderungen vorbehalten.

03 – GewindezapfenSAE (JIC) 37°

ISO12151-5-S – AGJ

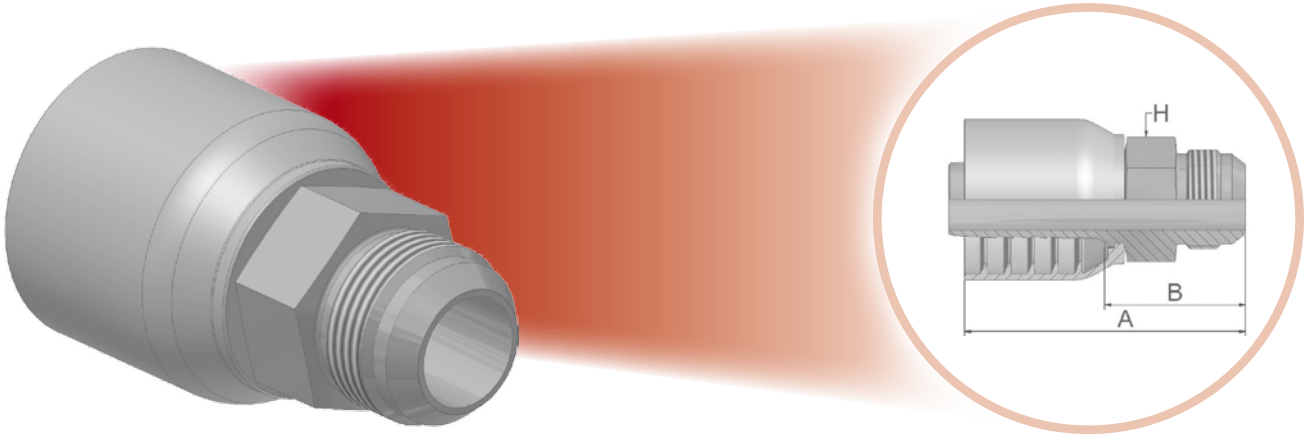

Geprüfte Armaturenserie für Schlauchtypen:

71 — 774/721TC

XXXX-XX-XX Bestell-Nr. 71	Schlauch I.D. DN	Zoll	Size	mm	Gewinde UNF	A mm	B mm	H mm
10371-6-6-SM	10	3/8	-6	9,5	9/16x18	60	31	19
10371-8-6-SM	10	3/8	-6	9,5	3/4x16	59	29	19
10371-8-8-SM	12	1/2	-8	12,7	3/4x16	68	37	19
10371-10-8-SM	12	1/2	-8	12,7	7/8x14	67	32	24
10371-12-8-SM	12	1/2	-8	12,7	1-1/16x12	71	36	27
10371-8-10-SM	16	5/8	-10	15,9	3/4x16	73	33	24
10371-12-10-SM	16	5/8	-10	15,9	1-1/16x12	75	36	27
10371-10-12-SM	20	3/4	-12	19,1	7/8x14	77	38	27
10371-12-12-SM	20	3/4	-12	19,1	1-1/16x12	81	42	27
10371-16-12-SM	20	3/4	-12	19,1	1-5/16x12	78	38	36
10371-16-16-SM	25	1	-16	25,4	1-5/16x12	92	47	36
10371-20-16-SM	25	1	-16	25,4	1-5/8x12	88	43	46
10371-20-20-SM	32	1-1/4	-20	31,8	1-5/8x12	101	53	46
10371-24-24-SM	40	1-1/2	-24	38,1	1-7/8x12	110	49	50

Material: Stahl, Chrom (VI)-frei
SM: Metrische Schlüsselweite

Alle in der jeweils gültigen Preisliste fettgedruckten Teile sind ab Lager lieferbar.
Technische Änderungen vorbehalten.

06/68 – Dichtkonus JIC 37°/SAE 45° mit Überwurfmutter

ISO 12151-5-SWES – DKJ

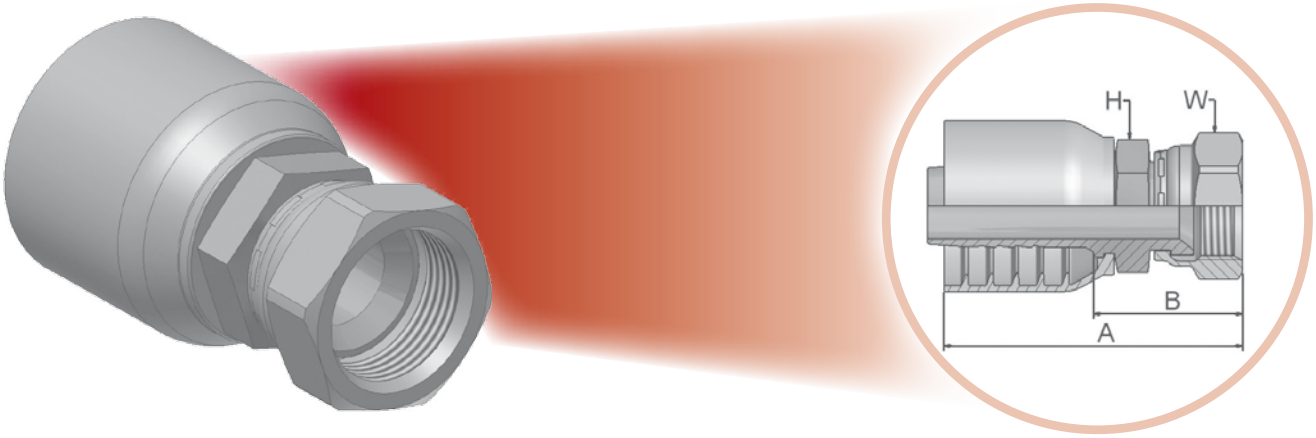

Geprüfte Armaturenserie für Schlauchtypen:

XXXX-XX-XX Bestell-Nr. 71	Schlauch I.D.				Gewinde UNF	A	B	H	W
	DN	Zoll	Size	mm		mm	mm	mm / *Zoll*	mm / *Zoll*
10671-6-6-SM	10	3/8	-6	9,5	9/16x18	58	29	17	19
10671-8-6-SM	10	3/8	-6	9,5	3/4x16	61	32	19	22
10671-8-8-SM	12	1/2	-8	12,7	3/4x16	67	32	22	22
10671-10-8-SM*	12	1/2	-8	12,7	7/8x14	70	35	22	27
10671-8-10-SM	16	5/8	-10	15,9	3/4x16	73	36	24	22
16871-10-10-SM	16	5/8	-10	15,9	7/8x14	75	35	24	27
10671-12-10-SM	16	5/8	-10	15,9	1-1/16x12	78	41	27	32
10671-10-12-SM	20	3/4	-12	19,1	7/8x14	74	35	27	27
10671-12-12-SM	20	3/4	-12	19,1	1-1/16x12	80	41	27	32
10671-14-12-SM	20	3/4	-12	19,1	1-3/16x12	81	42	32	36
10671-16-12-SM	20	3/4	-12	19,1	1-5/16x12	84	45	32	41
10671-12-16-SM	25	1	-16	25,4	1-1/16x12	89	44	36	32
10671-16-16-SM	25	1	-16	25,4	1-5/16x12	92	47	36	41
10671-20-16	25	1	-16	25,4	1-5/8x12	98	53	*1-7/8*	*2"*
10671-16-20-SM	32	1-1/4	-20	31,8	1-5/16x12	97	50	46	41
10671-20-20-SM	32	1-1/4	-20	31,8	1-5/8x12	100	53	46	50
10671-24-20-SM	32	1-1/4	-20	31,8	1-7/8x12	105	58	55	60
10671-24-24-SM	40	1-1/2	-24	38,1	1-7/8x12	119	64	55	60
10671-32-32	50	2	-32	50,8	2-1/2x12	136	81	*2-1/2*	*2-7/8*

* Diese Armaturen können sowohl die Konen nach JIC (37°C) als auch SAE 45°abdichten.
Alle anderen Größen sind nur für den Konus nach JIC (37°) geeignet.
Material: Stahl, Chrom (VI)-frei
SM: Metrische Schlüsselweite

Alle in der jeweils gültigen Preisliste fettgedruckten Teile sind ab Lager lieferbar.
Technische Änderungen vorbehalten.

37/3V – JIC 37°/SAE 45° Dichtkonus mit Überwurfmutter – 45° Bogen

ISO 12151-5-SWE45 – DKJ 45°

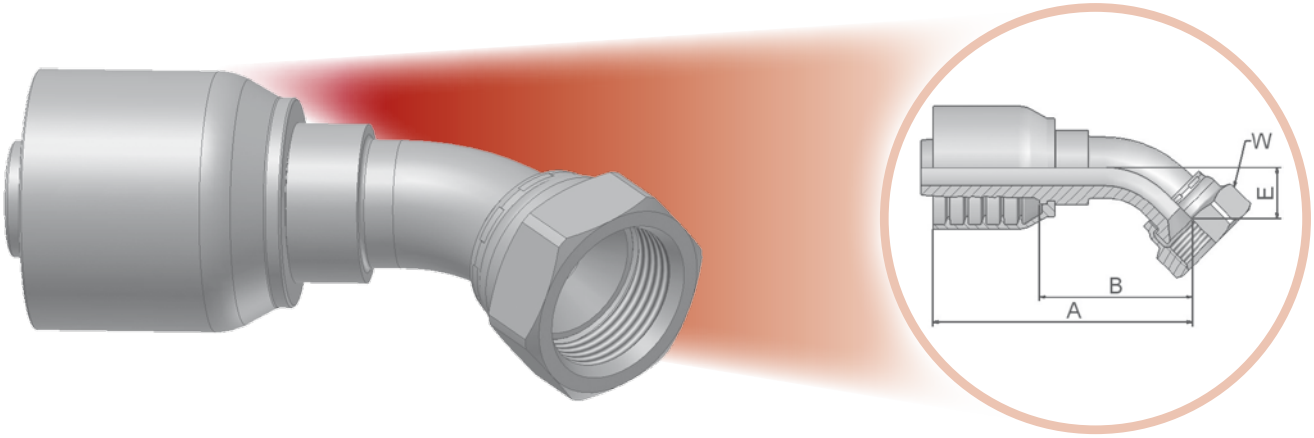

Geprüfte Armaturenserie für Schlauchtypen:

Bestell-Nr. 71	Schlauch I.D. DN	Zoll	Size	mm	Gewinde UNF	A mm	B mm	E mm	W mm
13771-6-6-SM	10	3/8	-6	9,5	9/16x18	61	31	10	19
13771-8-8-SM*	12	1/2	-8	12,7	3/4x16	73	38	14	22
13771-10-10-SM*	16	5/8	-10	15,9	7/8x14	83	44	17	27
13771-12-12-SM	20	3/4	-12	19,1	1-1/16x12	91	52	20	32
13770-16-12-SM	20	3/4	-12	19,1	1-5/16x12	95	56	24	41
13771-16-16-SM	25	1	-16	25,4	1-5/16x12	111	66	24	41
13771-20-16-SM	25	1	-16	25,4	1-5/8x12	113	67	26	50
13771-20-20-SM	32	1-1/4	-20	31,8	1-5/8x12	134	87	31	50
13771-24-24-SM	40	1.1/2	-24	38,1	1-7/8x12	174	114	46	60

* Diese Armaturen können sowohl die Konen nach JIC (37°C) als auch SAE 45°abdichten.
Alle anderen Größen sind nur für den Konus nach JIC (37°) geeignet.
Material: Stahl, Chrom (VI)-frei
SM: Metrische Schlüsselweite

Alle in der jeweils gültigen Preisliste fettgedruckten Teile sind ab Lager lieferbar.
Technische Änderungen vorbehalten.

39/3W – Dichtkonus JIC 37°/SAE 45° mit Überwurfmutter – 90° Bogen

ISO 12151-5-SWES – DKJ 90°

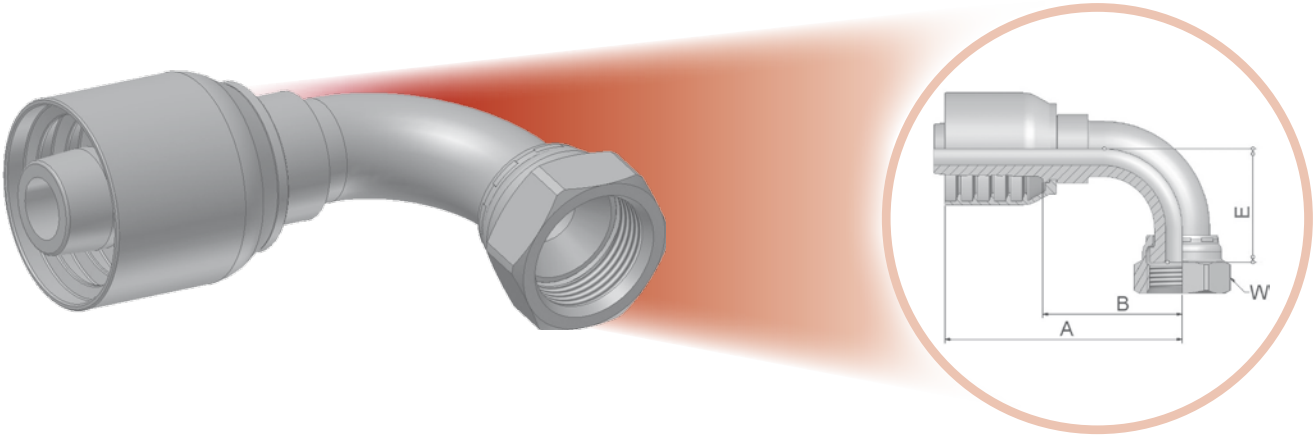

Geprüfte Armaturenserie für Schlauchtypen:

XXXX-XX-XX Bestell-Nr. 71	Schlauch I.D. DN	Zoll	Size	mm	Gewinde UNF	A mm	B mm	E mm	W mm
13971-6-6-SM	10	3/8	-6	9,5	9/16x18	58	29	22	19
13971-6-8-SM	12	1/2	-8	12,7	9/16x18	64	29	22	19
13971-8-8-SM*	12	1/2	-8	12,7	3/4x16	68	33	28	22
13971-10-8-SM*	12	1/2	-8	12,7	7/8x14	74	39	32	27
13971-10-10-SM*	16	5/8	-10	15,9	7/8x14	80	41	33	27
13971-12-12-SM	20	3/4	-12	19,1	1-1/16x12	89	50	48	32
13971-16-12-SM	20	3/4	-12	19,1	1-5/16x12	89	50	51	41
13971-12-16-SM	25	1	-16	25,4	1-1/16x12	99	54	46	32
13971-16-16-SM	25	1	-16	25,4	1-5/16x12	109	64	55	41
13971-20-16-SM	25	1	-16	25,4	1-5/8x12	109	64	62	50
13971-20-20-SM	32	1-1/4	-20	31,8	1-5/8x12	130	83	70	50
13971-24-20-SM°	32	1-1/4	-20	31,8	1-7/8x12	130	82	80	60
13971-24-24-SM	40	1-1/2	-24	38,1	1-7/8x12	161	101	101	60

° Montage nur mit Parkrimp 2 möglich.
* Diese Armaturen können sowohl die Konen nach JIC (37°C) als auch SAE 45°abdichten.
Alle anderen Größen sind nur für den Konus nach JIC (37°) geeignet.
Material: Stahl, Chrom (VI)-frei
SM: Metrische Schlüsselweite

Alle in der jeweils gültigen Preisliste fettgedruckten Teile sind ab Lager lieferbar.
Technische Änderungen vorbehalten.

15 – SAE Code 61 – Flanschbund gerade

ISO 12151-3-SL – SFL

Geprüfte Armaturenserie für Schlauchtypen:

71 — 774/721TC

XXXX-XX-XX Bestell-Nr. 71	Schlauch I.D. DN	Zoll	Size	mm	Anschluß	A mm	B mm	F mm
11571-8-8	12	1/2	-8	12,7	1/2	89	54	30
11571-12-8	12	1/2	-8	12,7	3/4	85	55	38
11571-12-12	20	3/4	-12	19,1	3/4	98	59	38
11571-16-12	20	3/4	-12	19,1	1	70	31	45
11571-16-16	25	1	-16	25,4	1	108	63	45
11571-20-16	25	1	-16	25,4	1-1/4	82	36	51
11571-24-16	25	1	-16	25,4	1-1/2	111	66	60
11571-16-20	32	1-1/4	-20	31,8	1	120	72	45
11571-20-20	32	1-1/4	-20	31,8	1-1/4	120	78	51
11571-24-20	32	1-1/4	-20	31,8	1-1/2	82	35	60
11571-20-24	40	1-1/2	-24	38,1	1-1/4	138	77	51
11571-24-24	40	1-1/2	-24	38,1	1-1/2	140	80	60
11571-32-32	50	2	-32	50,8	2	144	79	71
11571-40-32	50	2	-32	50,8	2-1/2	148	94	84

SAE Flanschhälften finden Sie im Kapitel Eb.
Armaturen mit Standard O-Ring können bei einem Temperaturbereich von -30 °C bis +150 °C eingesetzt werden.
O-Ring Maße und Artikelnummern finden Sie im Kapitel Eb. Spezial O-Ringe erhalten Sie auf Anfrage.
Material: Stahl, Chrom (VI)-frei

Alle in der jeweils gültigen Preisliste fettgedruckten Teile sind ab Lager lieferbar.
Technische Änderungen vorbehalten.

16 – SAE Code 61 – Flanschbund – 22.5° Bogen

ISO 12151-3-E22ML – SFL 22.5°

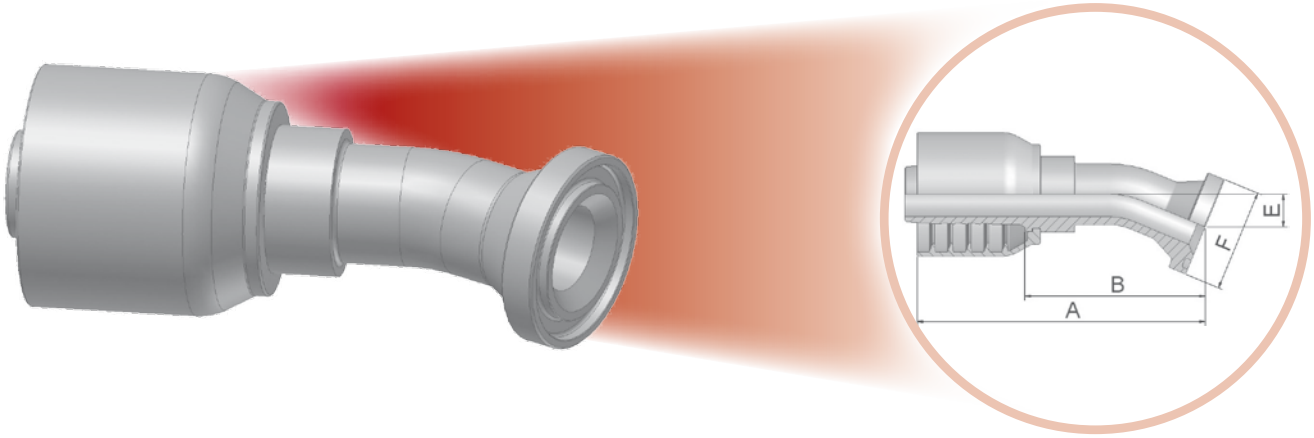

Geprüfte Armaturenserie für Schlauchtypen:

XXXX-XX-XX Bestell-Nr. 71	Schlauch I.D.				Anschluß	A	B	E	F
	DN	Zoll	Size	mm		mm	mm	mm	mm
11671-12-12	20	3/4	-12	19,1	3/4	105	65	11	38
11671-16-16	25	1	-16	25,4	1	125	80	11	45
11671-20-20	32	1-1/4	-20	31,8	1-1/4	139	92	13	51
11671-24-24	40	1-1/2	-24	38,1	1-1/2	149	94	16	60
11671-32-32	50	2	-32	50,8	2	185	131	22	71

SAE Flanschhälften finden Sie im Kapitel Eb.
Armaturen mit Standard O-Ring können bei einem Temperaturbereich von -30 °C bis +150 °C eingesetzt werden.
O-Ring Maße und Artikelnummern finden Sie im Kapitel Eb. Spezial O-Ringe erhalten Sie auf Anfrage.
Material: Stahl, Chrom (VI)-frei

Alle in der jeweils gültigen Preisliste fettgedruckten Teile sind ab Lager lieferbar.
Technische Änderungen vorbehalten.

17 – SAE-Flanschbund -Standard-Ausführung – 45° Bogen

ISO 12151-3-E45S-L – SFL 45°

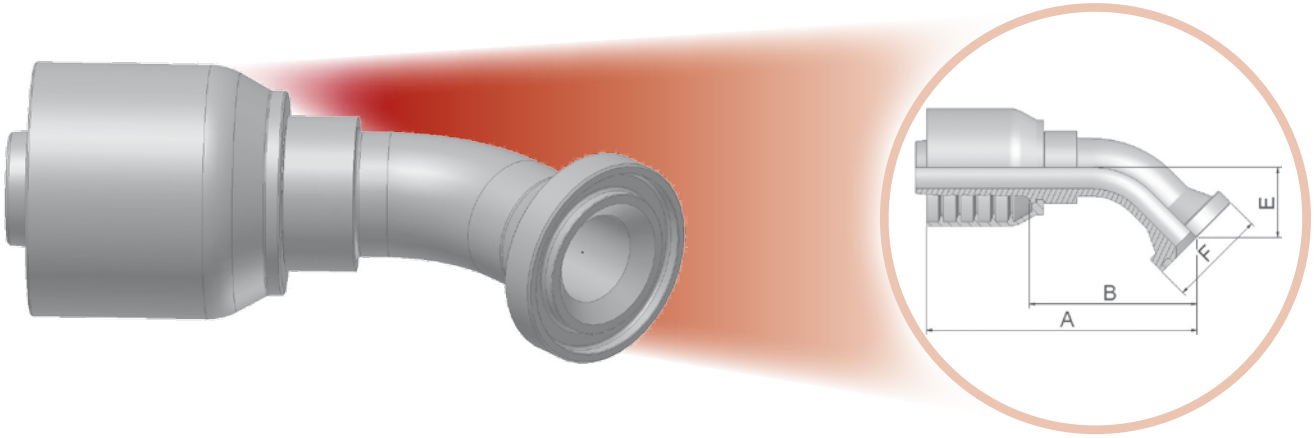

Geprüfte Armaturenserie für Schlauchtypen:

XXXX-XX-XX Bestell-Nr. 71	Schlauch I.D.				Anschluß	A	B	E	F
	DN	Zoll	Size	mm		mm	mm	mm	mm
11771-8-8	12	1/2	-8	12,7	1/2	79	44	20	30
11771-12-12	20	3/4	-12	19,1	3/4	98	58	26	38
11771-16-16	25	1	-16	25,4	1	119	73	27	45
11771-20-16	25	1	-16	25,4	1-1/4	121	76	32	51
11771-20-20	32	1-1/4	-20	31,8	1-1/4	132	85	29	51
11771-24-20	32	1-1/4	-20	31,8	1-1/2	141	94	38	60
11771-24-24	40	1-1/2	-24	38,1	1-1/2	166	106	37	60
11771-32-32	50	2	-32	50,8	2	200	135	52	71

SAE Flanschhälften finden Sie im Kapitel Eb.
Armaturen mit Standard O-Ring können bei einem Temperaturbereich von -30 °C bis +150 °C eingesetzt werden.
O-Ring Maße und Artikelnummern finden Sie im Kapitel Eb. Spezial O-Ringe erhalten Sie auf Anfrage.
Material: Stahl, Chrom (VI)-frei

Alle in der jeweils gültigen Preisliste fettgedruckten Teile sind ab Lager lieferbar.
Technische Änderungen vorbehalten.

19 – SAE Code 61 Flanschbund- 90° Bogen

ISO 12151-3-E90S-L – SFL 90°

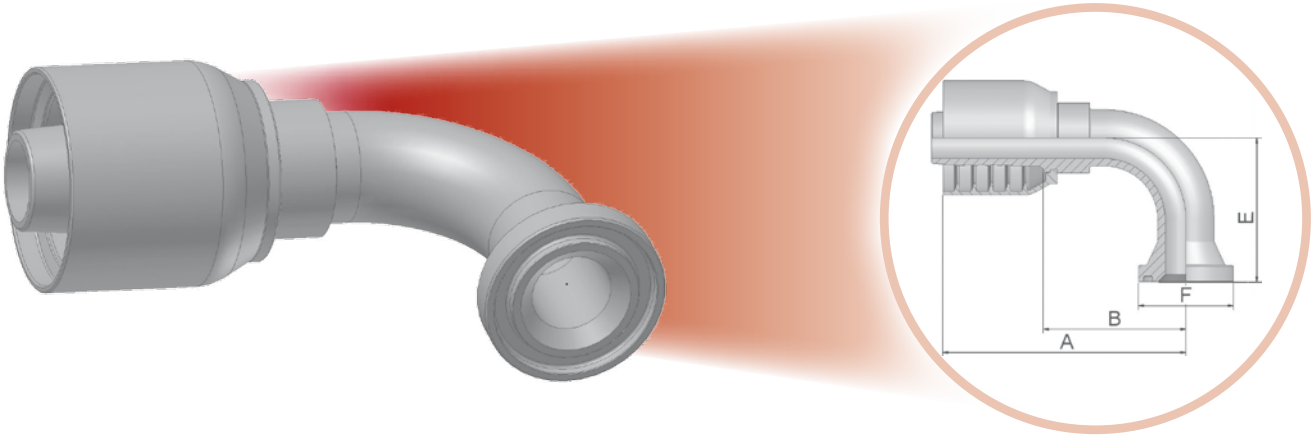

Geprüfte Armaturenserie für Schlauchtypen:

71 — 774/721TC

XXXX-XX-XX Bestell-Nr. 71	Schlauch I.D.				Anschluß	A	B	E	F
	DN	Zoll	Size	mm		mm	mm	mm	mm
11971-8-8	12	1/2	-8	12,7	1/2	75	40	41	30
11971-12-10	16	5/8	-10	15,9	3/4	75	43	36	38
11971-12-12	20	3/4	-12	19,1	3/4	89	50	58	38
11971-16-12	20	3/4	-12	19,1	1	90	50	58	45
11971-16-16	25	1	-16	25,4	1	113	72	60	45
11971-20-16	25	1	-16	25,4	1-1/4	113	68	70	51
11971-24-16	25	1	-16	25,4	1-1/2	113	72	60	60
11971-16-20	32	1-1/4	-20	31,8	1	130	82	90	45
11971-20-20	32	1-1/4	-20	31,8	1-1/4	130	82	90	51
11971-24-20	32	1-1/4	-20	31,8	1-1/2	121	79	67	60
11971-24-24	40	1-1/2	-24	38,1	1-1/2	161	101	79	60
11971-32-32	50	2	-32	50,8	2	203	138	115	71

SAE Flanschhälften finden Sie im Kapitel Eb.
Armaturen mit Standard O-Ring können bei einem Temperaturbereich von -30 °C bis +150 °C eingesetzt werden.
O-Ring Maße und Artikelnummern finden Sie im Kapitel Eb. Spezial O-Ringe erhalten Sie auf Anfrage.
Material: Stahl, Chrom (VI)-frei

Alle in der jeweils gültigen Preisliste fettgedruckten Teile sind ab Lager lieferbar.
Technische Änderungen vorbehalten.

6A – SAE Code 62 – Flanschbund gerade

ISO 12151-3-S-S – SFS – 6000 psi

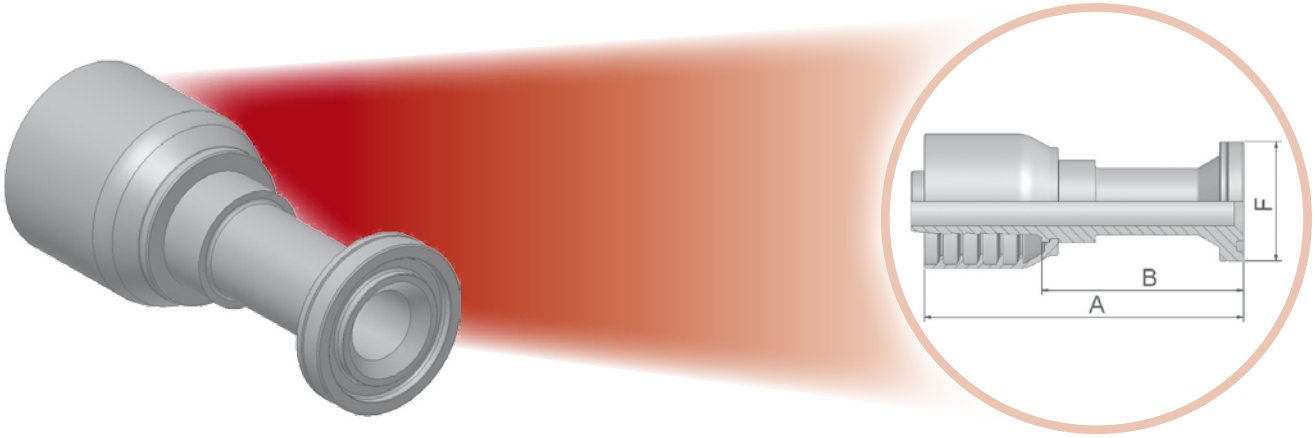

Geprüfte Armaturenserie für Schlauchtypen:

71 — 774/721TC

XXXX-XX-XX Bestell-Nr. 71	Schlauch I.D.				Anschluß	A	B	F
	DN	Zoll	Size	mm		mm	mm	mm
16A71-8-8	12	1/2	-8	12,7	1/2	103	68	32
16A71-12-12	20	3/4	-12	19,1	3/4	105	66	41
16A71-16-12	20	3/4	-12	19,1	1	110	70	48
16A71-16-16	25	1	-16	25,4	1	127	82	48
16A71-20-16	25	1	-16	25,4	1-1/4	127	82	54
16A71-20-20	32	1-1/4	-20	31,8	1-1/4	130	83	54
16A71-24-20	32	1-1/4	-20	31,8	1-1/2	131	84	64
16A71-24-24	40	1-1/2	-24	38,1	1-1/2	163	107	64
16A71-32-32	50	2	-32	50,8	2	187	133	79

SAE Flanschhälften finden Sie im Kapitel Eb.
Armaturen mit Standard O-Ring können bei einem Temperaturbereich von -30 °C bis +150 °C eingesetzt werden.
O-Ring Maße und Artikelnummern finden Sie im Kapitel Eb. Spezial O-Ringe erhalten Sie auf Anfrage.
Material: Stahl, Chrom (VI)-frei

Alle in der jeweils gültigen Preisliste fettgedruckten Teile sind ab Lager lieferbar.
Technische Änderungen vorbehalten.

6F – SAE-Flanschbund – schwere Ausführung – 45° Bogen

ISO 12151-3-E45-S – SFS 45° – 6000 psi

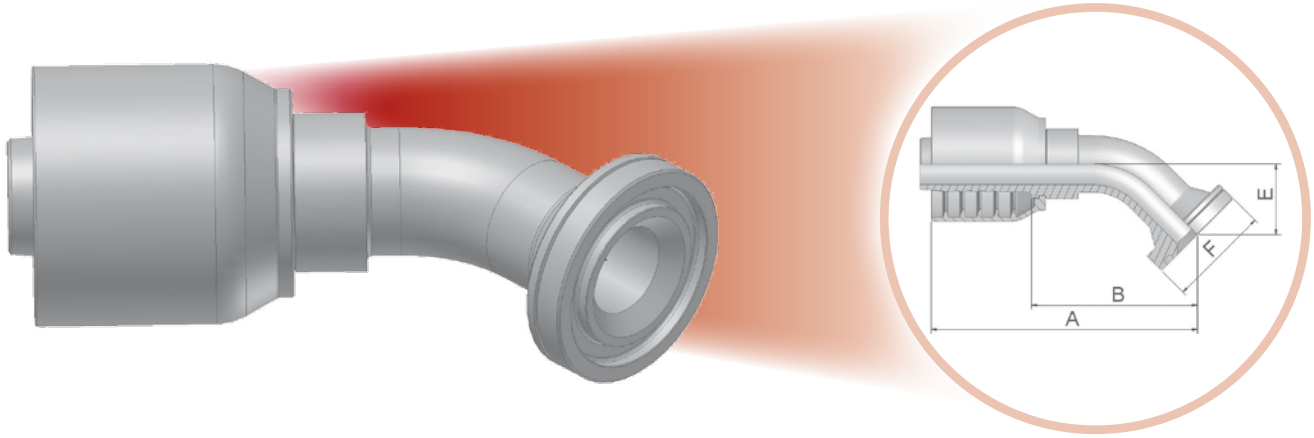

Geprüfte Armaturenserie für Schlauchtypen:

XXXX-XX-XX Bestell-Nr. 71	Schlauch I.D.				Anschluß	A	B	E	F
	DN	Zoll	Size	mm		mm	mm	mm	mm
16F71-8-8	12	1/2	-8	12,7	1/2	81	46	19	32
16F71-12-12	20	3/4	-12	19,1	3/4	105	66	26	41
16F71-16-12	20	3/4	-12	19,1	1	101	62	26	48
16F71-12-16	25	1	-1	25,4	3/4	118	73	27	41
16F71-16-16	25	1	-16	25,4	1	117	77	27	48
16F71-20-16	25	1	-16	25,4	1-1/4	117	70	31	54
16F71-20-20	32	1-1/4	-20	31,8	1-1/4	141	94	38	54
16F71-24-20	32	1-1/4	-20	31,8	1-1/2	141	94	38	64
16F71-24-24	40	1-1/2	-24	38,1	1-1/2	173	113	44	64
16F71-32-32	50	2	-32	50,8	2	198	144	52	79

SAE Flanschhälften finden Sie im Kapitel Eb.
Armaturen mit Standard O-Ring können bei einem Temperaturbereich von -30 °C bis +150 °C eingesetzt werden.
O-Ring Maße und Artikelnummern finden Sie im Kapitel Eb. Spezial O-Ringe erhalten Sie auf Anfrage.
Material: Stahl, Chrom (VI)-frei

Alle in der jeweils gültigen Preisliste fettgedruckten Teile sind ab Lager lieferbar.
Technische Änderungen vorbehalten.

6N – SAE-Flanschbund – schwere Ausführung – 90° Bogen

ISO 12151-3 – E90S-S – SFS 90°

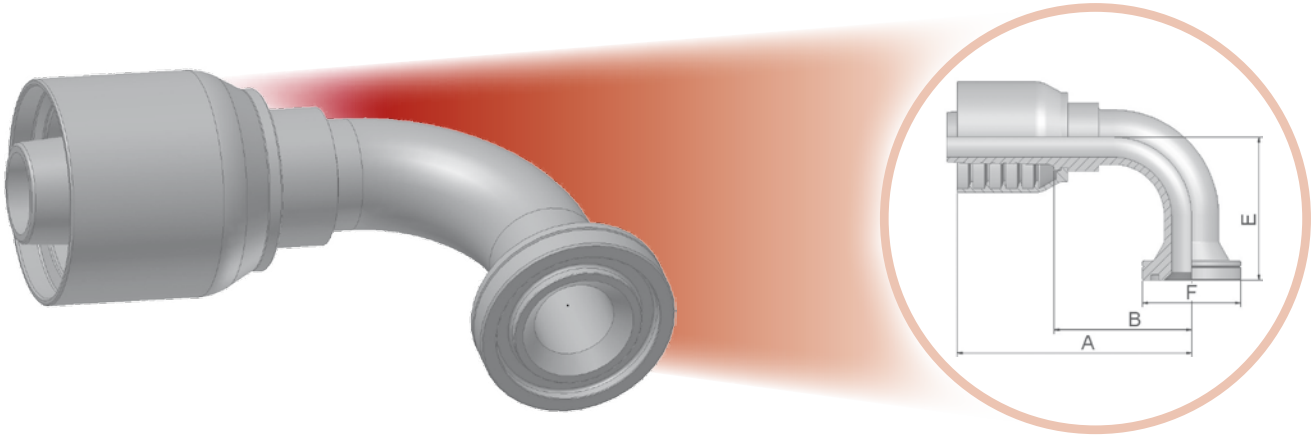

Geprüfte Armaturenserie für Schlauchtypen:

71 — 774/721TC

XXXX-XX-XX Bestell-Nr. 71	Schlauch I.D.				Anschluß	A	B	E	F
	DN	Zoll	Size	mm		mm	mm	mm	mm
16N71-8-8	12	1/2	-1	12,7	1/2	74	39	41	32
16N71-8-12	20	3/4	-12	19,1	1/2	81	42	54	32
16N71-12-12	20	3/4	-12	19,1	3/4	98	59	54	41
16N71-16-12	20	3/4	-12	19,1	1	93	53	53	48
16N71-12-16	25	1	-16	25,4	3/4	113	66	57	41
16N71-16-16	25	1	-16	25,4	1	111	64	70	48
16N71-20-16	25	1	-16	25,4	1-1/4	115	68	61	54
16N71-20-20	32	1-1/4	-20	31,8	1-1/4	130	82	70	54
16N71-24-20	32	1-1/4	-20	31,8	1-1/2	130	82	70	64
16N71-24-24	40	1-1/2	-24	38,1	1-1/2	161	101	81	64
16N71-32-32	50	2	-32	50,8	2	188	134	114	79

SAE Flanschhälften finden Sie im Kapitel Eb.
Armaturen mit Standard O-Ring können bei einem Temperaturbereich von -30 °C bis +150 °C eingesetzt werden.
O-Ring Maße und Artikelnummern finden Sie im Kapitel Eb. Spezial O-Ringe erhalten Sie auf Anfrage.
Material: Stahl, Chrom (VI)-frei

Alle in der jeweils gültigen Preisliste fettgedruckten Teile sind ab Lager lieferbar.
Technische Änderungen vorbehalten.

JC – ORFS mit Überwurfmutter

ISO 12151-1 – SWSA – SAE J516 – ORFS

Geprüfte Armaturenserie für Schlauchtypen:

XXXX-XX-XX Bestell-Nr. 71	Schlauch I.D.				Gewinde UNF	A	B	H	W
	DN	Zoll	Size	mm		mm	mm	mm	mm
1JC71-10-8-SM	12	1/2	-8	12,7	1x14	59	24	24	30
1JC71-10-10-SM	16	5/8	-10	15,9	1x14	64	24	24	30
1JC71-12-10-SM	16	5/8	-10	15,9	1-3/16x12	68	29	32	36
1JC71-12-12-SM	20	3/4	-12	19,1	1-3/16x12	68	29	32	36
1JC71-16-12-SM	20	3/4	-12	19,1	1-7/16x12	72	33	36	41
1JC71-12-16-SM	25	1	-16	25,4	1-3/16x12	76	31	36	36
1JC71-16-16-SM	25	1	-16	25,4	1-7/16x12	80	35	36	41
1JC71-20-16-SM	25	1	-16	25,4	1-11/16x12	79	34	41	50
1JC71-20-20-SM	32	1-1/4	-20	31,8	1-11/16x12	85	36	50	50
1JC71-24-24-SM	40	1-1/2	-24	38,1	2x12	102	42	50	60

Material: Stahl, Chrom (VI)-frei
SM: Metrische Schlüsselweite

Alle in der jeweils gültigen Preisliste fettgedruckten Teile sind ab Lager lieferbar.
Technische Änderungen vorbehalten.

JS – ORFS mit Überwurfmutter -lange Ausführung

ISO 12151-1-SWSB – SAE J516 – ORFS

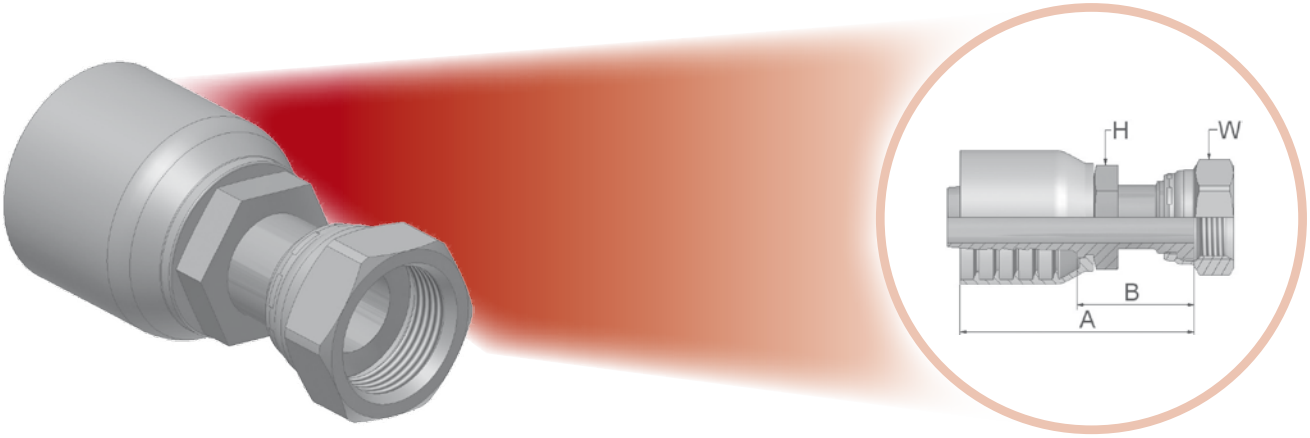

Geprüfte Armaturenserie für Schlauchtypen:

71 — 774/721TC

XXXX-XX-XX Bestell-Nr. 71	Schlauch I.D. DN	Zoll	Size	mm	Gewinde UNF	A mm	B mm	H mm	W mm
1JS71-6-6-SM	10	3/8	-6	9,5	11/16x16	58	29	17	22
1JS71-8-8-SM	12	1/2	-8	12,7	13/16x16	68	33	22	24
1JS71-10-10-SM	16	5/8	-10	15,9	1x14	79	39	24	30
1JS71-10-12-SM	20	3/4	-12	19,1	1x14	78	39	27	30
1JS71-12-12-SM	20	3/4	-12	19,1	1-3/16x12	84	45	30	36
1JS71-16-12-SM	20	3/4	-12	19,1	1-7/16x12	86	47	36	41
1JS71-16-16-SM	25	1	-16	25,4	1-7/16x12	92	51	36	41
1JS71-20-16-SM	25	1	-16	25,4	1-11/16x12	93	47	41	50
1JS71-20-20-SM	32	1-1/4	-20	31,8	1-11/16x12	96	49	46	50
1JS71-24-24-SM	40	1-1/2	-24	38,1	2x12	118	58	50	60

Material: Stahl, Chrom (VI)-frei
SM: Metrische Schlüsselweite

Alle in der jeweils gültigen Preisliste fettgedruckten Teile sind ab Lager lieferbar.
Technische Änderungen vorbehalten.

J7 – ORFS mit Überwurfmutter – 45° Bogen

ISO 12151-1-SWE45 – SAE J516 – ORFS 45°

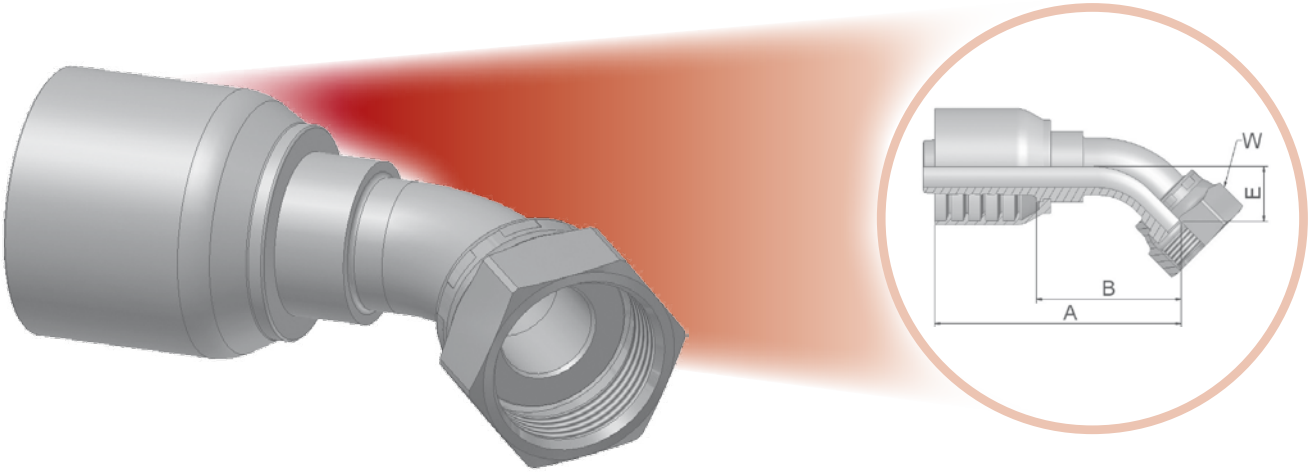

Geprüfte Armaturenserie für Schlauchtypen:

71 — 774/721TC

XXXX-XX-XX Bestell-Nr. 71	Schlauch I.D. DN	Zoll	Size	mm	Gewinde UNF	A mm	B mm	E mm	W mm
1J771-6-6-SM	10	3/8	-6	9,5	11/16x16	62	33	11	22
1J771-8-8-SM	12	1/2	-8	12,7	13/16x16	72	37	15	24
1J771-10-8-SM	12	1/2	-8	12,7	1x14	81	46	17	30
1J771-12-10-SM	16	5/8	-10	15,9	1-3/16x12	90	53	21	36
1J771-12-12-SM	20	3/4	-12	19,1	1-3/16x12	92	53	21	36
1J771-16-12-SM	20	3/4	-12	19,1	1-7/16x12	95	56	24	41
1J771-16-16-SM	25	1	-16	25,4	1-7/16x12	112	66	24	41
1J771-20-20-SM	32	1-1/4	-20	31,8	1-11/16x12	130	82	27	50
1J771-24-24-SM	40	1-1/2	-24	38,1	2x12	169	109	40	60

Material: Stahl, Chrom (VI)-frei
SM: Metrische Schlüsselweite

Alle in der jeweils gültigen Preisliste fettgedruckten Teile sind ab Lager lieferbar.
Technische Änderungen vorbehalten.

J9 – ORFS mit Überwurfmutter – 90° Bogen

ISO 12151-1-SWES – SAE J516 – ORFS 90°

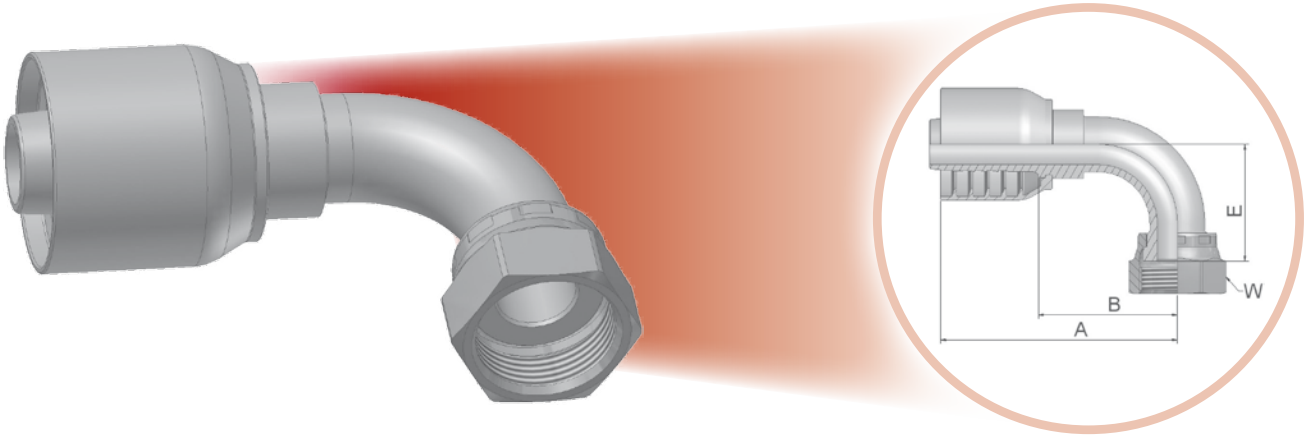

Geprüfte Armaturenserie für Schlauchtypen:

71 — 774/721TC

XXXX-XX-XX Bestell-Nr. 71	Schlauch I.D.				Gewinde UNF	A	B	E	W
	DN	Zoll	Size	mm		mm	mm	mm	mm
1J971-6-6-SM	10	3/8	-6	9,5	11/16x16	58	29	23	22
1J971-8-8-SM	12	1/2	-8	12,7	13/16x16	70	35	29	24
1J971-10-8-SM	12	1/2	-8	12,7	1x14	73	38	32	30
1J971-10-10-SM	16	5/8	-10	15,9	1x14	78	39	33	30
1J971-12-12-SM	20	3/4	-12	19,1	1-3/16x12	89	50	48	36
1J971-16-16-SM	25	1	-16	25,4	1-7/16x12	111	64	56	41
1J971-20-20-SM	32	1-1/4	-20	31,8	1-11/16x12	130	83	64	50
1J971-24-20-SM	32	1-1/4	-20	31,8	2x12	130	82	70	60

Material: Stahl, Chrom (VI)-frei
SM: Metrische Schlüsselweite

Alle in der jeweils gültigen Preisliste fettgedruckten Teile sind ab Lager lieferbar.
Technische Änderungen vorbehalten.

XU – Komatsu 30° Dichtkonus mit Überwurfmutter

JIS B 8363

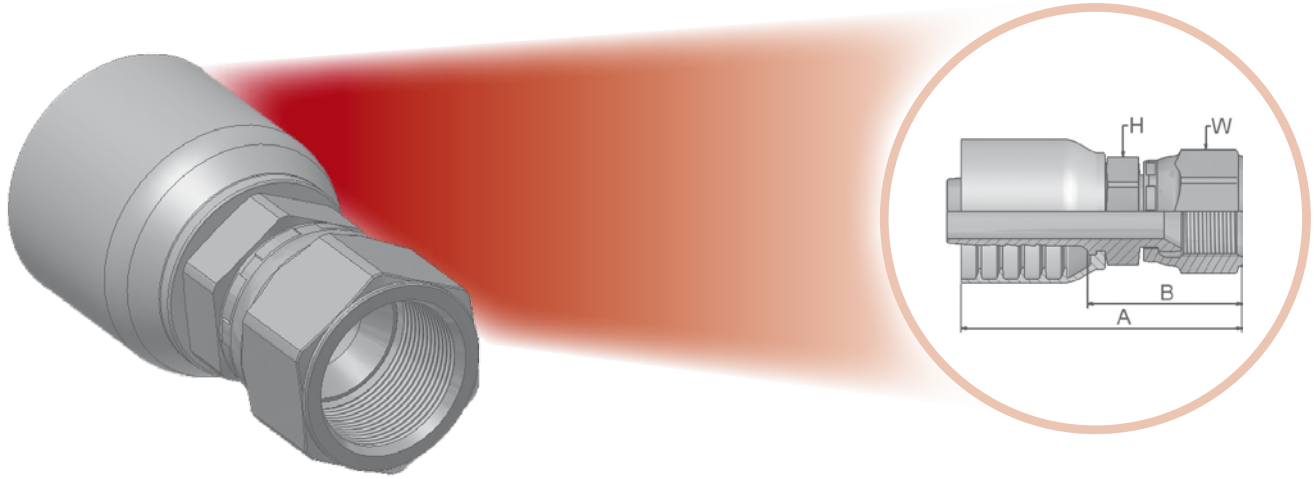

Geprüfte Armaturenserie für Schlauchtypen:

XXXX-XX-XX Bestell-Nr. 71	Schlauch I.D.				Gewinde metrisch	A	B	H	W
	DN	Zoll	Size	mm		mm	mm	mm	mm
1XU71-10-10	16	5/8	-10	15,9	M24x1,5	67	28	30	32
1XU71-12-12	20	3/4	-12	19,1	M30x1,5	68	28	36	36
1XU71-16-16	25	1	-16	25,4	M33x1,5	82	35	36	41
1XU71-20-20	32	1-1/4	-20	31,8	M36x1,5	106	64	46	46
1XU71-24-24	40	1-1/2	-24	38,1	M42x1,5	125	71	55	55

Material: Stahl, Chrom (VI)-frei

Alle in der jeweils gültigen Preisliste fettgedruckten Teile sind ab Lager lieferbar.
Technische Änderungen vorbehalten.

Armaturen Übersicht Serie 73

DIN	CA DKOL	CE DKOL 45°	CF DKOL 90°	D0 CEL	C0 DKM oder DKLL	C3 DKL	C4 DKL 45°
	C5 DKL 90°	1D BEL	DD BEL 45°	5D BEL 90°	C9 Dd-1 DKOS	0C Dd-2 DKOS 45°	1C Dd-3 DKOS 90°
	D2 Dd-4 CES	C6 DKS	3D BES	49 Ringauge metrisch	9B Dichtkopf mit Überwurfmutter 45° Winkelstück	9C 90° Winkelstück	
BSP	92 Dd-5 DKR	B1 Dd-6 DKR 45°	B2 Dd-7 DKR 90°	B4 DKR 90° (Kompakt)	EA DKOR	EB DKOR 45°	EC DKOR 90°
	D9 Dd-8 AGR	91 AGR-K	B5 Dichtbund mit BSP Überwurfmutter (flachdichtend)	34 Rohrstutzen			
SAE	01 Dd-9 AGN	02 NPTF Innengewinde Gerade	03 Dd-10 AGJ	04 Gewindezapfen SAE 45°	05 SAE Einschraubzapfen mit O-Ring	06 Dd-11 68 DKJ	08 AGS
	13 NPTF Einschraubzapfen drehbar	33 Gewindezapfen JIC 37° 45° Bogen	37 Dd-12 3V DKJ 45°	39 Dd-13 3W DKJ 90°	41 3Y DKJ 90° L	L9 DKJ 90° M	93 SAE JIC 37° Dichtkonus mit Überwurfmutter 90° Kompaktbogen
Flansch	15 Dd-14 4A SFL	16 SFL 22.5°	17 Dd-15 4F SFL 45°	19 Dd-16 4N SFL 90°	6A Dd-17 SFS	6F Dd-18 SFS 45°	6N Dd-19 SFS 90°
	89 SFL 90° - lang	XA Caterpillar Flanschbund gerade	XF Caterpillar Flanschbund 45° Bogen	XG Caterpillar Flanschbund 60° Bogen	XN Caterpillar Flanschbund 90° Bogen		

ORFS	**JC** Dd-20 ORFS - kurz	**JS** Dd-21 ORFS - lang	**J7** Dd-22 ORFS 45°	**J9** Dd-23 ORFS Überwurfmutter 90°	**J1** ORFS 90° – extra lang	**J5** ORFS 90° – lang	**JM** Dd-24 ORFS Gewindezapfen
	JD ORFS-Gewindezapfen Schottverschraubung mit O-Ring						
JIS	**FU** GUI	**GU** GUO	**MU** JIS 30° Dichtkonus mit Überwurfmutter metrisch	**MZ** JIS 30° Dichtkonus mit Überwurfmutter metrisch – 90° Bogen	**UT** JIS-Einschraubzapfen BSP mit 60° Dichtkonus		
Französische Reihe	**FG** Einschraubzapfen frz. Gas Reihe	**F2** Dichtkopf mit Überwurfmutter frz. Gas Reihe	**F4** Dichtkopf mit Überwurfmutter frz. Gas Reihe	**F6** Anschlußzapfen frz. metrische Reihe	**F9** Dichtkopf mit Überwurfmutter frz. metrische Reihe	**FA** Anschlußzapfen frz. metrische Reihe	
Hochdruckreiniger	**CW** Waschgeräteanschluss	**PW** Waschgeräteanschluss	**NW** Waschgeräteanschluss				

sonstige	**XU** Komatsu 30° Dichtkonus mit Überwurfmutter	**XY** Komatsu 30° Dichtkonus mit Überwurfmutter 90° Bogen	**DK** Gewindezapfen Schottverschraubung leichte Reihe	**DX** Dichtkopf mit O-Ring und Überwurfmutter leichte Reihe	**FF** Metru-Lok Dichtkopf	**AF** Einschraubzapfen zylindrisches BSP-Gewinde mit O-Ring Dichtung	**NM** Zöll. Einschraubzapfen ED-Dichtung
	YW Rohrstutzen metrisch – A-Lok	**VW121** Dichtkopf mit BSP Überwurfmutter VW-Norm 39-V-16 631	**82** Push-Lok Verbinder	**DP** Stecknippel – Verteiler	**DR** Stecknippel – Verteiler	**5C** Dichtkopf für 60° Konus	**6C** Dichtkopf für 60° Konus 45° Winkelstück
	7C Dichtkopf für 60° Konus 90° Winkelstück	**5S** Dichtkopf mit Überwurfmutter und O-Ring kurzer Pilot	**5H** Dichtkopf mit Überwufmutter und O-Ring drehbar – 45° Bogen kurzer Pilot	**5T** Dichtkopf mit Überwurfmutter und O-Ring drehbar – 90° Bogen kurzer Pilot	**59PT** Dichtkopf mit Überwurfmutter und O-Ring drehbar – langer Pilot mit Ansatz für R134a	**5LPT** Dichtkopf mit Überwurfmutter und O-Ring – drehbar 90° Bogen – langer Pilot mit Ansatz bei 180° für R134a	**T1** Gewindezapfen mit O-Ring

C9 – Dichtkegel mit Überwurfmutter und O-Ring – schwere Reihe

ISO 12151-2-SWS-S – DKOS

Geprüfte Armaturenserie für Schlauchtypen:

XXXX-XX-XX Bestell-Nr. 73	Schlauch I.D.				Gewinde metrisch	Rohr A.D.	A	B	W
	DN	Zoll	Size	mm		mm	mm	mm	mm
1C973-20-12	20	3/4	-12	19,1	M30x2	20	81	33	36
1C973-25-12	20	3/4	-12	19,1	M36x2	25	80	32	46
1C973-20-16	25	1	-16	25,4	M30x2	20	86	36	36
1C973-25-16	25	1	-16	25,4	M36x2	25	87	36	46
1C973-30-16	25	1	-16	25,4	M42x2	30	87	36	50
1C973-30-20	32	1-1/4	-20	31,8	M42x2	30	106	42	50
1C973-38-20	32	1-1/4	-20	31,8	M52x2	38	102	35	60
1C973-38-24	40	1-1/2	-24	38,1	M52x2	38	105	42	60

Armaturen mit Standard O-Ring können bei einem Temperaturbereich von -30 °C bis +150 °C eingesetzt werden.
O-Ring Maße und Artikelnummern finden Sie im Kapitel Eb. Spezial O-Ringe erhalten Sie auf Anfrage.
Material: Stahl, Chrom (VI)-frei

Alle in der jeweils gültigen Preisliste fettgedruckten Teile sind ab Lager lieferbar.
Technische Änderungen vorbehalten.

OC – Dichtkegel mit Überwurfmutter – O-Ring – schwere Reihe – 45° Bogen

ISO 12151-2-SWE45-S – DKOS 45°

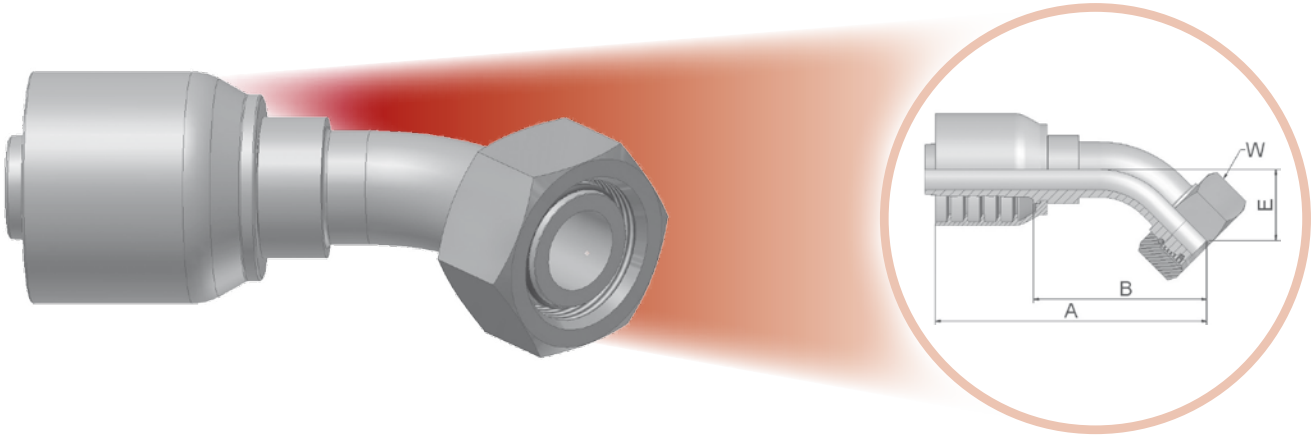

Geprüfte Armaturenserie für Schlauchtypen:

73 — 731

Bestell-Nr. 73	Schlauch I.D. DN	Zoll	Size	mm	Gewinde metrisch	Rohr A.D. mm	A mm	B mm	E mm	W mm
10C73-20-12	20	3/4	-12	19,1	M30x2	20	112	64	28	36
10C73-25-12	20	3/4	-12	19,1	M36x2	25	113	65	29	46
10C73-30-16	25	1	-16	25,4	M42x2	30	131	81	34	50
10C73-38-20	32	1-1/4	-20	31,8	M52x2	38	161	97	37	60

Armaturen mit Standard O-Ring können bei einem Temperaturbereich von -30 °C bis +150 °C eingesetzt werden.
O-Ring Maße und Artikelnummern finden Sie im Kapitel Eb. Spezial O-Ringe erhalten Sie auf Anfrage.
Material: Stahl, Chrom (VI)-frei

Alle in der jeweils gültigen Preisliste fettgedruckten Teile sind ab Lager lieferbar.
Technische Änderungen vorbehalten.

1C – Dichtkegel mit Überwurfmutter – O-Ring – schwere Reihe – 90° Bogen

ISO 12151-2-SWE-S – DKOS 90°

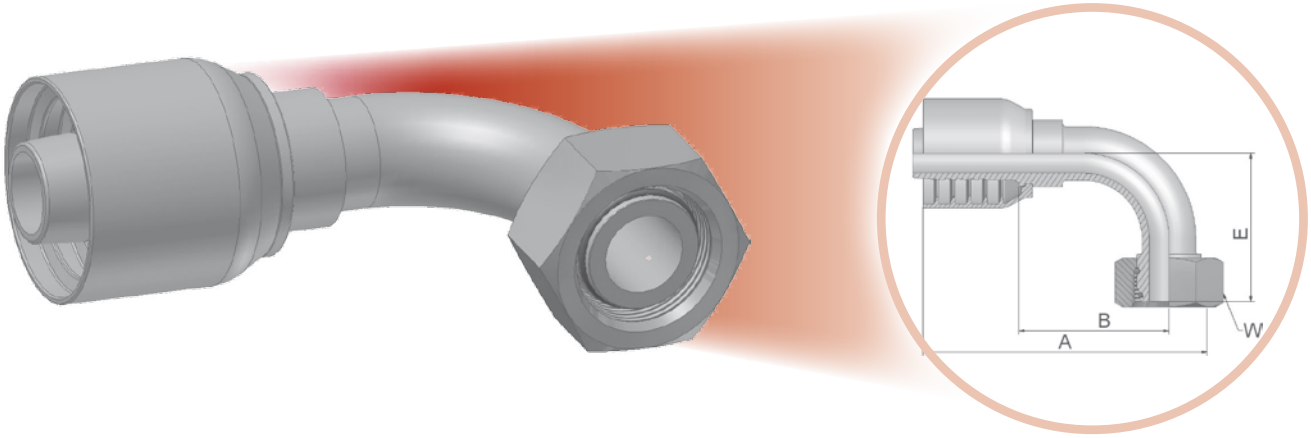

Geprüfte Armaturenserie für Schlauchtypen:

XXXX-XX-XX Bestell-Nr. 73	Schlauch I.D.				Gewinde metrisch	Rohr A.D.	A	B	E	W
	DN	Zoll	Size	mm		mm	mm	mm	mm	mm
11C73-20-12	20	3/4	-12	19,1	M30x2	20	101	53	57	36
11C73-25-12	20	3/4	-12	19,1	M36x2	25	101	52	59	46
11C73-25-16	25	1	-16	25,4	M36x2	25	122	71	70	46
11C73-30-16	25	1	-16	25,4	M42x2	30	122	72	73	50
11C73-30-20	32	1-1/4	-20	31,8	M42x2	30	138	73	74	50
11C73-38-20	32	1-1/4	-20	31,8	M52x2	38	151	87	78	60

Armaturen mit Standard O-Ring können bei einem Temperaturbereich von -30 °C bis +150 °C eingesetzt werden.
O-Ring Maße und Artikelnummern finden Sie im Kapitel Eb. Spezial O-Ringe erhalten Sie auf Anfrage.
Material: Stahl, Chrom (VI)-frei

Alle in der jeweils gültigen Preisliste fettgedruckten Teile sind ab Lager lieferbar.
Technische Änderungen vorbehalten.

D2 – Gewindezapfen – schwere Reihe

ISO 12151-2-S-S – CES

Geprüfte Armaturenserie für Schlauchtypen:

XXXX-XX-XX Bestell-Nr. 73	Schlauch I.D.				Gewinde metrisch	Rohr A.D.	A	B	H
	DN	Zoll	Size	mm		mm	mm	mm	mm
1D273-20-12	20	3/4	-12	19,1	M30x2	20	84	35	30
1D273-25-12	20	3/4	-12	19,1	M36x2	25	86	37	36
1D273-30-16	25	1	-16	25,4	M42x2	30	94	42	46
1D273-38-20	32	1-1/4	-20	31,8	M52x2	38	112	46	55

Material: Stahl, Chrom (VI)-frei

Alle in der jeweils gültigen Preisliste fettgedruckten Teile sind ab Lager lieferbar.
Technische Änderungen vorbehalten.

92 – Dichtkopf mit BSP Überwurfmutter

BS5200-A – DKR

Geprüfte Armaturenserie für Schlauchtypen:

XXXX-XX-XX Bestell-Nr. 73	Schlauch I.D.				Gewinde BSP	A	B	W
	DN	Zoll	Size	mm		mm	mm	mm
19273-12-12	20	3/4	-12	19,1	3/4x14	77	29	32
19273-16-16	25	1	-16	25,4	1x11	89	38	41
19273-20-20	32	1-1/4	-20	31,8	1-1/4x11	101	37	50
19273-24-24	40	1-1/2	-24	38,1	1-1/2x11	100	37	55
19273-32-32	50	2	-32	50,8	2x11	113	38	70

Material: Stahl, Chrom (VI)-frei

Alle in der jeweils gültigen Preisliste fettgedruckten Teile sind ab Lager lieferbar.
Technische Änderungen vorbehalten.

B1 – Dichtkopf mit BSP-Überwurfmutter – 45° Bogen

BS 5200-D – DKR 45°

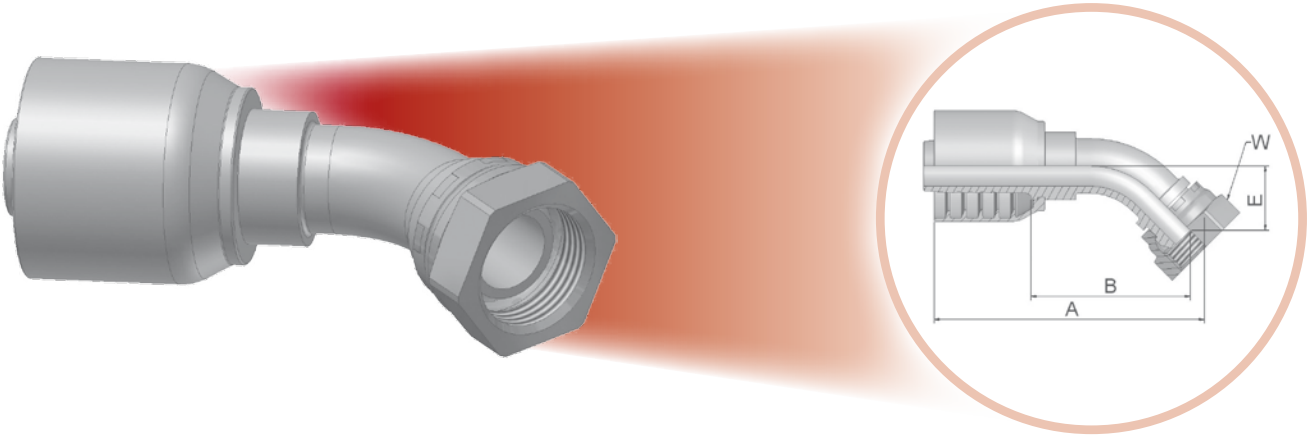

Geprüfte Armaturenserie für Schlauchtypen:

XXXX-XX-XX Bestell-Nr. 73	Schlauch I.D.				Gewinde BSP	A	B	E	W
	DN	Zoll	Size	mm		mm	mm	mm	mm
1B173-12-12	20	3/4	-12	19,1	3/4x14	110	62	26	32
1B173-16-16	25	1	-16	25,4	1x11	136	84	39	41
1B173-20-20	32	1-1/4	-20	31,8	1-1/4x11	169	105	44	50
1B173-24-24	40	1-1/2	-24	38,1	1-1/2x11	172	109	38	55
1B173-32-32	50	2	-32	50,8	2x11	229	157	50	70

Material: Stahl, Chrom (VI)-frei

Alle in der jeweils gültigen Preisliste fettgedruckten Teile sind ab Lager lieferbar.
Technische Änderungen vorbehalten.

B2 – Dichtkopf mit BSP-Überwurfmutter – 90° Bogen

BS 5200-B – DKR 90°

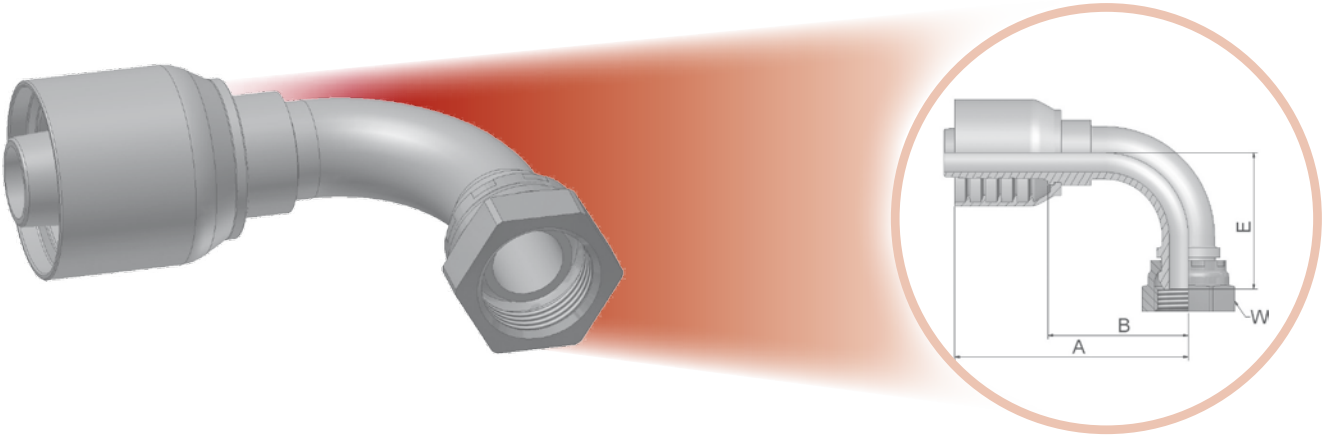

Geprüfte Armaturenserie für Schlauchtypen:

XXXX-XX-XX Bestell-Nr. 73	Schlauch I.D.				Gewinde BSP	A	B	E	W
	DN	Zoll	Size	mm		mm	mm	mm	mm
1B273-12-12	20	3/4	-12	19,1	3/4x14	106	58	55	32
1B273-16-16	25	1	-16	25,4	1x11	121	70	76	41
1B273-20-20	32	1-1/4	-20	31,8	1-1/4x11	151	87	80	50
1B273-24-24	40	1-1/2	-24	38,1	1-1/2x11	166	103	103	55
1B273-32-32	50	2	-32	50,8	2x11	229	157	149	70

Material: Stahl, Chrom (VI)-frei

Alle in der jeweils gültigen Preisliste fettgedruckten Teile sind ab Lager lieferbar.
Technische Änderungen vorbehalten.

D9 – BSP-Einschraubzapfen – zylindrisch

BS5200 – AGR

Geprüfte Armaturenserie für Schlauchtypen:

Bestell-Nr. 73	Schlauch I.D. DN	Zoll	Size	mm	Gewinde BSP	A mm	B mm	H mm
1D973-12-12	20	3/4	-12	19,1	3/4x14	87	38	32
1D973-16-16	25	1	-16	25,4	1x11	95	43	41
1D973-20-20	32	1-1/4	-20	31,8	1-1/14x11	114	47	50
1D973-24-24	40	1-1/2	-24	38,1	1-1/2x11	114	49	55
1D973-32-32	50	2	-32	50,8	2x11	129	58	70

Material: Stahl, Chrom (VI)-frei

Alle in der jeweils gültigen Preisliste fettgedruckten Teile sind ab Lager lieferbar.
Technische Änderungen vorbehalten.

01 – NPTF Einschraubzapfen

SAE J476A – J516 – AGN

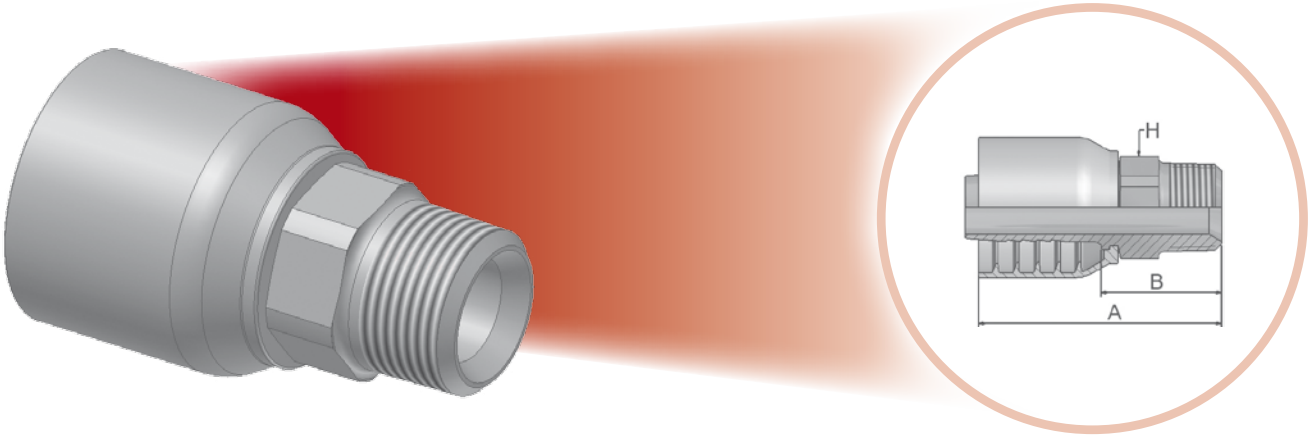

Geprüfte Armaturenserie für Schlauchtypen:

XXXX-XX-XX Bestell-Nr. 73	Schlauch I.D.				Gewinde NPTF	A	B	H
	DN	Zoll	Size	mm		mm	mm	mm / *Zoll*
10173-12-12-SM	20	3/4	-12	19,1	3/4x14	90	42	30
10173-16-16	25	1	-16	25,4	1x11-1/2	100	51	*1-3/8*
10173-20-20-SM	32	1.1/4	-20	31,8	1-1/4x11-1/2	125	61	46
10173-24-24-SM	40	1-1/2	-24	38,1	1-1/2x11-1/2	124	61	50
10173-32-32	50	2	-32	50,8	2x11-1/2	141	73	*2-1/2*

Material: Stahl, Chrom (VI)-frei

Alle in der jeweils gültigen Preisliste fettgedruckten Teile sind ab Lager lieferbar.
Technische Änderungen vorbehalten.

03 – Gewindezapfen SAE (JIC) 37°

ISO12151-5-S – AGJ

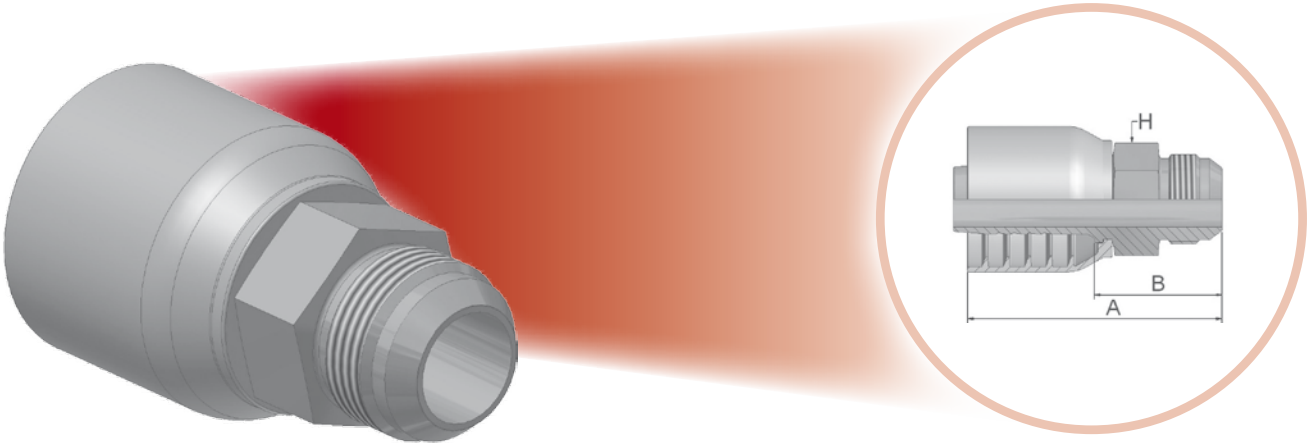

Geprüfte Armaturenserie für Schlauchtypen:

XXXX-XX-XX Bestell-Nr. 73	Schlauch I.D.				Gewinde UNF	A	B	H
	DN	Zoll	Size	mm		mm	mm	mm / *Zoll*
10373-12-12-SM	20	3/4	-12	19,1	1-1/16x12	89	41	30
10373-16-12-SM	20	3/4	-12	19,1	1-5/16x12	91	43	36
10373-16-16-SM	25	1	-16	25,4	1-5/16x12	97	47	36
10373-20-16	25	1	-16	25,4	1-5/8x12	102	52	46
10373-20-20-SM	32	1-1/4	-20	31,8	1-5/8x12	118	54	46
10373-24-20	32	1-1/4	-20	31,8	1-7/8x12	118	54	*2“*
10373-24-24-SM	40	1-1/2	-24	38,1	1-7/8x12	122	59	50
10373-32-32-SM	50	2	-32	50,8	2-1/2x12	143	72	65

Material: Stahl, Chrom (VI)-frei
SM: Metrische Schlüsselweite

Alle in der jeweils gültigen Preisliste fettgedruckten Teile sind ab Lager lieferbar.
Technische Änderungen vorbehalten.

06 – SAE (JIC) 37° Dichtkonus mit Überwurfmutter

ISO12151-5-SWS – DKJ

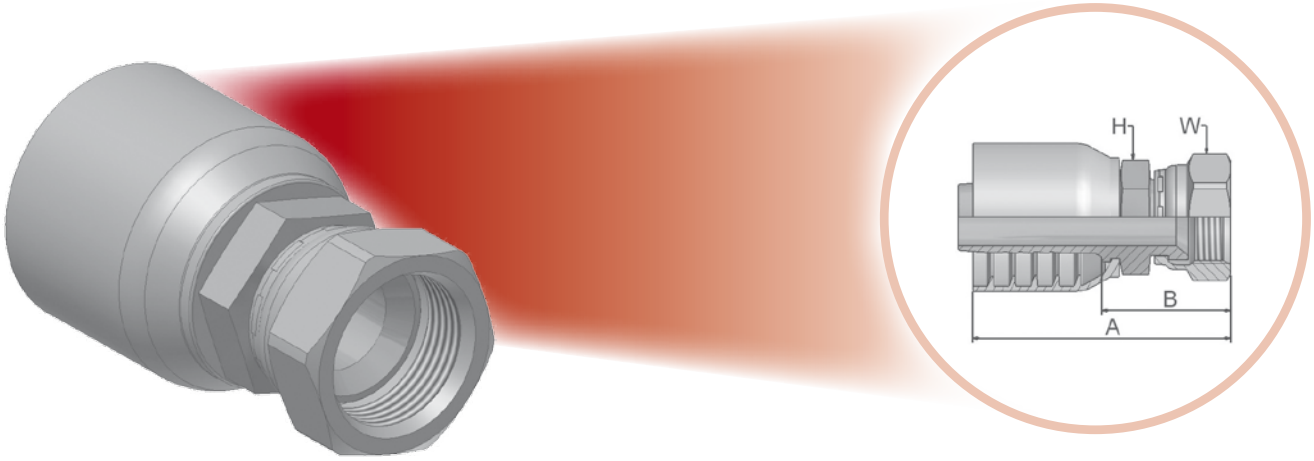

Geprüfte Armaturenserie für Schlauchtypen:

XXXX-XX-XX Bestell-Nr. 73	Schlauch I.D.				Gewinde UNF	A	B	H	W
	DN	Zoll	Size	mm		mm	mm	mm / *Zoll*	mm / *Zoll*
10673-12-12-SM	20	3/4	-12	19,1	1-1/16x12	93	45	30	32
10673-16-12	20	3/4	-12	19,1	1-5/16x12	95	47	*1-3/8*	*1-1/2*
10673-16-16-SM	25	1	-16	25,4	1-5/16x12	103	52	36	41
10673-20-16	25	1	-16	25,4	1-5/8x12	108	60	*1-3/4*	*2“*
10673-20-20-SM	32	1-1/4	-20	31,8	1-5/8x12	125	61	46	55
10673-24-20-SM	32	1-1/4	-20	31,8	1-7/8x12	130	66	50	60
10673-24-24-SM	40	1-1/2	-24	38,1	1-7/8x12	128	66	50	60
10673-32-32	50	2	-32	50,8	2-1/2x12	150	81	*2-1/2*	*2-7/8*

Material: Stahl, Chrom (VI)-frei
SM: Metrische Schlüsselweite

Alle in der jeweils gültigen Preisliste fettgedruckten Teile sind ab Lager lieferbar.
Technische Änderungen vorbehalten.

37 – JIC 37° – Dichtkonus mit Überwurfmutter – 45° Bogen

ISO 12151-5-SWE45 – DKJ 45°

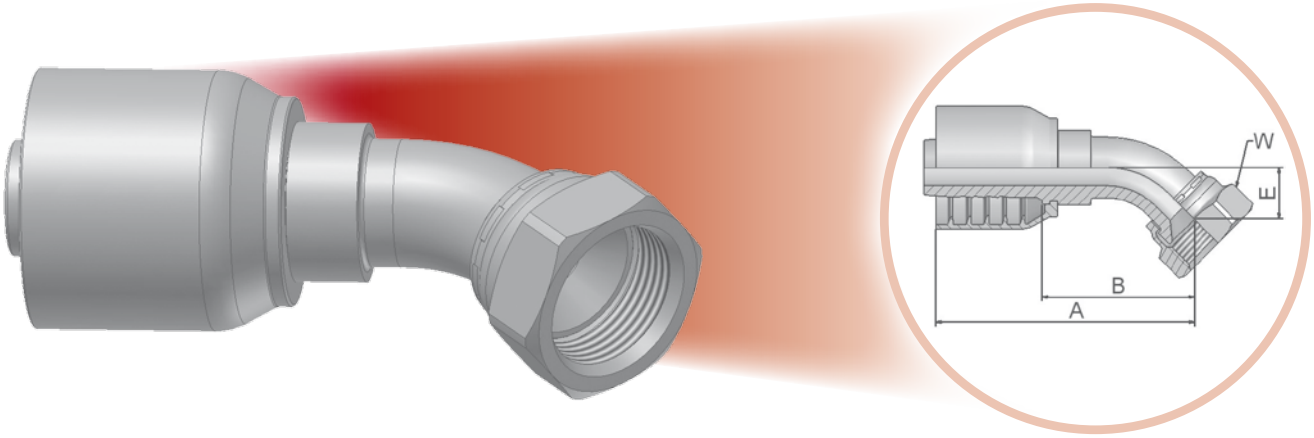

Geprüfte Armaturenserie für Schlauchtypen:

XXXX-XX-XX Bestell-Nr. 73	Schlauch I.D.				Gewinde UNF	A	B	E	W
	DN	Zoll	Size	mm		mm	mm	mm	mm
13773-12-12-SM	20	3/4	-12	19,1	1-1/16x12	104	56	21	32
13773-16-16-SM	25	1	-16	25,4	1-5/16x12	119	69	24	41
13773-20-20-SM	32	1-1/4	-20	31,8	1-5/8x12	172	108	47	55
13773-24-24-SM	40	1-1/2	-24	38,1	1-7/8x12	194	132	58	60
13773-32-32-SM	50	2	-32	50,8	2-1/2x12	251	179	72	75

Material: Stahl, Chrom (VI)-frei
SM: Metrische Schlüsselweite

Alle in der jeweils gültigen Preisliste fettgedruckten Teile sind ab Lager lieferbar.
Technische Änderungen vorbehalten.

39 – SAE JIC 37° Dichtkonus mit Überwurfmutter – 90° Bogen

ISO 12151-5-SWES – DKJ 90°

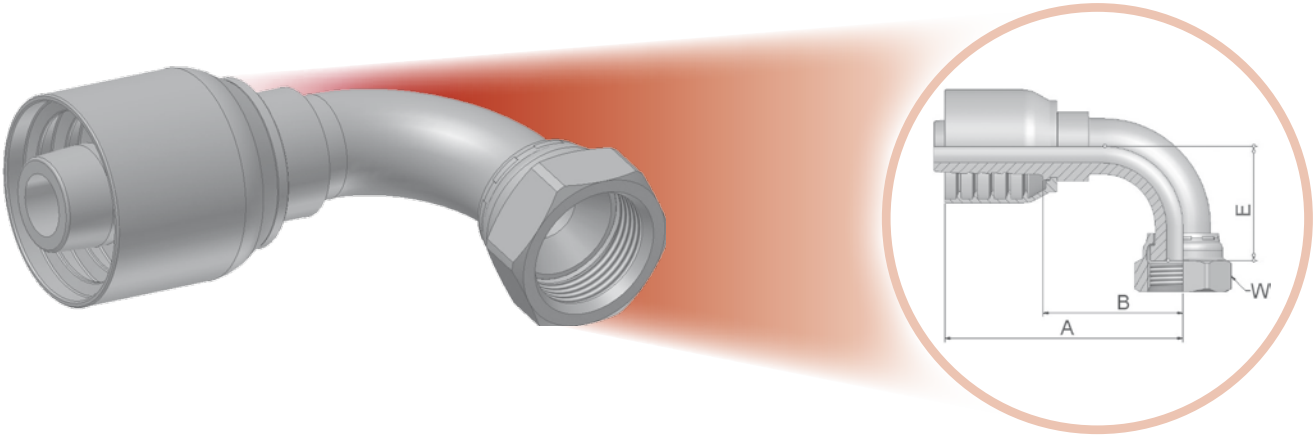

Geprüfte Armaturenserie für Schlauchtypen:

XXXX-XX-XX Bestell-Nr. 73	Schlauch I.D.				Gewinde UNF	A	B	E	W
	DN	Zoll	Size	mm		mm	mm	mm	mm / *Zoll*
13973-12-12	20	3/4	-12	19,1	1-1/16x12	103	59	62	*1-1/2*
13973-16-12	20	3/4	-12	19,1	1-5/16x12	115	94	41	*1-1/2*
13973-16-16-SM	25	1	-16	25,4	1-5/16x12	118	67	56	41
13973-20-20-SM	32	1.1/4	-20	31,8	1-5/8x12	151	87	85	55
13973-24-24-SM	40	1-1/2	-24	38,1	1-7/8x12	194	119	102	60
13973-32-32-SM	50	2	-32	50,8	2-1/2x12	229	157	152	75

Material: Stahl, Chrom (VI)-frei
SM: Metrische Schlüsselweite

Alle in der jeweils gültigen Preisliste fettgedruckten Teile sind ab Lager lieferbar.
Technische Änderungen vorbehalten.

15/4A – Flanschbund – Standard Ausführung

ISO 12151-3-SL – SFL

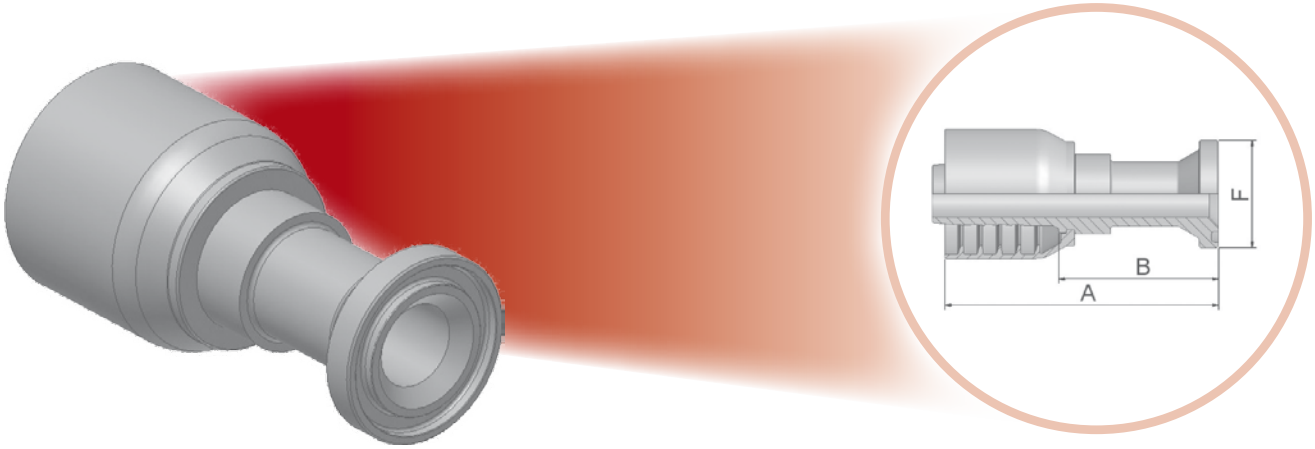

Geprüfte Armaturenserie für Schlauchtypen:

XXXX-XX-XX Bestell-Nr. 73	Schlauch I.D.				Anschluß	A	B	F
	DN	Zoll	Size	mm		mm	mm	mm
11573-12-12	20	3/4	-12	19,1	3/4	110	62	38
11573-16-12	20	3/4	-12	19,1	1	110	62	45
11573-16-16	25	1	-16	25,4	1	117	67	45
11573-16-20	32	1-1/4	-20	31,8	1	133	69	45
14A73-20-16	25	1	-16	25,4	1-1/4	85	34	51
14A73-20-20	32	1-1/4	-20	31,8	1-1/4	141	77	51
14A73-24-20	32	1-1/4	-20	31,8	1-1/2	104	40	60
14A73-24-24	40	1-1/2	-24	38,1	1-1/2	166	103	60
14A73-32-24	40	1-1/2	-24	38,1	2	113	50	71
14A73-32-32	50	2	-32	50,8	2	220	148	71

SAE Flanschhälften finden Sie im Kapitel Eb.
Armaturen mit Standard O-Ring können bei einem Temperaturbereich von -30 °C bis +150 °C eingesetzt werden.
O-Ring Maße und Artikelnummern finden Sie im Kapitel Eb. Spezial O-Ringe erhalten Sie auf Anfrage.
Material: Stahl, Chrom (VI)-frei

Alle in der jeweils gültigen Preisliste fettgedruckten Teile sind ab Lager lieferbar.
Technische Änderungen vorbehalten.

17/4F – SAE Code 61 Flanschbund – 45° Bogen (5000psi)

ISO 12151-3-E45S-L – SFL 45°

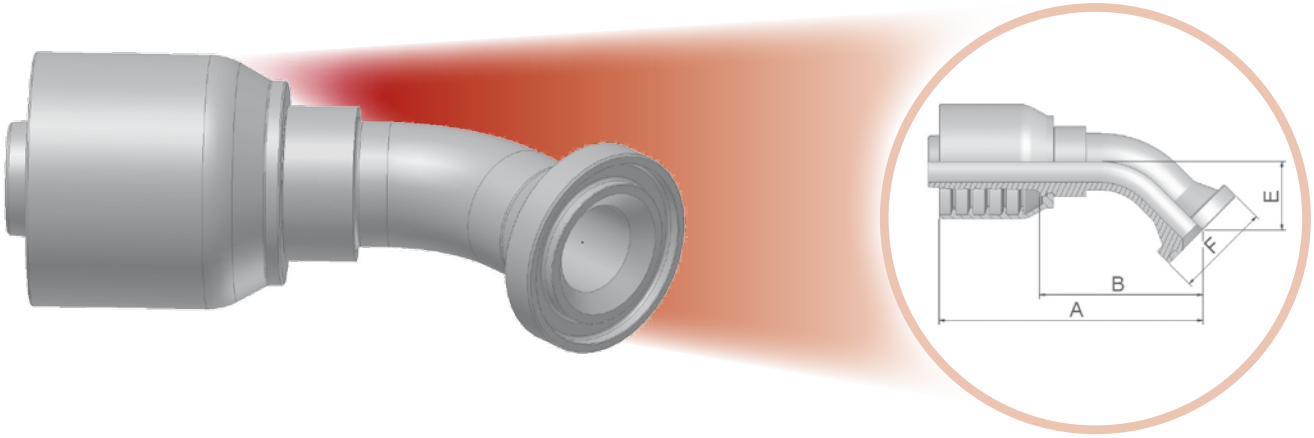

Geprüfte Armaturenserie für Schlauchtypen:

XXXX-XX-XX Bestell-Nr. 73	Schlauch I.D.				Anschluß	A	B	E	F
	DN	Zoll	Size	mm		mm	mm	mm	mm
11773-12-12	20	3/4	-12	19,1	3/4	119	71	27	38
11773-16-12	20	3/4	-12	19,1	1	109	64	26	44
11773-16-16	25	1	-16	25,4	1	127	77	32	45
14F73-20-16	25	1	-16	25,4	1-1/4	136	85	32	51
14F73-20-20	32	1-1/4	-20	31,8	1-1/4	160	96	35	51
14F73-24-20	32	1-1/4	-20	31,8	1-1/2	162	102	38	60
14F73-24-24	40	1-1/2	-24	38,1	1-1/2	178	115	44	60
14F73-32-32	50	2	-32	50,8	2	224	153	62	71

SAE Flanschhälften finden Sie im Kapitel Eb.
Armaturen mit Standard O-Ring können bei einem Temperaturbereich von -30 °C bis +150 °C eingesetzt werden.
O-Ring Maße und Artikelnummern finden Sie im Kapitel Eb. Spezial O-Ringe erhalten Sie auf Anfrage.
Material: Stahl, Chrom (VI)-frei

Alle in der jeweils gültigen Preisliste fettgedruckten Teile sind ab Lager lieferbar.
Technische Änderungen vorbehalten.

19/4N – SAE Code 61 Flanschbund – 90° Bogen (5000 psi)

ISO 12151-3-E90ML – SFL 90°

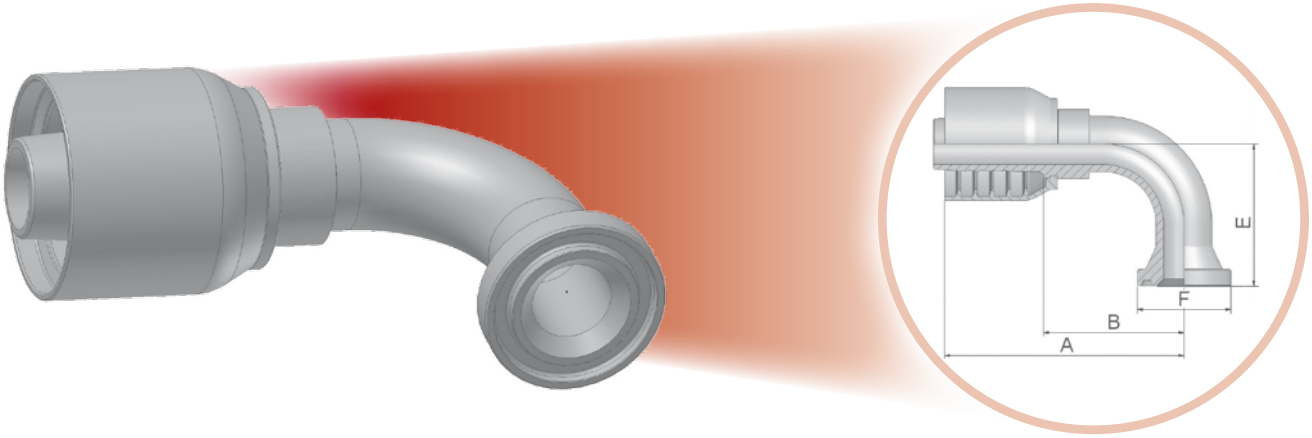

Geprüfte Armaturenserie für Schlauchtypen:

XXXX-XX-XX Bestell-Nr. 73	Schlauch I.D.				Anschluß	A	B	E	F
	DN	Zoll	Size	mm		mm	mm	mm	mm
11973-12-12	20	3/4	-12	19,1	3/4	109	61	58	38
11973-16-12	20	3/4	-12	19,1	1	102	54	58	45
11973-16-16	25	1	-16	25,4	1	118	67	70	45
14N73-20-16	25	1	-16	25,4	1-1/4	128	78	68	51
14N73-20-20	32	1-1/4	-20	31,8	1-1/4	155	91	90	51
14N73-24-20	32	1-1/4	-20	31,8	1-1/2	155	91	90	60
14N73-24-24	40	1-1/2	-24	38,1	1-1/2	166	103	93	60
14N73-32-24	40	1-1/2	-24	38,1	2	166	103	92	71
14N73-32-32	50	2	-32	50,8	2	220	148	133	71

SAE Flanschhälften finden Sie im Kapitel Eb.
Armaturen mit Standard O-Ring können bei einem Temperaturbereich von -30 °C bis +150 °C eingesetzt werden.
O-Ring Maße und Artikelnummern finden Sie im Kapitel Eb. Spezial O-Ringe erhalten Sie auf Anfrage.
Material: Stahl, Chrom (VI)-frei

Alle in der jeweils gültigen Preisliste fettgedruckten Teile sind ab Lager lieferbar.
Technische Änderungen vorbehalten.

6A – SAE Code 62 – Flanschbund gerade

ISO 12151-3-S-S – SFS – 6000 psi

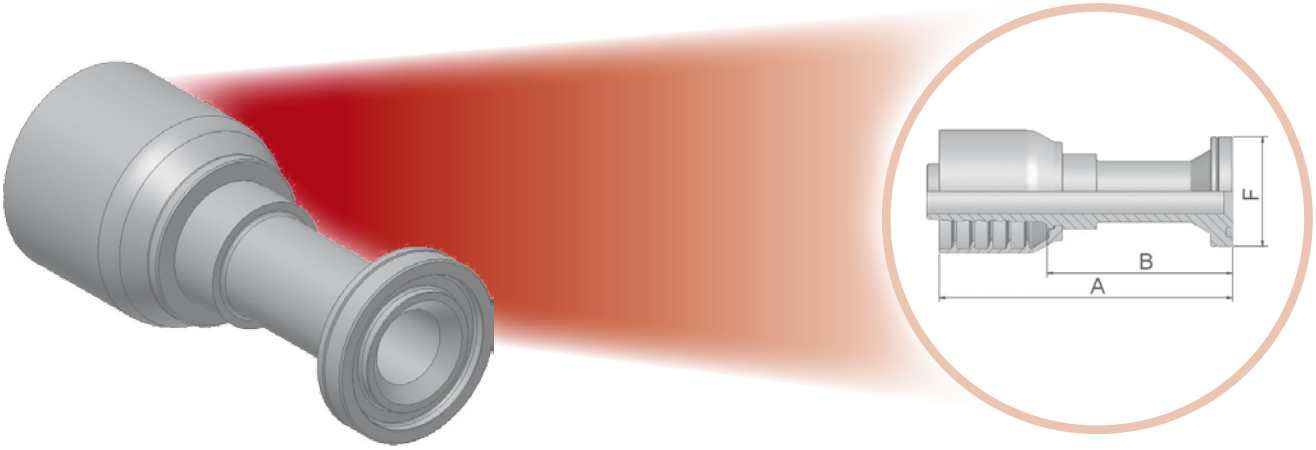

Geprüfte Armaturenserie für Schlauchtypen:

XXXX-XX-XX Bestell-Nr. 73	Schlauch I.D.				Anschluß	A	B	F
	DN	Zoll	Size	mm		mm	mm	mm
16A73-12-12	20	3/4	-12	19,1	3/4	130	82	41
16A73-16-12	20	3/4	-12	19,1	1	135	87	48
16A73-12-16	25	1	-16	25,4	3/4	136	85	41
16A73-16-16	25	1	-16	25,4	1	131	81	48
16A73-20-16	25	1	-16	25,4	1-1/4	142	91	54
16A73-16-20	32	1-1/4	-20	31,8	1	149	85	48
16A73-20-20	32	1-1/4	-20	31,8	1-1/4	149	85	54
16A73-24-20	32	1-1/4	-20	31,8	1-1/2	121	57	64
16A73-20-24	40	1-1/2	-24	38,1	1-1/4	158	96	54
16A73-24-24	40	1-1/2	-24	38,1	1-1/2	166	104	64
16A73-32-24	40	1-1/2	-24	38,1	2	129	66	79
16A73-32-32	50	2	-32	50,8	2	194	122	79

SAE Flanschhälften finden Sie im Kapitel Eb.
Armaturen mit Standard O-Ring können bei einem Temperaturbereich von -30 °C bis +150 °C eingesetzt werden.
O-Ring Maße und Artikelnummern finden Sie im Kapitel Eb. Spezial O-Ringe erhalten Sie auf Anfrage.
Material: Stahl, Chrom (VI)-frei

Alle in der jeweils gültigen Preisliste fettgedruckten Teile sind ab Lager lieferbar.
Technische Änderungen vorbehalten.

6F – SAE-Flanschbund – schwere Ausführung – 45° Bogen

ISO 12151-3-E45-S – SFS 45° – 6000 psi

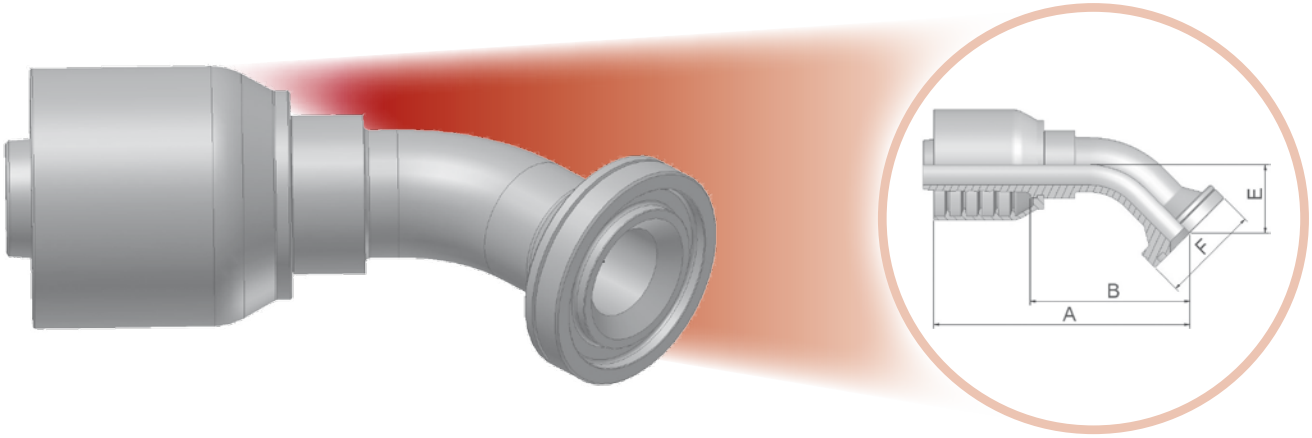

Geprüfte Armaturenserie für Schlauchtypen:

XXXX-XX-XX Bestell-Nr. 73	Schlauch I.D.				Anschluß	A	B	E	F
	DN	Zoll	Size	mm		mm	mm	mm	mm
16F73-12-12	20	3/4	-12	19,1	3/4	110	62	26	41
16F73-16-12	20	3/4	-12	19,1	1	110	62	26	48
16F73-12-16	25	1	-1	25,4	3/4	123	73	32	41
16F73-16-16	25	1	-16	25,4	1	129	79	32	48
16F73-20-16	25	1	-16	25,4	1-1/4	129	79	32	54
16F73-20-20	32	1-1/4	-20	31,8	1-1/4	163	98	38	54
16F73-24-20	32	1-1/4	-20	31,8	1-1/2	163	99	38	63
16F73-24-24	40	1-1/2	-24	38,1	1-1/2	178	115	44	64
16F73-32-32	50	2	-32	50,8	2	230	158	56	79

SAE Flanschhälften finden Sie im Kapitel Eb.
Armaturen mit Standard O-Ring können bei einem Temperaturbereich von -30 °C bis +150 °C eingesetzt werden.
O-Ring Maße und Artikelnummern finden Sie im Kapitel Eb. Spezial O-Ringe erhalten Sie auf Anfrage.
Material: Stahl, Chrom (VI)-frei

Alle in der jeweils gültigen Preisliste fettgedruckten Teile sind ab Lager lieferbar.
Technische Änderungen vorbehalten.

6N – SAE-Flanschbund – schwere Ausführung – 90° Bogen

ISO 12151-3-E90S-S – SFS 90°

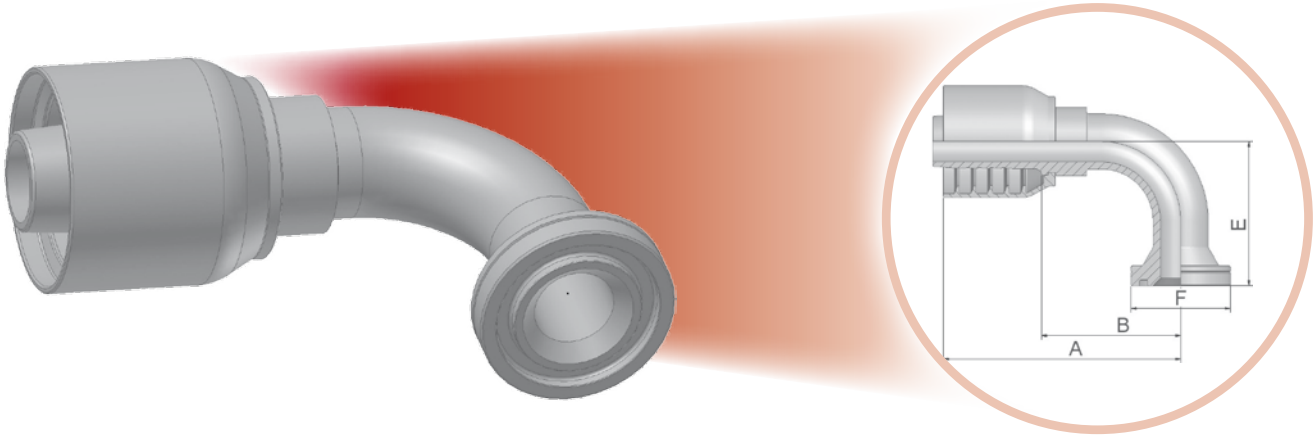

Geprüfte Armaturenserie für Schlauchtypen:

XXXX-XX-XX Bestell-Nr. 73	Schlauch I.D.				Anschluß	A	B	E	F
	DN	Zoll	Size	mm		mm	mm	mm	mm
16N73-12-12	20	3/4	-12	19,1	3/4	101	53	58	41
16N73-12-16	25	1	-16	25,4	3/4	109	58	70	41
16N73-16-16	25	1	-16	25,4	1	122	71	70	48
16N73-20-16	25	1	-16	25,4	1-1/4	122	71	70	54
16N73-20-20	32	1-1/4	-20	31,8	1-1/4	172	108	71	54
16N73-24-20	32	1-1/4	-20	31,8	1-1/2	172	108	76	64
16N73-24-24	40	1-1/2	-24	38,1	1-1/2	166	103	104	64
16N73-32-32	50	2	-32	50,8	2	229	157	138	79

SAE Flanschhälften finden Sie im Kapitel Eb.
Armaturen mit Standard O-Ring können bei einem Temperaturbereich von -30 °C bis +150 °C eingesetzt werden.
O-Ring Maße und Artikelnummern finden Sie im Kapitel Eb. Spezial O-Ringe erhalten Sie auf Anfrage.
Material: Stahl, Chrom (VI)-frei

Alle in der jeweils gültigen Preisliste fettgedruckten Teile sind ab Lager lieferbar.
Technische Änderungen vorbehalten.

JC – ORFS mit Überwurfmutter

ISO 12151-1-SWSA – SAE J516 – ORFS

Geprüfte Armaturenserie für Schlauchtypen:

Bestell-Nr. 73	Schlauch I.D. DN	Zoll	Size	mm	Gewinde UNF	A mm	B mm	H mm	W mm
1JC73-12-12-SM	20	3/4	-12	19,1	1-3/16x12	81	33	30	36

Material: Stahl, Chrom (VI)-frei
SM: Metrische Schlüsselweite

Alle in der jeweils gültigen Preisliste fettgedruckten Teile sind ab Lager lieferbar.
Technische Änderungen vorbehalten.

JS – ORFS mit Überwurfmutter – lange Ausführung

ISO 12151-1-SWSB – SAE J516 – ORFS

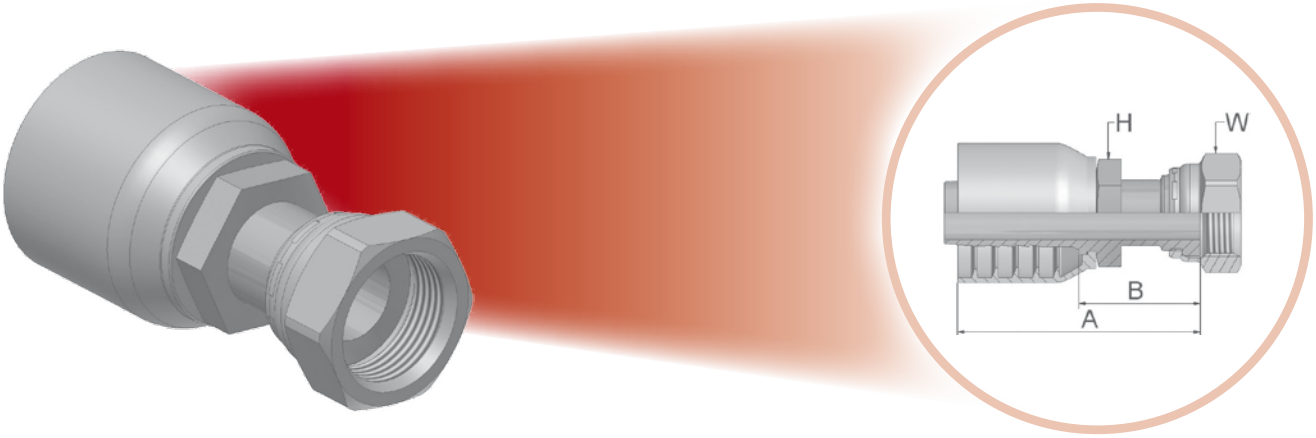

Geprüfte Armaturenserie für Schlauchtypen:

XXXX-XX-XX Bestell-Nr. 73	Schlauch I.D.				Gewinde UNF	A	B	H	W
	DN	Zoll	Size	mm		mm	mm	mm	mm
1JS73-12-12-SM	20	3/4	-12	19,1	1-3/16x12	98	50	30	36
1JS73-16-12-SM	20	3/4	-12	19,1	1-7/16x12	107	58	36	41
1JS73-16-16-SM	25	1	-16	25,4	1-7/16x12	103	52	36	41
1JS73-20-16-SM	25	1	-16	25,4	1-11/16x12	114	64	41	50
1JS73-20-20-SM	32	1.1/4	-20	31,8	1-11/16x12	118	54	46	50
1JS73-24-24-SM	40	1-1/2	-24	38,1	2x12	120	57	50	60

Material: Stahl, Chrom (VI)-frei
SM: Metrische Schlüsselweite

Alle in der jeweils gültigen Preisliste fettgedruckten Teile sind ab Lager lieferbar.
Technische Änderungen vorbehalten.

J7 – ORFS mit Überwurfmutter – 45° Bogen

ISO 12151-1-SWE45 – SAE J516 – ORFS 45°

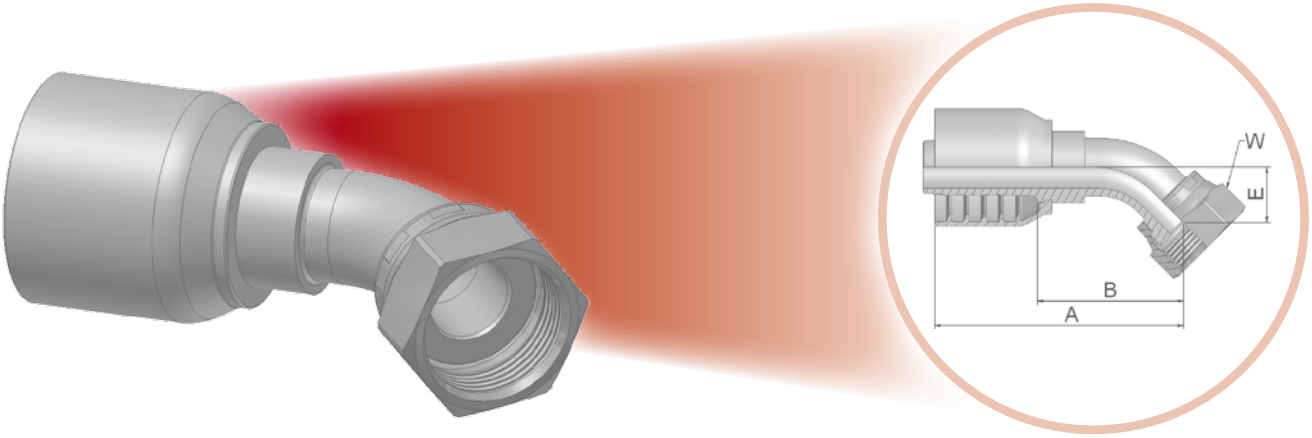

Geprüfte Armaturenserie für Schlauchtypen:

XXXX-XX-XX Bestell-Nr. 73	Schlauch I.D.				Gewinde UNF	A	B	E	W
	DN	Zoll	Size	mm		mm	mm	mm	mm
1J773-12-12-SM	20	3/4	-12	19,1	1-3/16x12	105	57	21	36
1J773-16-12-SM	20	3/4	-12	19,1	1-7/16x12	107	59	24	41
1J773-16-16-SM	25	1	-16	25,4	1-7/16x12	119	69	24	41
1J773-20-16-SM	25	1	-16	25,4	1-11/16x12	131	80	26	50
1J773-20-20-SM	32	1.1/4	-20	31,8	1-11/16x12	154	90	30	50

Material: Stahl, Chrom (VI)-frei
SM: Metrische Schlüsselweite

Alle in der jeweils gültigen Preisliste fettgedruckten Teile sind ab Lager lieferbar.
Technische Änderungen vorbehalten.

J9 – ORFS mit Überwurfmutter – 90° Bogen

ISO 12151-1-SWES – SAE J516 – ORFS 90°

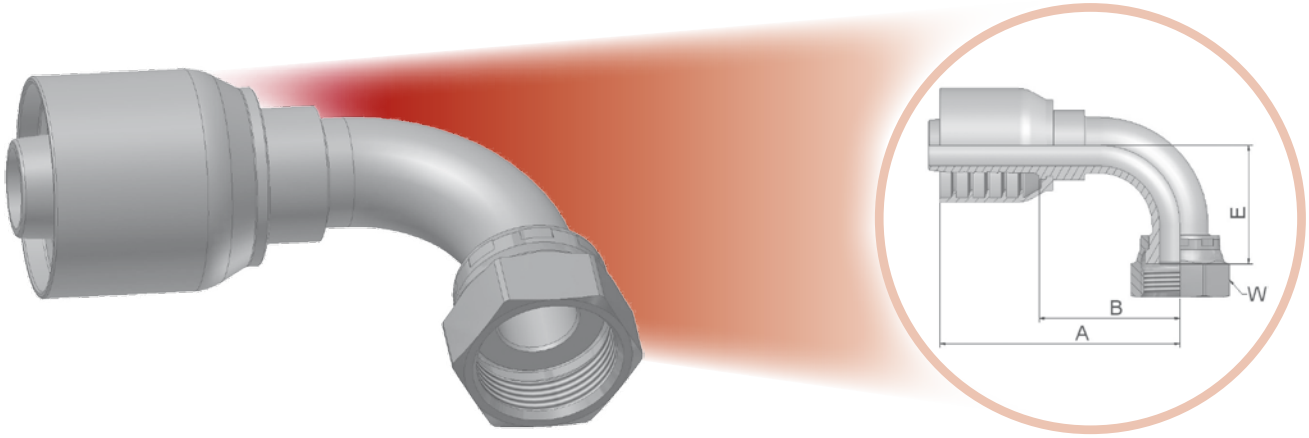

Geprüfte Armaturenserie für Schlauchtypen:

XXXX-XX-XX Bestell-Nr. 73	Schlauch I.D.				Gewinde UNF	A	B	E	W
	DN	Zoll	Size	mm		mm	mm	mm	mm
1J973-12-12-SM	20	3/4	-12	19,1	1-3/16x12	101	53	48	36
1J973-16-12-SM	20	3/4	-12	19,1	1-7/16x12	114	66	56	41
1J973-16-16-SM	25	1	-16	25,4	1-7/16x12	120	69	56	41
1J973-20-16-SM	25	1	-16	25,4	1-11/16x12	127	77	64	50
1J973-20-20-SM	32	1.1/4	-20	31,8	1-11/16x12	151	87	69	50

Material: Stahl, Chrom (VI)-frei
SM: Metrische Schlüsselweite

Alle in der jeweils gültigen Preisliste fettgedruckten Teile sind ab Lager lieferbar.
Technische Änderungen vorbehalten.

JM – ORFS-Gewindezapfen

ISO 12151-1-SWES – SAE J516 – ORFS 90°

Geprüfte Armaturenserie für Schlauchtypen:

Bestell-Nr. 73	Schlauch I.D. DN	Zoll	Size	mm	Gewinde UNF	A mm	B mm	W mm
1JM73-16-16-SM	25	1	-16	25,4	1-7/16x12	93	42	41
1JM73-20-16-SM	25	1	-16	25,4	1-11/16x12	89	39	46
1JM73-20-20-SM	32	1-1/4	-20	31,8	1-11/16x12	106	42	46

JM Armaturen werden ohne O-Ring geliefert.
O-Ring Maße und Artikelnummern finden Sie im Kapitel Eb. Spezial O-Ringe erhalten Sie auf Anfrage.
Material: Stahl, Chrom (VI)-frei
SM: Metrische Schlüsselweite

Alle in der jeweils gültigen Preisliste fettgedruckten Teile sind ab Lager lieferbar.
Technische Änderungen vorbehalten.

Armaturen Übersicht Serie 78

DIN	CA DKOL	CE DKOL 45°	CF DKOL 90°	D0 CEL	C0 DKM oder DKLL	C3 DKL	C4 DKL 45°
	C5 DKL 90°	1D BEL	DD BEL 45°	5D BEL 90°	C9 De-1 DKOS	0C De-2 DKOS 45°	1C De-3 DKOS 90°
	D2 De-4 CES	C6 DKS	3D BES	49 Ringauge metrisch	9B Dichtkopf mit Überwurfmutter 45° Winkelstück	9C 90° Winkelstück	
BSP	92 De-5 DKR	B1 De-6 DKR 45°	B2 De-7 DKR 90°	B4 DKR 90° (Kompakt)	EA DKOR	EB DKOR 45°	EC DKOR 90°
	D9 De-8 AGR	91 AGR-K	B5 Dichtbund mit BSP Überwurfmutter (flachdichtend)	34 Rohrstutzen			
SAE	01 De-9 AGN	02 NPTF Innengewinde Gerade	03 De-10 AGJ	04 Gewindezapfen SAE 45°	05 SAE Einschraubzapfen mit O-Ring	06 De-11 68 DKJ	08 AGS
	13 NPTF Einschraubzapfen drehbar	33 Gewindezapfen JIC 37° 45° Bogen	37 De-12 3V DKJ 45°	39 De-13 3W DKJ 90°	41 3Y DKJ 90° L	L9 DKJ 90° M	93 SAE JIC 37° Dichtkonus mit Überwurfmutter 90° Kompaktbogen
Flansch	15 De-14 4A SFL	16 SFL 22.5°	17 De-15 4F SFL 45°	19 De-16 4N SFL 90°	6A De-17 SFS	6F De-18 SFS 45°	6N De-19 SFS 90°
	89 SFL 90° - lang	XA De-20 Caterpillar Flanschbund gerade	XF De-21 Caterpillar Flanschbund 45° Bogen	XG De-22 Caterpillar Flanschbund 60° Bogen	XN De-23 Caterpillar Flanschbund 90° Bogen		

ORFS	JC De-24 ORFS - kurz	JS De-25 ORFS - lang	J7 De-26 ORFS 45°	J9 De-27 ORFS Überwurfmutter 90°	J1 ORFS 90° – extra lang	J5 ORFS 90° – lang	JM De-28 ORFS Gewindezapfen
	JD ORFS-Gewindezapfen Schottverschraubung mit O-Ring						
JIS	FU GUI	GU GUO	MU JIS 30° Dichtkonus mit Überwurfmutter metrisch	MZ JIS 30° Dichtkonus mit Überwurfmutter metrisch – 90° Bogen	UT JIS-Einschraubzapfen BSP mit 60° Dichtkonus		
Französische Reihe	FG Einschraubzapfen frz. Gas Reihe	F2 Dichtkopf mit Überwurfmutter frz. Gas Reihe	F4 Dichtkopf mit Überwurfmutter frz. Gas Reihe	F6 Anschlußzapfen frz. metrische Reihe	F9 Dichtkopf mit Überwurfmutter frz. metrische Reihe	FA Anschlußzapfen frz. metrische Reihe	
Hochdruckreiniger	CW Waschgeräteanschluss	PW Waschgeräteanschluss	NW Waschgeräteanschluss				

sonstige	XU Komatsu 30° Dichtkonus mit Überwurfmutter	XY Komatsu 30° Dichtkonus mit Überwurfmutter 90° Bogen	DK Gewindezapfen Schottverschraubung leichte Reihe	DX Dichtkopf mit O-Ring und Überwurfmutter leichte Reihe	FF Metru-Lok Dichtkopf	AF Einschraubzapfen zylindrisches BSP-Gewinde mit O-Ring Dichtung	NM Zöll. Einschraubzapfen ED-Dichtung
	YW Rohrstutzen metrisch – A-Lok	VW121 Dichtkopf mit BSP Überwurfmutter VW-Norm 39-V-16 631	82 Push-Lok Verbinder	DP Stecknippel – Verteiler	DR Stecknippel – Verteiler	5C Dichtkopf für 60° Konus	6C Dichtkopf für 60° Konus 45° Winkelstück
	7C Dichtkopf für 60° Konus 90° Winkelstück	5S Dichtkopf mit Überwurfmutter und O-Ring kurzer Pilot	5H Dichtkopf mit Überwufmutter und O-Ring drehbar – 45° Bogen kurzer Pilot	5T Dichtkopf mit Überwurfmutter und O-Ring drehbar – 90° Bogen kurzer Pilot	59PT Dichtkopf mit Überwurfmutter und O-Ring drehbar – langer Pilot mit Ansatz für R134a	5LPT Dichtkopf mit Überwurfmutter und O-Ring – drehbar 90° Bogen – langer Pilot mit Ansatz bei 180° für R134a	T1 Gewindezapfen mit O-Ring

C9 – Dichtkegel mit Überwurfmutter und O-Ring – schwere Reihe

ISO 12151-2-SWS-S – DKOS

Geprüfte Armaturenserie für Schlauchtypen:

XXXX-XX-XX Bestell-Nr. 78	Schlauch I.D.				Gewinde metrisch	Rohr A.D.	A	B	W
	DN	Zoll	Size	mm		mm	mm	mm	mm
1C978-20-12	20	3/4	-12	19,1	M30x2	20	81	33	36
1C978-25-12	20	3/4	-12	19,1	M36x2	25	80	32	46
1C978-30-16	25	1	-16	25,4	M42x2	30	87	36	50
1C978-30-20	32	1-1/4	-20	31,8	M42x2	30	106	42	50
1C978-38-20	32	1-1/4	-20	31,8	M52x2	38	102	35	60
1C978-38-24	40	1-1/2	-24	38,1	M52x2	38	105	42	60

Armaturen mit Standard O-Ring können bei einem Temperaturbereich von -30 °C bis +150 °C eingesetzt werden.
O-Ring Maße und Artikelnummern finden Sie im Kapitel Eb. Spezial O-Ringe erhalten Sie auf Anfrage.
Material: Stahl, Chrom (VI)-frei

Alle in der jeweils gültigen Preisliste fettgedruckten Teile sind ab Lager lieferbar.
Technische Änderungen vorbehalten.

OC – Dichtkegel mit Überwurfmutter – O-Ring – schwere Reihe – 45° Bogen

ISO 12151-2-SWE45-S – DKOS 45°

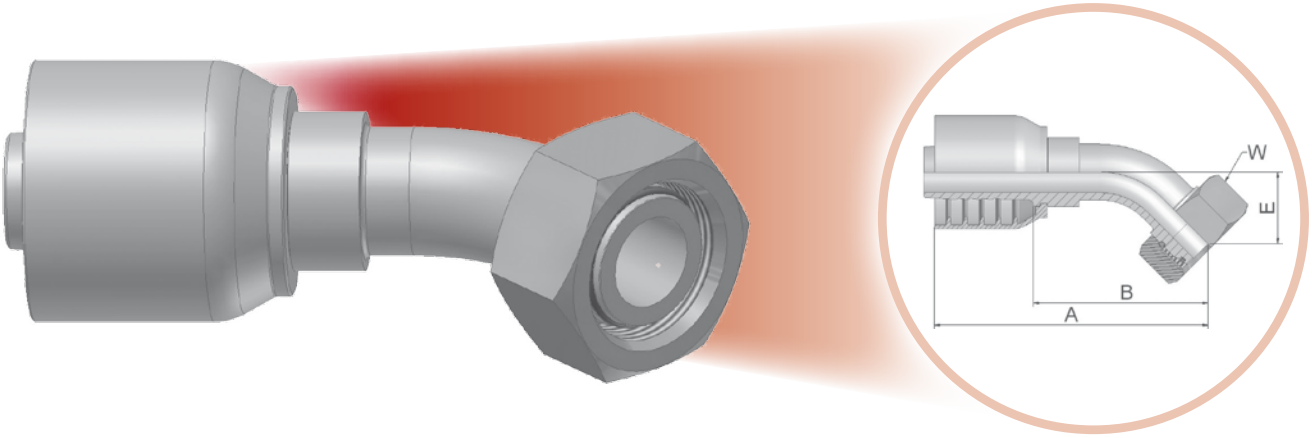

Geprüfte Armaturenserie für Schlauchtypen:

Bestell-Nr. 78	Schlauch I.D. DN	Zoll	Size	mm	Gewinde metrisch	Rohr A.D. mm	A mm	B mm	E mm	W mm
10C78-25-12	20	3/4	-12	19,1	M36x2	25	113	65	29	46
10C78-30-16	25	1	-16	25,4	M42x2	30	131	81	34	50
10C78-38-20	32	1-1/4	-20	31,8	M52x2	38	161	97	37	60
10C78-38-24	40	1-1/2	-24	38,1	M52x2	38	182	120	49	60

Armaturen mit Standard O-Ring können bei einem Temperaturbereich von -30 °C bis +150 °C eingesetzt werden.
O-Ring Maße und Artikelnummern finden Sie im Kapitel Eb. Spezial O-Ringe erhalten Sie auf Anfrage.
Material: Stahl, Chrom (VI)-frei

Alle in der jeweils gültigen Preisliste fettgedruckten Teile sind ab Lager lieferbar.
Technische Änderungen vorbehalten.

1C – Dichtkegel mit Überwurfmutter – O-Ring – schwere Reihe – 90° Bogen

ISO 12151-2-SWE-S – DKOS 90°

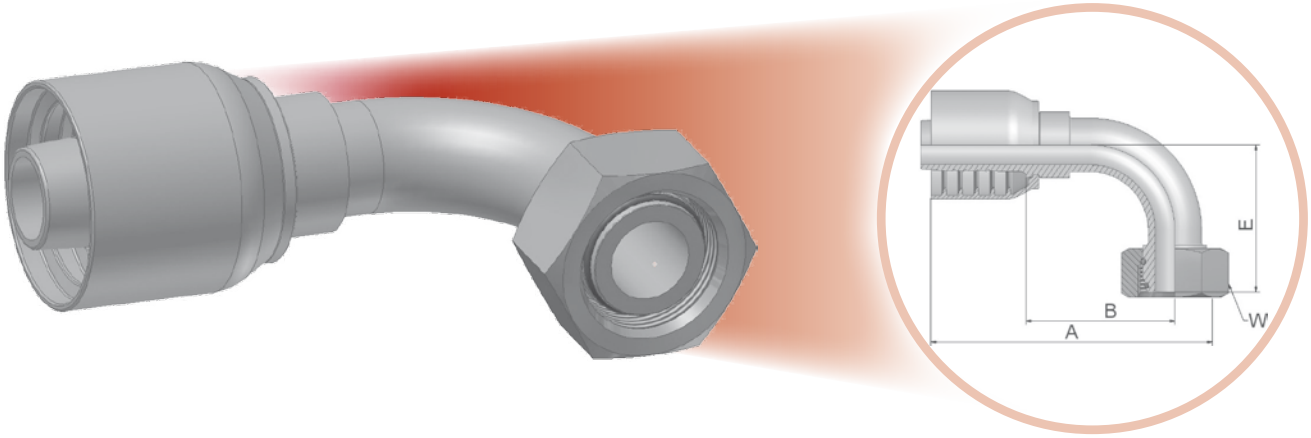

Geprüfte Armaturenserie für Schlauchtypen:

XXXX-XX-XX Bestell-Nr. 78	Schlauch I.D.				Gewinde metrisch	Rohr A.D.	A	B	E	W
	DN	Zoll	Size	mm		mm	mm	mm	mm	mm
11C78-20-12	20	3/4	-12	19,1	M30x2	20	101	53	57	36
11C78-25-12	20	3/4	-12	19,1	M36x2	25	101	52	59	46
11C78-30-16	25	1	-16	25,4	M42x2	30	122	72	73	50
11C78-38-20	32	1-1/4	-20	31,8	M52x2	38	151	87	78	60

Armaturen mit Standard O-Ring können bei einem Temperaturbereich von -30 °C bis +150 °C eingesetzt werden.
O-Ring Maße und Artikelnummern finden Sie im Kapitel Eb. Spezial O-Ringe erhalten Sie auf Anfrage.
Material: Stahl, Chrom (VI)-frei

Alle in der jeweils gültigen Preisliste fettgedruckten Teile sind ab Lager lieferbar.
Technische Änderungen vorbehalten.

D2 – Gewindezapfen – schwere Reihe

ISO 12151-2-S-S – CES

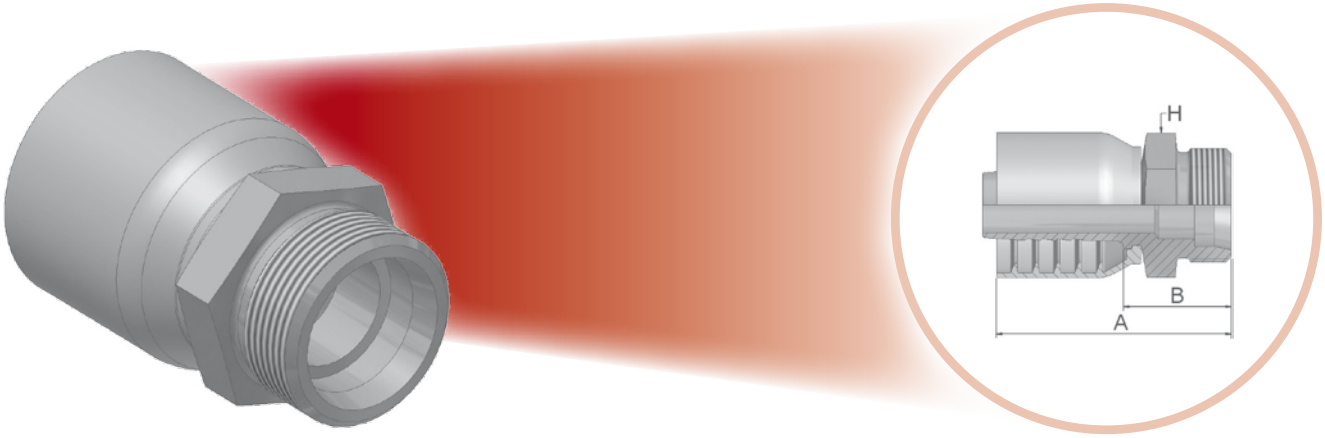

Geprüfte Armaturenserie für Schlauchtypen:

Bestell-Nr. 78	Schlauch I.D.				Gewinde metrisch	Rohr A.D.	A	B	H
	DN	Zoll	Size	mm		mm	mm	mm	mm
1D278-25-12	20	3/4	-12	19,1	M36x2	25	86	37	36
1D278-30-16	25	1	-16	25,4	M42x2	30	95	42	46
1D278-38-20	32	1-1/4	-20	31,8	M52x2	38	112	46	55

Material: Stahl, Chrom (VI)-frei

Alle in der jeweils gültigen Preisliste fettgedruckten Teile sind ab Lager lieferbar.
Technische Änderungen vorbehalten.

92 – Dichtkopf mit BSP Überwurfmutter

BS5200-A – DKR

Geprüfte Armaturenserie für Schlauchtypen:

XXXX-XX-XX Bestell-Nr. 78	Schlauch I.D. DN	Zoll	Size	mm	Gewinde BSP	A mm	B mm	W mm
19278-12-12	20	3/4	-12	19,1	3/4x14	77	29	32
19278-16-16	25	1	-16	25,4	1x11	89	39	41
19278-20-20	32	1-1/4	-20	31,8	1-1/4x11	101	37	50
19278-24-24	40	1-1/2	-24	38,1	1-1/2x11	100	37	55

Material: Stahl, Chrom (VI)-frei

Alle in der jeweils gültigen Preisliste fettgedruckten Teile sind ab Lager lieferbar.
Technische Änderungen vorbehalten.

B1 – Dichtkopf mit BSP-Überwurfmutter – 45° Bogen

BS 5200-D – DKR 45°

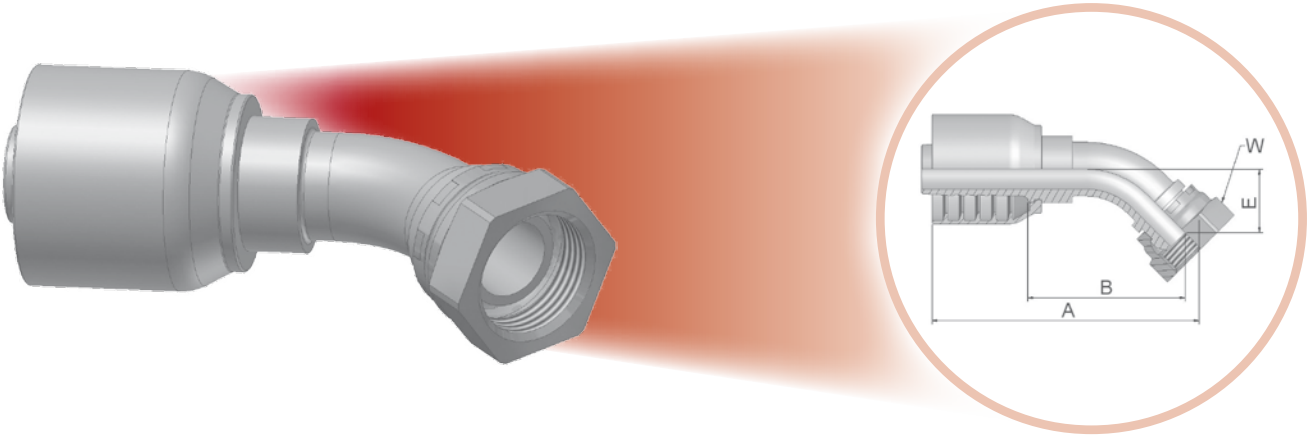

Geprüfte Armaturenserie für Schlauchtypen:

XXXX-XX-XX Bestell-Nr. 78	Schlauch I.D.				Gewinde BSP	A	B	E	W
	DN	Zoll	Size	mm		mm	mm	mm	mm
1B178-12-12	20	3/4	-12	19,1	3/4x14	110	62	26	32
1B178-16-16	25	1	-16	25,4	1x11	134	81	38	41
1B178-20-20	32	1-1/4	-20	31,8	1-1/4x11	169	105	44	50
1B178-24-24	40	1-1/2	-24	38,1	1-1/2x11	172	109	38	55

Material: Stahl, Chrom (VI)-frei

Alle in der jeweils gültigen Preisliste fettgedruckten Teile sind ab Lager lieferbar.
Technische Änderungen vorbehalten.

B2 – Dichtkopf mit BSP-Überwurfmutter – 90° Bogen

BS 5200-B – DKR 90°

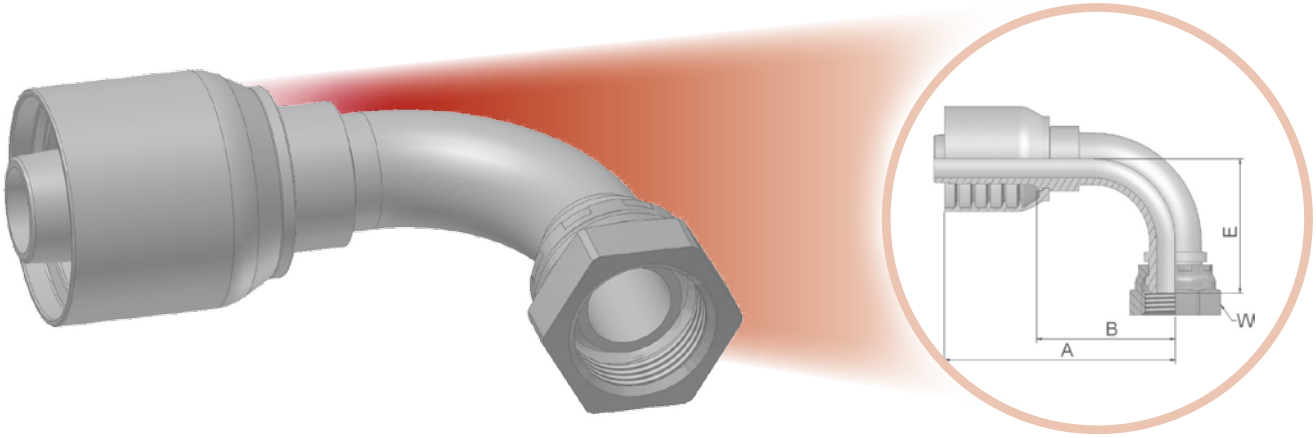

Geprüfte Armaturenserie für Schlauchtypen:

XXXX-XX-XX Bestell-Nr. 78	Schlauch I.D.				Gewinde BSP	A	B	E	W
	DN	Zoll	Size	mm		mm	mm	mm	mm
1B278-12-12	20	3/4	-12	19,1	3/4x14	106	58	55	32
1B278-16-16	25	1	-16	25,4	1x11	121	70	76	41
1B278-20-20	32	1-1/4	-20	31,8	1-1/4x11	151	87	80	50
1B278-24-24	40	1-1/2	-24	38,1	1-1/2x11	166	103	103	55

Material: Stahl, Chrom (VI)-frei

Alle in der jeweils gültigen Preisliste fettgedruckten Teile sind ab Lager lieferbar.
Technische Änderungen vorbehalten.

D9 – BSP-Einschraubzapfen – zylindrisch

BS5200 – AGR

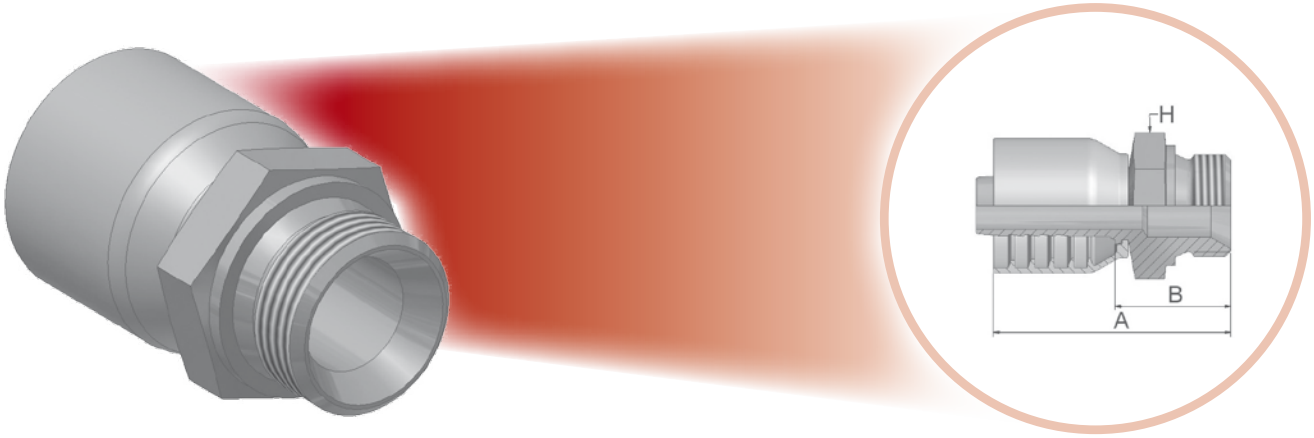

Geprüfte Armaturenserie für Schlauchtypen:

78 781

Bestell-Nr. 78	Schlauch I.D. DN	Zoll	Size	mm	Gewinde BSP	A mm	B mm	H mm
1D978-12-12	20	3/4	-12	19,1	3/4x14	87	38	32
1D978-16-16	25	1	-16	25,4	1x11	96	43	41
1D978-20-20	32	1-1/4	-20	31,8	1-1/4x11	113	47	50
1D978-24-24	40	1-1/2	-24	38,1	1-1/2x11	114	49	55

Material: Stahl, Chrom (VI)-frei

Alle in der jeweils gültigen Preisliste fettgedruckten Teile sind ab Lager lieferbar.
Technische Änderungen vorbehalten.

01 – NPTF Einschraubzapfen

SAE J476A – J516

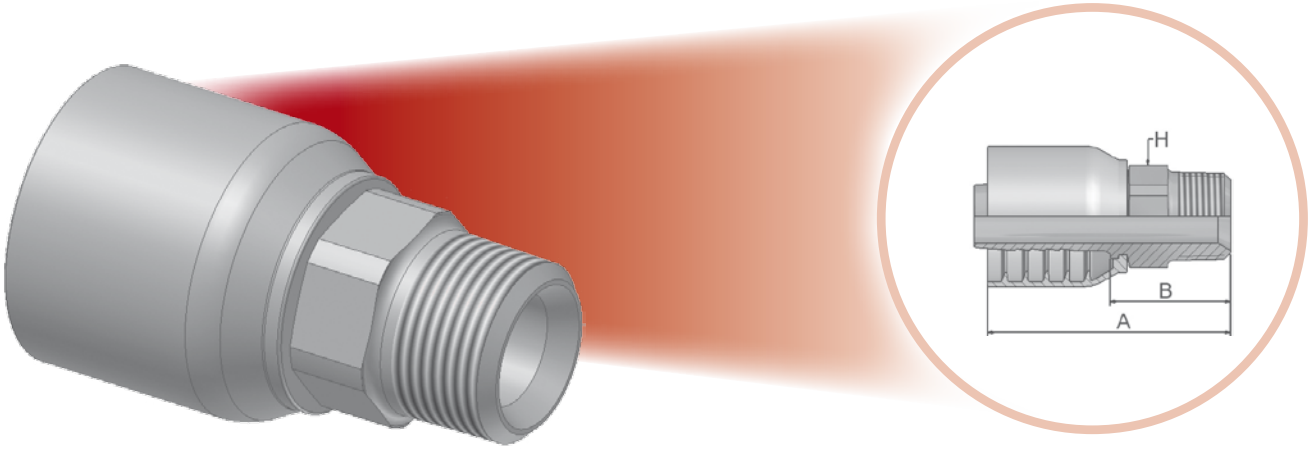

Geprüfte Armaturenserie für Schlauchtypen:

XXXX-XX-XX Bestell-Nr. 78	Schlauch I.D.				Gewinde NPTF	A	B	H
	DN	Zoll	Size	mm		mm	mm	mm / *Zoll*
10178-12-12-SM	20	3/4	-12	19,1	3/4x14	90	42	30
10178-16-16	25	1	-16	25,4	1x11-1/2	100	51	*1-3/8*
10178-20-20-SM	32	1.1/4	-20	31,8	1-1/4x11-1/2	125	61	46
10178-24-24-SM	40	1-1/2	-24	38,1	1-1/2x11-1/2	124	61	50

Material: Stahl, Chrom (VI)-frei
SM: Metrische Schlüsselweite

Alle in der jeweils gültigen Preisliste fettgedruckten Teile sind ab Lager lieferbar.
Technische Änderungen vorbehalten.

03 – Gewindezapfen SAE (JIC) 37°

ISO12151-5-S – AGJ

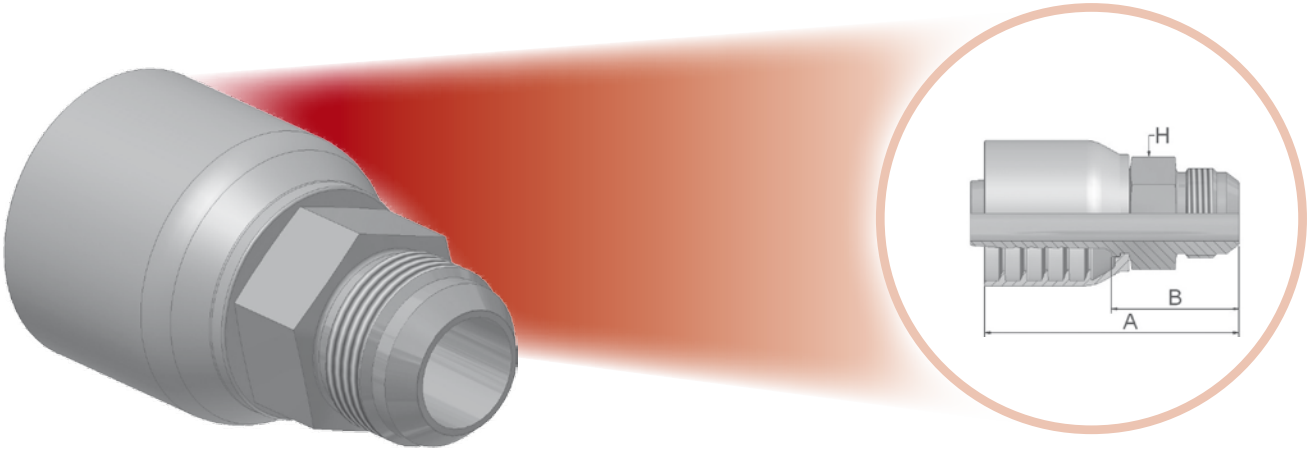

Geprüfte Armaturenserie für Schlauchtypen:

XXXX-XX-XX Bestell-Nr. 78	Schlauch I.D.				Gewinde UNF	A	B	H
	DN	Zoll	Size	mm		mm	mm	mm
10378-12-12-SM	20	3/4	-12	19,1	1-1/16x12	89	41	30
10378-16-16-SM	25	1	-16	25,4	1-5/16x12	97	47	36
10378-20-20-SM	32	1-1/4	-20	31,8	1-5/8x12	118	54	46
10378-24-24-SM	40	1-1/2	-24	38,1	1-7/8x12	122	59	50

Material: Stahl, Chrom (VI)-frei
SM: Metrische Schlüsselweite

Alle in der jeweils gültigen Preisliste fettgedruckten Teile sind ab Lager lieferbar.
Technische Änderungen vorbehalten.

06 – SAE (JIC) 37° Dichtkonus mit Überwurfmutter

ISO12151-5-SWS – DKJ

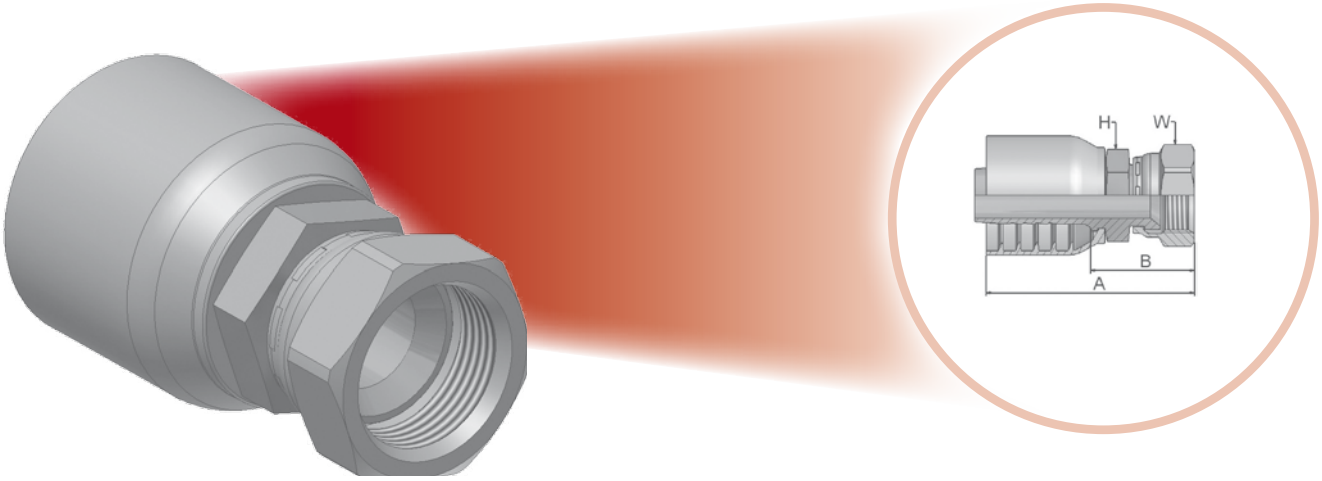

Geprüfte Armaturenserie für Schlauchtypen:

XXXX-XX-XX Bestell-Nr. 78	Schlauch I.D.				Gewinde UNF	A	B	H	W
	DN	Zoll	Size	mm		mm	mm	mm	mm
10678-12-12-SM	20	3/4	-12	19,1	1-1/16x12	93	45	30	32
10678-16-16-SM	25	1	-16	25,4	1-5/16x12	103	52	36	41
10678-16-20-SM	32	1-1/4	-20	31,8	1-5/16x12	116	52	46	41
10678-20-20-SM	32	1-1/4	-20	31,8	1-5/8x12	125	61	46	55
10678-24-24-SM	40	1-1/2	-24	38,1	1-7/8x12	128	66	50	60

Material: Stahl, Chrom (VI)-frei
SM: Metrische Schlüsselweite

Alle in der jeweils gültigen Preisliste fettgedruckten Teile sind ab Lager lieferbar.
Technische Änderungen vorbehalten.

37 – JIC 37° – Dichtkonus mit Überwurfmutter – 45° Bogen

ISO 12151-5-SWE45 – DKJ 45°

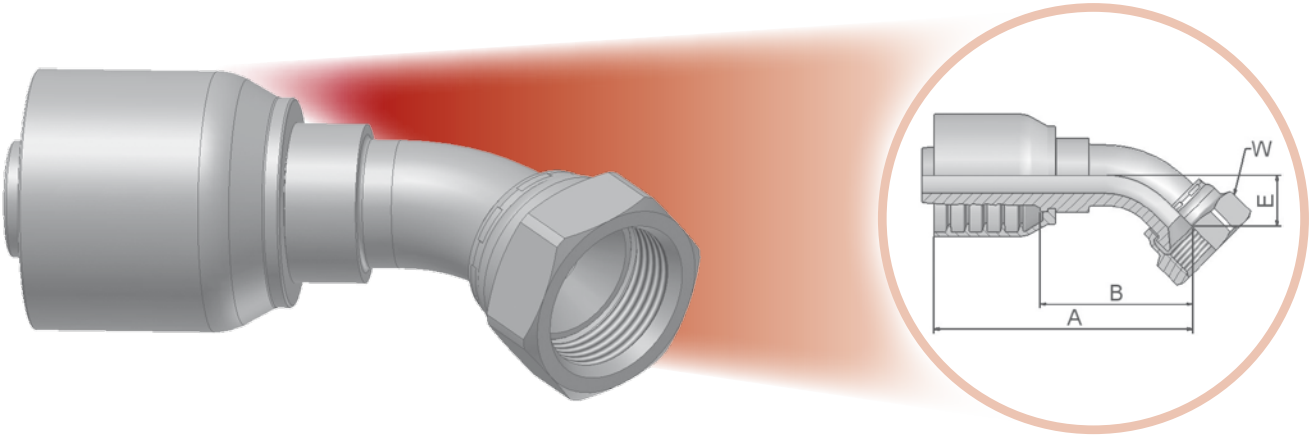

Geprüfte Armaturenserie für Schlauchtypen:

XXXX-XX-XX Bestell-Nr. 78	Schlauch I.D.				Gewinde UNF	A	B	E	W
	DN	Zoll	Size	mm		mm	mm	mm	mm
13778-12-12-SM	20	3/4	-12	19,1	1-1/16x12	104	56	21	32
13778-16-16-SM	25	1	-16	25,4	1-5/16x12	119	69	24	41
13778-20-20-SM	32	1-1/4	-20	31,8	1-5/8x12	172	108	47	55
13778-24-24-SM	40	1-1/2	-24	38,1	1-7/8x12	194	132	58	60

Material: Stahl, Chrom (VI)-frei
SM: Metrische Schlüsselweite

Alle in der jeweils gültigen Preisliste fettgedruckten Teile sind ab Lager lieferbar.
Technische Änderungen vorbehalten.

39 – SAE JIC 37° Dichtkonus mit Überwurfmutter – 90° Bogen

ISO 12151-5-SWES – DKJ 90°

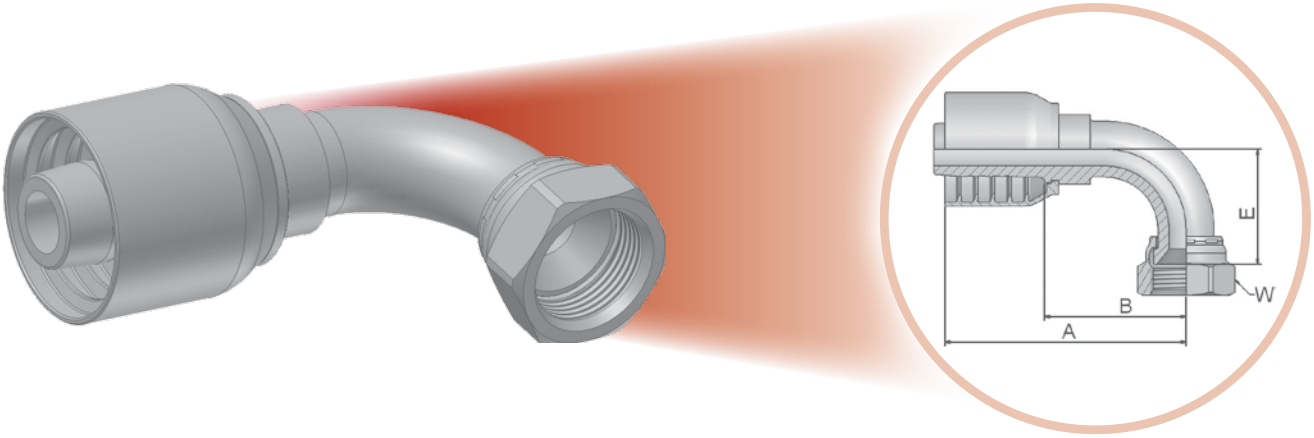

Geprüfte Armaturenserie für Schlauchtypen:

XXXX-XX-XX **Bestell-Nr.** 78	**Schlauch I.D.**				**Gewinde UNF**	**A**	**B**	**E**	**H**
	DN	**Zoll**	**Size**	**mm**		**mm**	**mm**	**mm**	**mm / *Zoll***
13978-12-12	20	3/4	-12	19,1	1-1/16x12	103	59	62	*1-1/2*
13978-16-16	25	1	-16	25,4	1-5/16x12	118	70	74	*1-1/2*
13978-20-20-SM	32	1.1/4	-20	31,8	1-5/8x12	151	87	85	55
13978-24-24	40	1-1/2	-24	38,1	1-7/8x12	180	122	102	*2-1/4*

Material: Stahl, Chrom (VI)-frei
SM: Metrische Schlüsselweite

Alle in der jeweils gültigen Preisliste fettgedruckten Teile sind ab Lager lieferbar.
Technische Änderungen vorbehalten.

15/4A – SAE-Code 61 – Flanschbund – Standard Ausführung

ISO 12151-3-SL

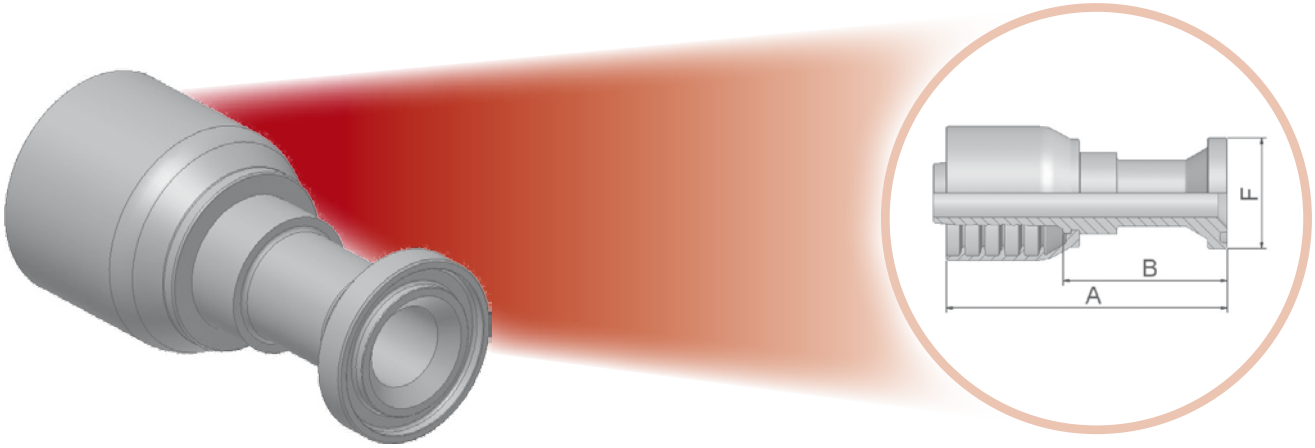

Geprüfte Armaturenserie für Schlauchtypen:

XXXX-XX-XX Bestell-Nr. 78	Schlauch I.D.				Anschluss	A	B	F
	DN	Zoll	Size	mm		mm	mm	mm
11578-12-12	20	3/4	-12	19,1	3/4	110	62	38
11578-16-16	25	1	-16	25,4	1	117	66	45
11578-16-20	32	1-1/4	-20	31,8	1	133	69	45
14A78-20-16	25	1	-16	25,4	1-1/4	85	34	51
14A78-20-20	32	1-1/4	-20	31,8	1-1/4	141	77	51
14A78-24-20	32	1-1/4	-20	31,8	1-1/2	104	40	60
14A78-24-24	40	1-1/2	-24	38,1	1-1/2	166	103	60

SAE Flanschhälften finden Sie im Kapitel Eb.
Armaturen mit Standard O-Ring können bei einem Temperaturbereich von -30 °C bis +150 °C eingesetzt werden.
O-Ring Maße und Artikelnummern finden Sie im Kapitel Eb. Spezial O-Ringe erhalten Sie auf Anfrage.
Material: Stahl, Chrom (VI)-frei

Alle in der jeweils gültigen Preisliste fettgedruckten Teile sind ab Lager lieferbar.
Technische Änderungen vorbehalten.

17/4F – SAE Code 61 Flanschbund – 45° Bogen (5000psi)

ISO 12151-3-E45S-L – SFL 45°

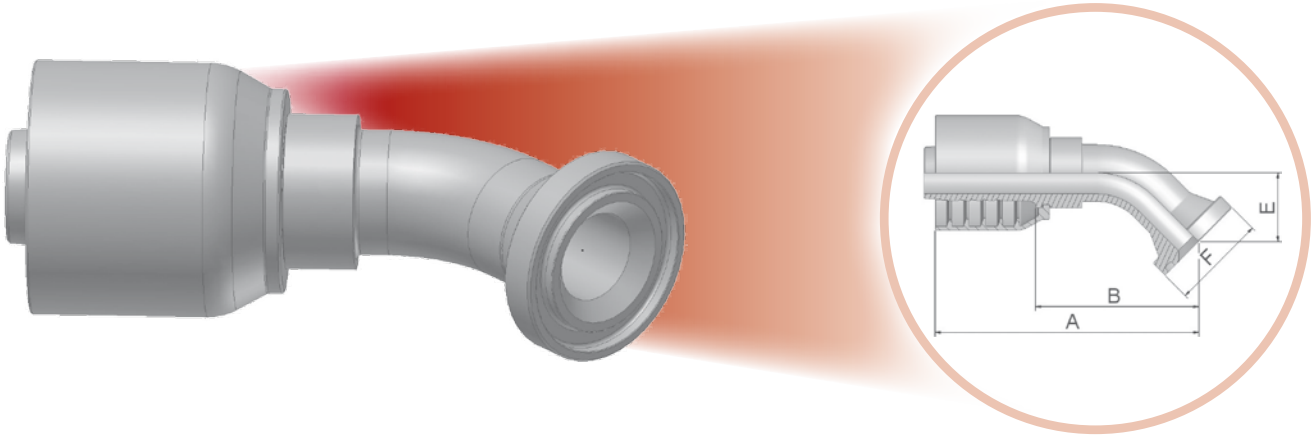

Geprüfte Armaturenserie für Schlauchtypen:

XXXX-XX-XX Bestell-Nr. 78	Schlauch I.D.				Anschluss	A	B	E	F
	DN	Zoll	Size	mm		mm	mm	mm	mm
11778-12-12	20	3/4	-12	19,1	3/4	119	71	27	38
11778-16-16	25	1	-16	25,4	1	127	77	32	45
14F78-20-16	25	1	-16	25,4	1-1/4	136	85	32	51
14F78-20-20	32	1-1/4	-20	31,8	1-1/4	160	96	35	51
14F78-24-20	32	1-1/4	-20	31,8	1-1/2	162	102	38	60
14F78-24-24	40	1-1/2	-24	38,1	1-1/2	178	115	44	60
14F78-32-24	40	1-1/2	-24	38,1	2	177	114	43	71

SAE Flanschhälften finden Sie im Kapitel Eb.
Armaturen mit Standard O-Ring können bei einem Temperaturbereich von -30 °C bis +150 °C eingesetzt werden.
O-Ring Maße und Artikelnummern finden Sie im Kapitel Eb. Spezial O-Ringe erhalten Sie auf Anfrage.
Material: Stahl, Chrom (VI)-frei

Alle in der jeweils gültigen Preisliste fettgedruckten Teile sind ab Lager lieferbar.
Technische Änderungen vorbehalten.

19/4N – SAE Code 61 Flanschbund – 90° Bogen (5000 psi)

ISO 12151-3-E90ML – SFL 90°

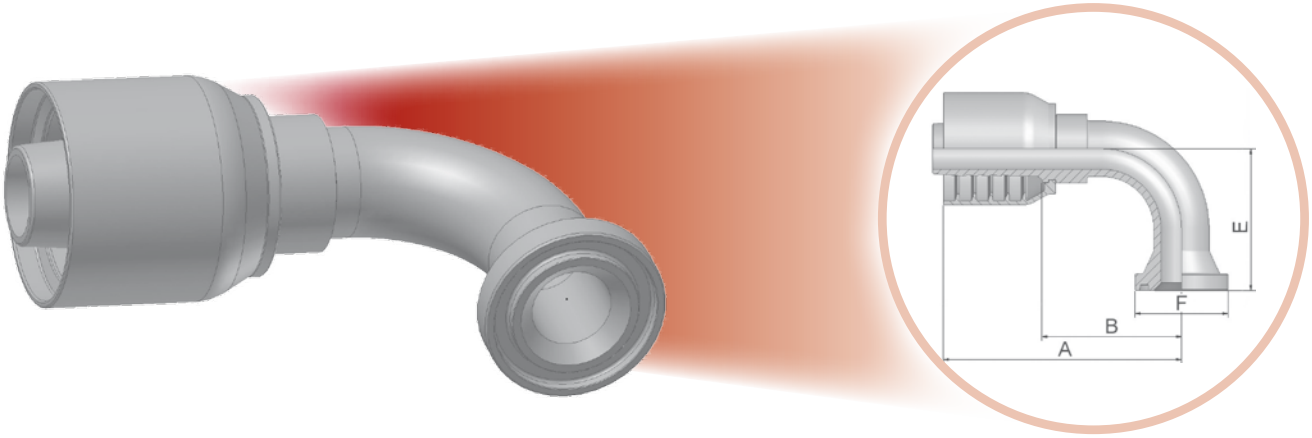

Geprüfte Armaturenserie für Schlauchtypen:

XXXX-XX-XX Bestell-Nr. 78	Schlauch I.D.				Anschluss	A	B	E	F
	DN	Zoll	Size	mm		mm	mm	mm	mm
11978-12-12	20	3/4	-12	19,1	3/4	109	61	58	38
11978-16-12	20	3/4	-12	19,1	1	102	54	58	45
11978-16-16	25	1	-16	25,4	1	118	67	70	45
14N78-20-16	25	1	-16	25,4	1-1/4	128	78	68	51
14N78-20-20	32	1-1/4	-20	31,8	1-1/4	155	91	90	51
14N78-24-20	32	1-1/4	-20	31,8	1-1/2	155	91	90	60
14N78-24-24	40	1-1/2	-24	38,1	1-1/2	166	103	93	60

SAE Flanschhälften finden Sie im Kapitel Eb.
Armaturen mit Standard O-Ring können bei einem Temperaturbereich von -30 °C bis +150 °C eingesetzt werden.
O-Ring Maße und Artikelnummern finden Sie im Kapitel Eb. Spezial O-Ringe erhalten Sie auf Anfrage.
Material: Stahl, Chrom (VI)-frei

Alle in der jeweils gültigen Preisliste fettgedruckten Teile sind ab Lager lieferbar.
Technische Änderungen vorbehalten.

6A – SAE Code 62 – Flanschbund gerade

ISO 12151-3-S-S – SFS – 6000 psi

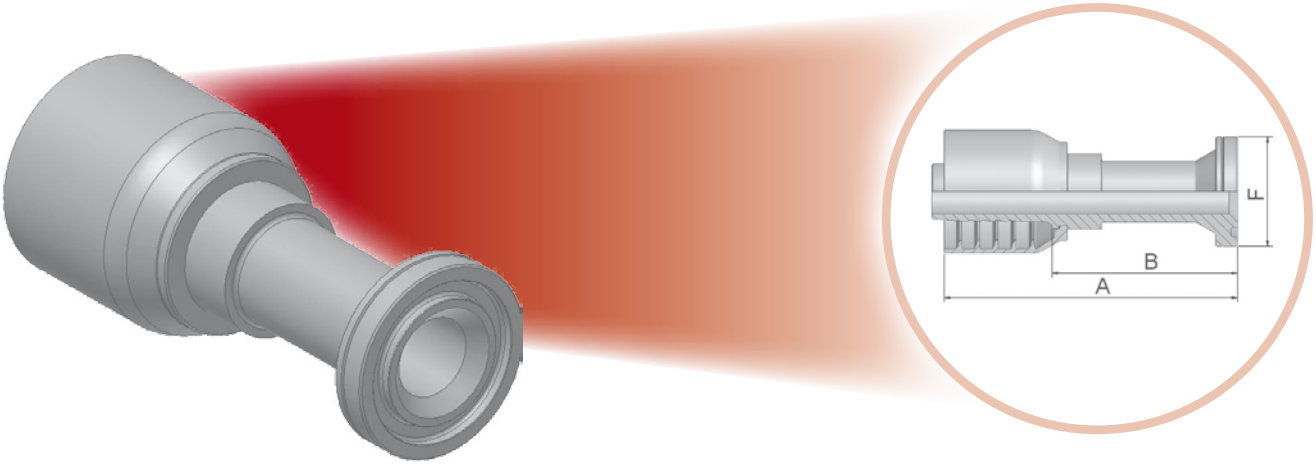

Geprüfte Armaturenserie für Schlauchtypen:

XXXX-XX-XX Bestell-Nr. 78	Schlauch I.D.				Anschluss	A	B	F
	DN	Zoll	Size	mm		mm	mm	mm
16A78-12-12	20	3/4	-12	19,1	3/4	130	82	41
16A78-16-12	20	3/4	-12	19,1	1	135	87	48
16A78-16-16	25	1	-16	25,4	1	131	81	48
16A78-20-16	25	1	-16	25,4	1-1/4	142	91	54
16A78-16-20	32	1-1/4	-20	31,8	1	149	85	48
16A78-20-20	32	1-1/4	-20	31,8	1-1/4	149	85	54
16A78-24-20	32	1-1/4	-20	31,8	1-1/2	121	57	64
16A78-20-24	40	1-1/2	-24	38,1	1-1/4	158	96	54
16A78-24-24	40	1-1/2	-24	38,1	1-1/2	166	104	64
16A78-32-24	40	1-1/2	-24	38,1	2	174	117	79

SAE Flanschhälften finden Sie im Kapitel Eb.
Armaturen mit Standard O-Ring können bei einem Temperaturbereich von -30 °C bis +150 °C eingesetzt werden.
O-Ring Maße und Artikelnummern finden Sie im Kapitel Eb. Spezial O-Ringe erhalten Sie auf Anfrage.
Material: Stahl, Chrom (VI)-frei

Alle in der jeweils gültigen Preisliste fettgedruckten Teile sind ab Lager lieferbar.
Technische Änderungen vorbehalten.

6F – SAE-Flanschbund – schwere Ausführung – 45° Bogen

ISO 12151-3-E45-S – SFS 45° – 6000 psi

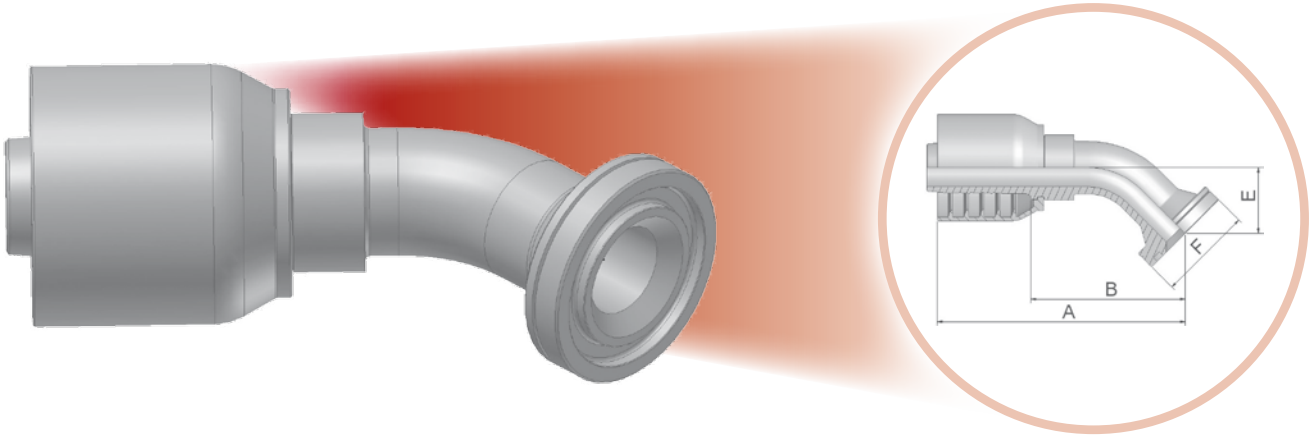

Geprüfte Armaturenserie für Schlauchtypen:

XXXX-XX-XX Bestell-Nr. 78	Schlauch I.D.				Anschluss	A	B	E	F
	DN	Zoll	Size	mm		mm	mm	mm	mm
16F78-12-12	20	3/4	-12	19,1	3/4	110	62	26	41
16F78-16-12	20	3/4	-12	19,1	1	110	62	26	48
16F78-16-16	25	1	-16	25,4	1	129	79	32	48
16F78-20-16	25	1	-16	25,4	1-1/4	129	79	32	54
16F78-16-20	32	1-1/4	-20	31,8	1	157	93	33	48
16F78-20-20	32	1-1/4	-20	31,8	1-1/4	163	98	38	54
16F78-24-20	32	1-1/4	-20	31,8	1-1/2	163	99	38	63
16F78-24-24	40	1-1/2	-24	38,1	1-1/2	178	115	44	64

SAE Flanschhälften finden Sie im Kapitel Eb.
Armaturen mit Standard O-Ring können bei einem Temperaturbereich von -30 °C bis +150 °C eingesetzt werden.
O-Ring Maße und Artikelnummern finden Sie im Kapitel Eb. Spezial O-Ringe erhalten Sie auf Anfrage.
Material: Stahl, Chrom (VI)-frei

Alle in der jeweils gültigen Preisliste fettgedruckten Teile sind ab Lager lieferbar.
Technische Änderungen vorbehalten.

6N – SAE-Flanschbund – schwere Ausführung – 90° Bogen

ISO 12151-3-E90S-S – SFS 90°

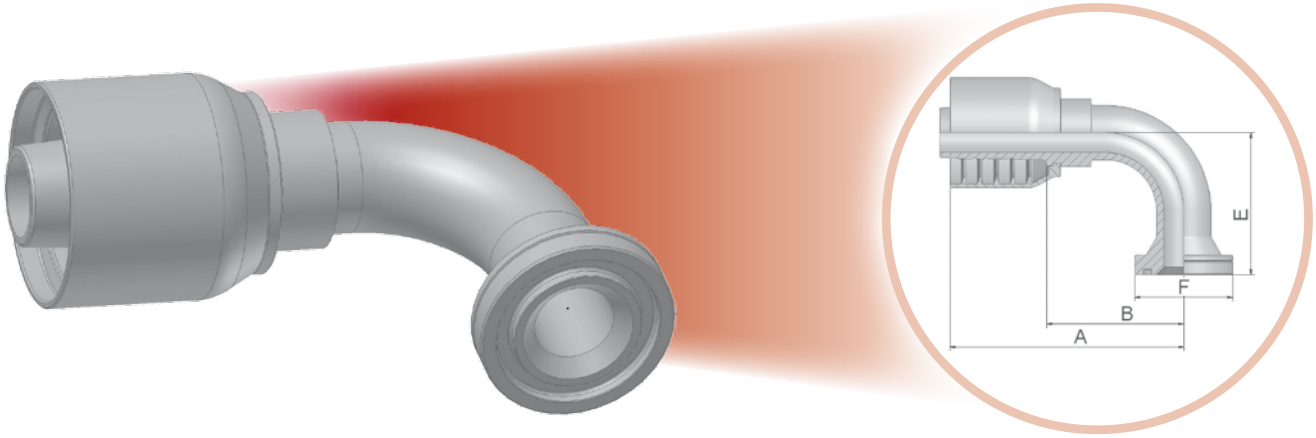

Geprüfte Armaturenserie für Schlauchtypen:

XXXX-XX-XX Bestell-Nr. 78	Schlauch I.D.				Anschluss	A	B	E	F
	DN	Zoll	Size	mm		mm	mm	mm	mm
16N78-12-12	20	3/4	-12	19,1	3/4	101	53	58	41
16N78-16-12	20	3/4	-12	19,1	1	109	65	62	48
16N78-12-16	25	1	-16	25,4	3/4	109	58	70	41
16N78-16-16	25	1	-16	25,4	1	122	71	70	48
16N78-20-16	25	1	-16	25,4	1-1/4	122	71	70	54
16N78-24-16	25	1	-16	25,4	1-1/2	126	79	69	64
16N78-20-20	32	1-1/4	-20	31,8	1-1/4	172	108	71	54
16N78-24-20	32	1-1/4	-20	31,8	1-1/2	172	108	76	64
16N78-20-24	40	1-1/2	-24	38,1	1-1/4	170	113	76	54
16N78-24-24	40	1-1/2	-24	38,1	1-1/2	166	103	104	64

SAE Flanschhälften finden Sie im Kapitel Eb.
Armaturen mit Standard O-Ring können bei einem Temperaturbereich von -30 °C bis +150 °C eingesetzt werden.
O-Ring Maße und Artikelnummern finden Sie im Kapitel Eb. Spezial O-Ringe erhalten Sie auf Anfrage.
Material: Stahl, Chrom (VI)-frei

Alle in der jeweils gültigen Preisliste fettgedruckten Teile sind ab Lager lieferbar.
Technische Änderungen vorbehalten.

XA – Caterpillar Flanschbund gerade

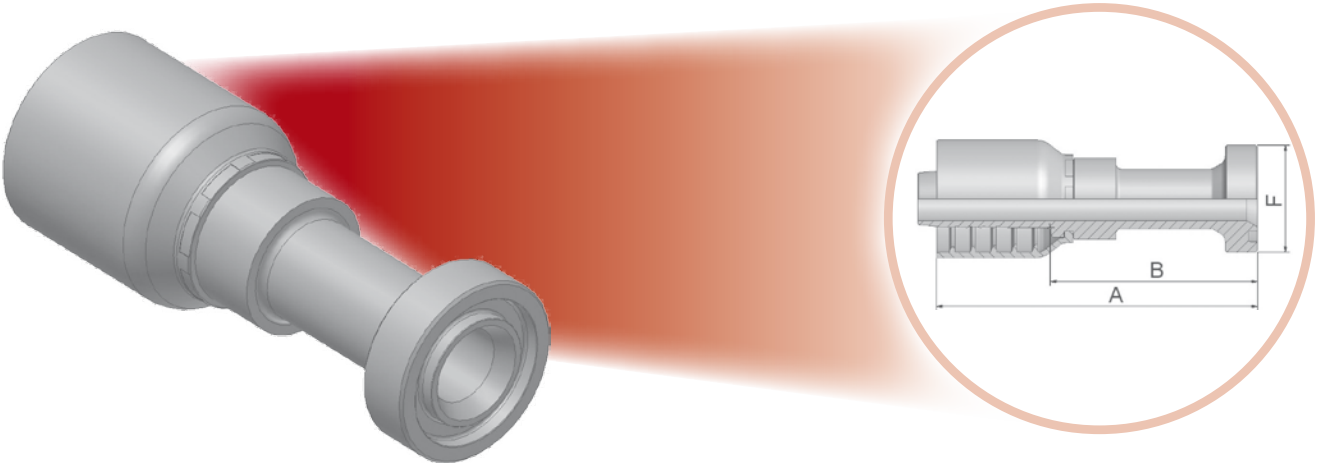

Geprüfte Armaturenserie für Schlauchtypen:

78 781

XXXX-XX-XX Bestell-Nr. 78	Schlauch I.D.				Anschluss	A	B	F
	DN	Zoll	Size	mm		mm	mm	mm
1XA78-12-12	20	3/4	-12	19,1	3/4	123	75	41
1XA78-16-12	20	3/4	-12	19,1	1	134	86	48
1XA78-16-16	25	1	-16	25,4	1	138	88	48
1XA78-20-16	25	1	-16	25,4	1-1/4	144	93	54
1XA78-20-20	32	1-1/4	-20	31,8	1-1/4	155	96	54
1XA78-24-20	32	1-1/4	-20	31,8	1-1/2	162	97	64
1XA78-24-24	40	1-1/2	-24	38,1	1-1/2	172	110	64

Armaturen mit Standard O-Ring können bei einem Temperaturbereich von -30 °C bis +150 °C eingesetzt werden.
O-Ring Maße und Artikelnummern finden Sie im Kapitel Eb. Spezial O-Ringe erhalten Sie auf Anfrage.
SAE Flanschhälften finden Sie im Kapitel Eb.
Material: Stahl, Chrom (VI)-frei

Alle in der jeweils gültigen Preisliste fettgedruckten Teile sind ab Lager lieferbar.
Technische Änderungen vorbehalten.

XF – Caterpillar Flanschbund 45° Bogen

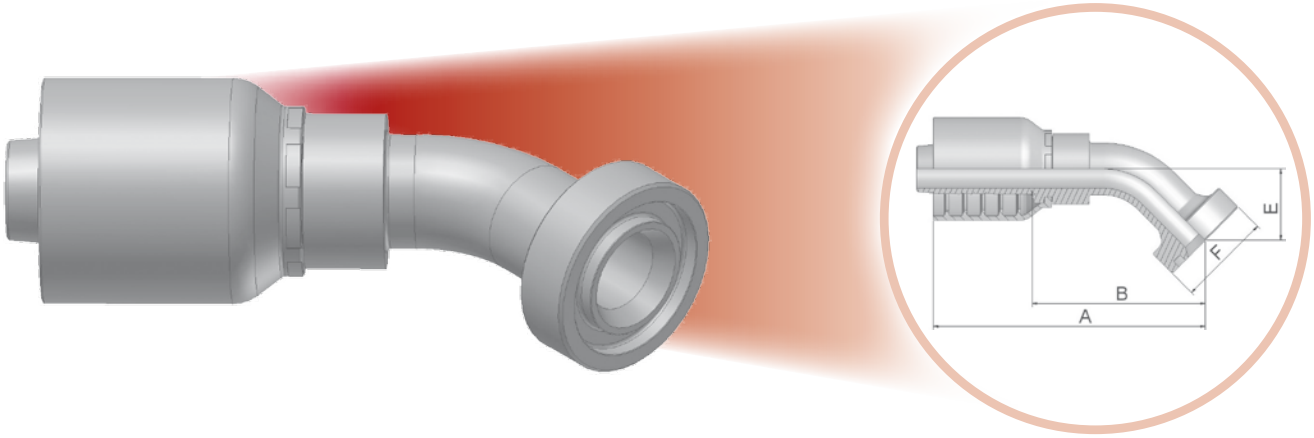

Geprüfte Armaturenserie für Schlauchtypen:

XXXX-XX-XX Bestell-Nr. 78	Schlauch I.D.				Anschluss	A	B	E	F
	DN	Zoll	Size	mm		mm	mm	mm	mm
1XF78-12-12	20	3/4	-12	19,1	3/4	123	75	31	41
1XF78-16-12	20	3/4	-12	19,1	1	122	74	30	48
1XF78-16-16	25	1	-16	25,4	1	138	88	36	48
1XF78-20-16	25	1	-16	25,4	1-1/4	132	81	35	54
1XF78-20-20	32	1-1/4	-20	31,8	1-1/4	162	98	37	54
1XF78-24-20	32	1-1/4	-20	31,8	1-1/2	182	117	36	64
1XF78-24-24	40	1-1/2	-24	38,1	1-1/2	174	116	39	63
1XF78-32-24	40	1-1/2	-24	38,1	2	179	123	43	79

Armaturen mit Standard O-Ring können bei einem Temperaturbereich von -30 °C bis +150 °C eingesetzt werden.
O-Ring Maße und Artikelnummern finden Sie im Kapitel Eb. Spezial O-Ringe erhalten Sie auf Anfrage.
SAE Flanschhälften finden Sie im Kapitel Eb.
Material: Stahl, Chrom (VI)-frei

Alle in der jeweils gültigen Preisliste fettgedruckten Teile sind ab Lager lieferbar.
Technische Änderungen vorbehalten.

XG – Caterpillar Flanschbund 60° Bogen

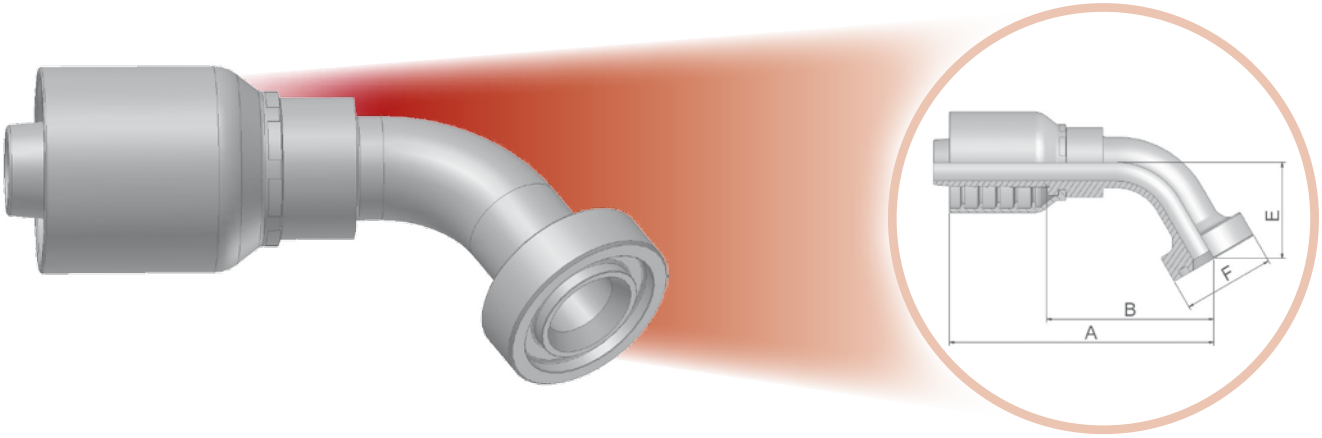

Geprüfte Armaturenserie für Schlauchtypen:

XXXX-XX-XX Bestell-Nr. 78	Schlauch I.D.				Anschluss	A	B	E	F
	DN	Zoll	Size	mm		mm	mm	mm	mm
1XG78-12-12	20	3/4	-12	19,1	3/4	138	90	42	41
1XG78-16-12	20	3/4	-12	19,1	1	119	75	41	47
1XG78-16-16	25	1	-16	25,4	1	160	109	50	48
1XG78-20-16	25	1	-16	25,4	1-1/4	153	103	48	54
1XG78-20-20	32	1-1/4	-20	31,8	1-1/4	170	107	52	54
1XG78-24-20	32	1-1/4	-20	31,8	1-1/2	170	107	51	63
1XG78-24-24	40	1-1/2	-24	38,1	1-1/2	212	149	52	64

Armaturen mit Standard O-Ring können bei einem Temperaturbereich von -30 °C bis +150 °C eingesetzt werden.
O-Ring Maße und Artikelnummern finden Sie im Kapitel Eb. Spezial O-Ringe erhalten Sie auf Anfrage.
SAE Flanschhälften finden Sie im Kapitel Eb.
Material: Stahl, Chrom (VI)-frei

Alle in der jeweils gültigen Preisliste fettgedruckten Teile sind ab Lager lieferbar.
Technische Änderungen vorbehalten.

XN – Caterpillar Flanschbund 90° Bogen

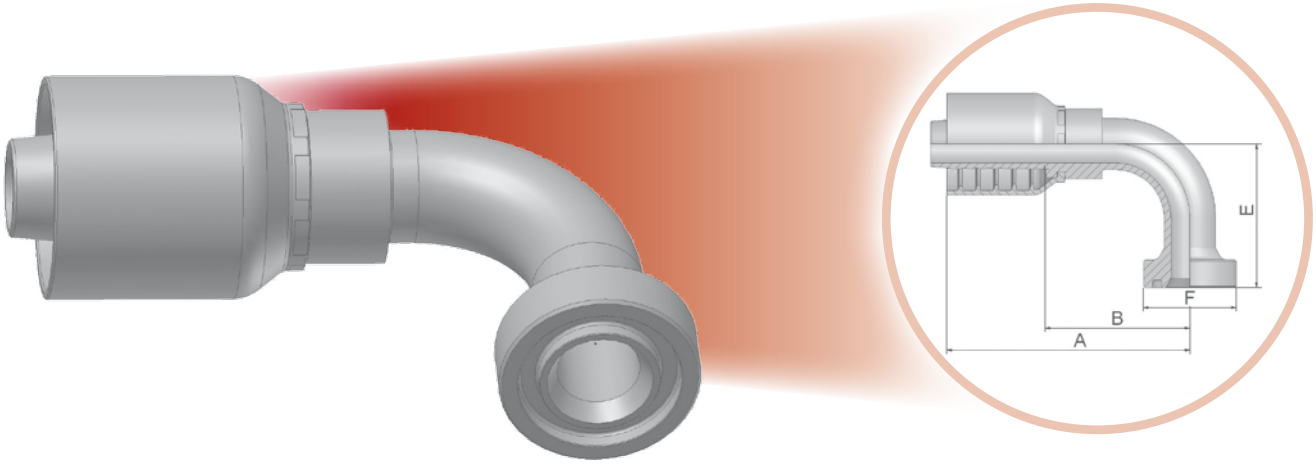

Geprüfte Armaturenserie für Schlauchtypen:

XXXX-XX-XX Bestell-Nr. 78	Schlauch I.D.				Anschluss	A	B	E	F
	DN	Zoll	Size	mm		mm	mm	mm	mm
1XN78-12-12	20	3/4	-12	19,1	3/4	111	63	63	41
1XN78-16-12	20	3/4	-12	19,1	1	111	63	62	48
1XN78-12-16	25	1	-16	25,4	3/4	115	67	62	41
1XN78-16-16	25	1	-16	25,4	1	128	78	74	48
1XN78-20-16	25	1	-16	25,4	1-1/4	122	71	74	54
1XN78-20-20	32	1-1/4	-20	31,8	1-1/4	172	108	77	54
1XN78-24-20	32	1-1/4	-20	31,8	1-1/2	172	107	77	64
1XN78-24-24	40	1-1/2	-24	38,1	1-1/2	166	103	106	64

Armaturen mit Standard O-Ring können bei einem Temperaturbereich von -30 °C bis +150 °C eingesetzt werden.
O-Ring Maße und Artikelnummern finden Sie im Kapitel Eb. Spezial O-Ringe erhalten Sie auf Anfrage.
SAE Flanschhälften finden Sie im Kapitel Eb.
Material: Stahl, Chrom (VI)-frei

Alle in der jeweils gültigen Preisliste fettgedruckten Teile sind ab Lager lieferbar.
Technische Änderungen vorbehalten.

JC – ORFS mit Überwurfmutter

ISO 12151-1-SWSA – SAE J516 – ORFS

Geprüfte Armaturenserie für Schlauchtypen:

Bestell-Nr. 78	Schlauch I.D. DN	Zoll	Size	mm	Gewinde UNF	A mm	B mm	H mm	W mm
1JC78-12-12-SM	20	3/4	-12	19,1	1-3/16x12	81	33	30	36
1JC78-20-20-SM	32	1.1/4	-20	31,8	1-11/16x12	106	42	46	50

Material: Stahl, Chrom (VI)-frei
SM: Metrische Schlüsselweite

Alle in der jeweils gültigen Preisliste fettgedruckten Teile sind ab Lager lieferbar.
Technische Änderungen vorbehalten.

JS – ORFS mit Überwurfmutter – lange Ausführung

ISO 12151-1-SWSB – SAE J516 – ORFS

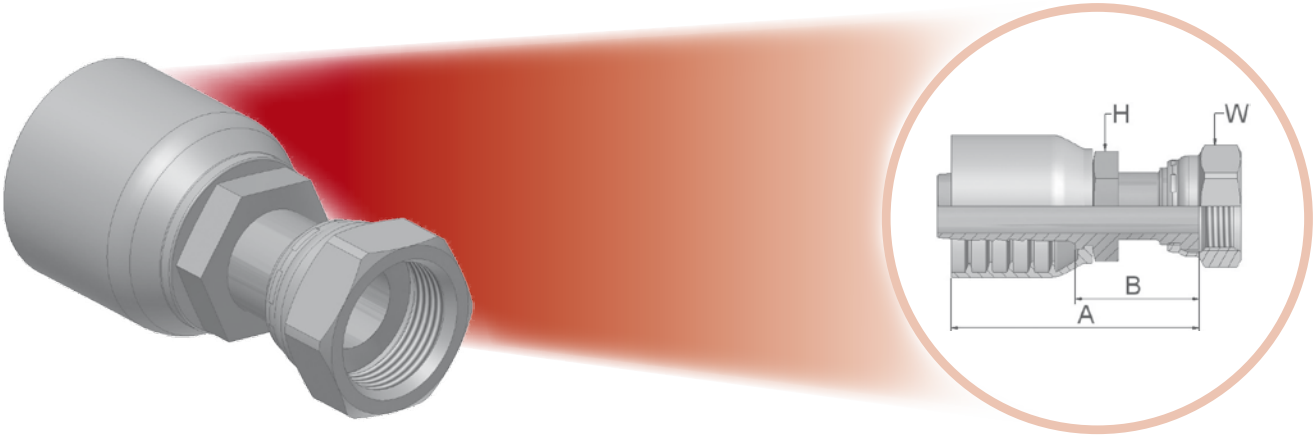

Geprüfte Armaturenserie für Schlauchtypen:

XXXX-XX-XX Bestell-Nr. 78	Schlauch I.D.				Gewinde UNF	A	B	H	W
	DN	Zoll	Size	mm		mm	mm	mm	mm
1JS78-12-12-SM	20	3/4	-12	19,1	1-3/16x12	98	50	30	36
1JS78-16-16-SM	25	1	-16	25,4	1-7/16x12	103	52	36	41
1JS78-20-16-SM	25	1	-16	25,4	1-11/16x12	114	64	41	50
1JS78-20-20-SM	32	1.1/4	-20	31,8	1-11/16x12	118	54	46	50
1JS78-24-24-SM	40	1-1/2	-24	38,1	2x12	120	57	50	60

Material: Stahl, Chrom (VI)-frei
SM: Metrische Schlüsselweite

Alle in der jeweils gültigen Preisliste fettgedruckten Teile sind ab Lager lieferbar.
Technische Änderungen vorbehalten.

J7 – ORFS mit Überwurfmutter – 45° Bogen

ISO 12151-1-SWE45 – SAE J516 – ORFS 45°

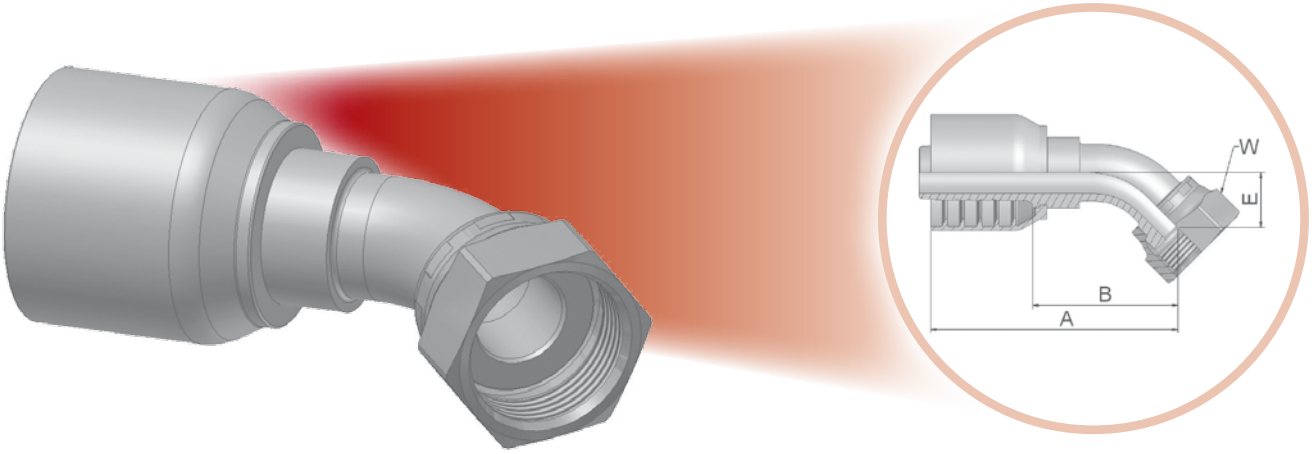

Geprüfte Armaturenserie für Schlauchtypen:

78 781

XXXX-XX-XX Bestell-Nr. 78	Schlauch I.D. DN	Zoll	Size	mm	Gewinde UNF	A mm	B mm	E mm	H mm
1J778-12-12-SM	20	3/4	-12	19,1	1-3/16x12	105	57	21	36
1J778-16-16-SM	25	1	-16	25,4	1-7/16x12	119	69	24	41
1J778-20-20-SM	32	1.1/4	-20	31,8	1-11/16x12	154	90	30	50

Material: Stahl, Chrom (VI)-frei
SM: Metrische Schlüsselweite

Alle in der jeweils gültigen Preisliste fettgedruckten Teile sind ab Lager lieferbar.
Technische Änderungen vorbehalten.

J9 – ORFS mit Überwurfmutter – 90° Bogen

ISO 12151-1-SWES – SAE J516 – ORFS 90°

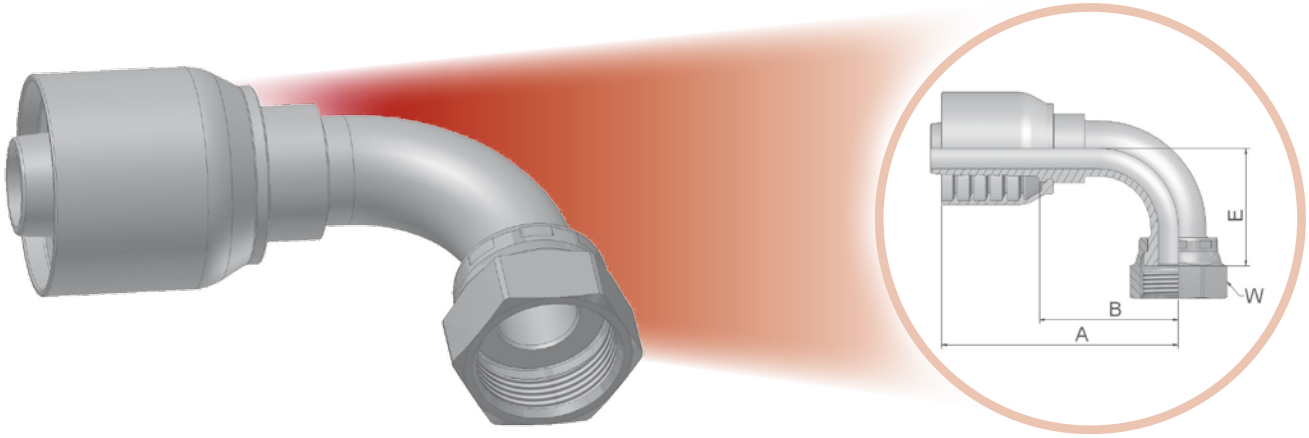

Geprüfte Armaturenserie für Schlauchtypen:

XXXX-XX-XX Bestell-Nr. 78	Schlauch I.D.				Gewinde UNF	A	B	E	W
	DN	Zoll	Size	mm		mm	mm	mm	mm
1J978-12-12-SM	20	3/4	-12	19,1	1-3/16x12	101	53	48	36
1J978-16-12-SM	20	3/4	-12	19,1	1-7/16x12	114	66	56	41
1J978-16-16-SM	25	1	-16	25,4	1-7/16x12	120	69	56	41
1J978-20-16-SM	25	1	-16	25,4	1-11/16x12	127	77	64	50
1J978-20-20-SM	32	1.1/4	-20	31,8	1-11/16-12	151	87	69	50
1J978-24-20-SM	32	1-1/4	-20	31,8	2x12	151	87	70	60

Material: Stahl, Chrom (VI)-frei
SM: Metrische Schlüsselweite

Alle in der jeweils gültigen Preisliste fettgedruckten Teile sind ab Lager lieferbar.
Technische Änderungen vorbehalten.

JM – ORFS-Gewindezapfen

ISO 12151-1-S – SAE J516

Geprüfte Armaturenserie für Schlauchtypen:

XXXX-XX-XX Bestell-Nr. 78	Schlauch I.D.				Gewinde UNF	A	B	W
	DN	Zoll	Size	mm		mm	mm	mm
1JM78-16-16-SM	25	1	-16	25,4	1-7/16x12	93	42	41
1JM78-20-16-SM	25	1	-16	25,4	1-11/16x12	89	39	46
1JM78-20-20-SM	32	1-1/4	-20	31,8	1-11/16x12	106	42	46
1JM78-24-20-SM	32	1-1/4	-20	31,8	2x12	108	44	55

JM Armaturen werden ohne O-Ring geliefert.
O-Ring Maße und Artikelnummern finden Sie im Kapitel Eb. Spezial O-Ringe erhalten Sie auf Anfrage.
Material: Stahl, Chrom (VI)-frei
SM: Metrische Schlüsselweite

Alle in der jeweils gültigen Preisliste fettgedruckten Teile sind ab Lager lieferbar.
Technische Änderungen vorbehalten.

Armaturen Übersicht Serie 79

DIN	CA DKOL	CE DKOL 45°	CF DKOL 90°	D0 CEL	C0 DKM oder DKLL	C3 DKL	C4 DKL 45°
	C5 DKL 90°	1D BEL	DD BEL 45°	5D BEL 90°	C9 Df-1 DKOS	0C Df-2 DKOS 45°	1C Df-3 DKOS 90°
	D2 CES	C6 DKS	3D BES	49 Ringauge metrisch	9B Dichtkopf mit Überwurfmutter 45° Winkelstück	9C 90° Winkelstück	
BSP	92 DKR	B1 DKR 45°	B2 DKR 90°	B4 DKR 90° (Kompakt)	EA DKOR	EB DKOR 45°	EC DKOR 90°
	D9 AGR	91 AGR-K	B5 Dichtbund mit BSP Überwurfmutter (flachdichtend)	34 Rohrstutzen			
SAE	01 AGN	02 NPTF Innengewinde Gerade	03 AGJ	04 Gewindezapfen SAE 45°	05 SAE Einschraubzapfen mit O-Ring	06 68 DKJ	08 AGS
	13 NPTF Einschraubzapfen drehbar	33 Gewindezapfen JIC 37° 45° Bogen	37 3V DKJ 45°	39 3W DKJ 90°	41 3Y DKJ 90° L	L9 DKJ 90° M	93 SAE JIC 37° Dichtkonus mit Überwurfmutter 90° Kompaktbogen
Flansch	15 4A SFL	16 SFL 22.5°	17 4F SFL 45°	19 4N SFL 90°	6A Df-4 SFS	6F Df-5 SFS 45°	6N Df-6 SFS 90°
	89 SFL 90° - lang	XA Caterpillar Flanschbund gerade	XF Caterpillar Flanschbund 45° Bogen	XG Caterpillar Flanschbund 60° Bogen	XN Caterpillar Flanschbund 90° Bogen		

ORFS	JC ORFS - kurz	JS Df-7 ORFS - lang	J7 Df-8 ORFS 45°	J9 Df-9 ORFS Überwurfmutter 90°	J1 ORFS 90° – extra lang	J5 ORFS 90° – lang	JM ORFS Gewindezapfen
	JD ORFS-Gewindezapfen Schottverschraubung mit O-Ring						
JIS	FU GUI	GU GUO	MU JIS 30° Dichtkonus mit Überwurfmutter metrisch	MZ JIS 30° Dichtkonus mit Überwurfmutter metrisch – 90° Bogen	UT JIS-Einschraubzapfen BSP mit 60° Dichtkonus		
Französische Reihe	FG Einschraubzapfen frz. Gas Reihe	F2 Dichtkopf mit Überwurfmutter frz. Gas Reihe	F4 Dichtkopf mit Überwurfmutter frz. Gas Reihe	F6 Anschlußzapfen frz. metrische Reihe	F9 Dichtkopf mit Überwurfmutter frz. metrische Reihe	FA Anschlußzapfen frz. metrische Reihe	
Hochdruckreiniger	CW Waschgeräteanschluss	PW Waschgeräteanschluss	NW Waschgeräteanschluss				

sonstige	XU Komatsu 30° Dichtkonus mit Überwurfmutter	XY Komatsu 30° Dichtkonus mit Überwurfmutter 90° Bogen	DK Gewindezapfen Schottverschraubung leichte Reihe	DX Dichtkopf mit O-Ring und Überwurfmutter leichte Reihe	FF Metru-Lok Dichtkopf	AF Einschraubzapfen zylindrisches BSP-Gewinde mit O-Ring Dichtung	NM Zöll. Einschraubzapfen ED-Dichtung
	YW Rohrstutzen metrisch – A-Lok	VW121 Dichtkopf mit BSP Überwurfmutter VW-Norm 39-V-16 631	82 Push-Lok Verbinder	DP Stecknippel – Verteiler	DR Stecknippel – Verteiler	5C Dichtkopf für 60° Konus	6C Dichtkopf für 60° Konus 45° Winkelstück
	7C Dichtkopf für 60° Konus 90° Winkelstück	5S Dichtkopf mit Überwurfmutter und O-Ring kurzer Pilot	5H Dichtkopf mit Überwufmutter und O-Ring drehbar – 45° Bogen kurzer Pilot	5T Dichtkopf mit Überwurfmutter und O-Ring drehbar – 90° Bogen kurzer Pilot	59PT Dichtkopf mit Überwurfmutter und O-Ring drehbar – langer Pilot mit Ansatz für R134a	5LPT Dichtkopf mit Überwurfmutter und O-Ring – drehbar 90° Bogen – langer Pilot mit Ansatz bei 180° für R134a	T1 Gewindezapfen mit O-Ring

C9 – Dichtkegel mit Überwurfmutter und O-Ring – schwere Reihe

ISO 12151-2-SWS-S – DKOS

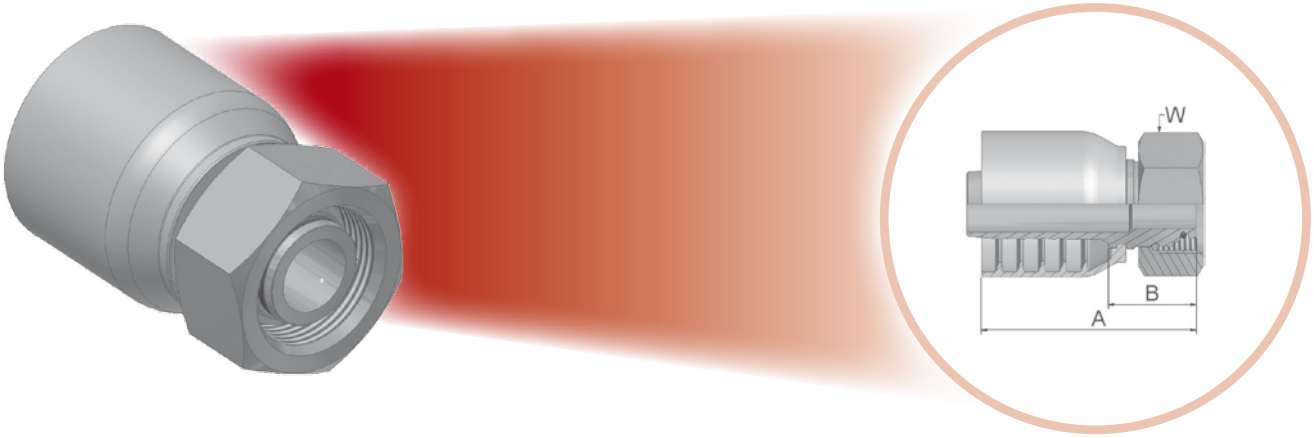

Geprüfte Armaturenserie für Schlauchtypen:

XXXX-XX-XX Bestell-Nr. 79	Schlauch I.D.				Gewinde metrisch	A	B	W
	DN	Zoll	Size	mm		mm	mm	mm
1C979-25-12	20	3/4	-12	19,1	M36x2	87	32	46
1C979-30-16	25	1	-16	25,4	M42x2	95	36	50
1C979-38-20°	32	1-1/4	-20	31,8	M52x2	111	40	60

Armaturen mit Standard O-Ring können bei einem Temperaturbereich von -30 °C bis +150 °C eingesetzt werden.
O-Ring Maße und Artikelnummern finden Sie im Kapitel Eb. Spezial O-Ringe erhalten Sie auf Anfrage.
° Achtung: Reduzierte Druckstufen der Schlauchleitungen; siehe Seite Ab-3.
Material: Stahl, Chrom (VI)-frei

Alle in der jeweils gültigen Preisliste fettgedruckten Teile sind ab Lager lieferbar.
Technische Änderungen vorbehalten.

OC – Dichtkegel mit Überwurfmutter – O-Ring – schwere Reihe – 45° Bogen

ISO 12151-2-SWE45-S – DKOS 45°

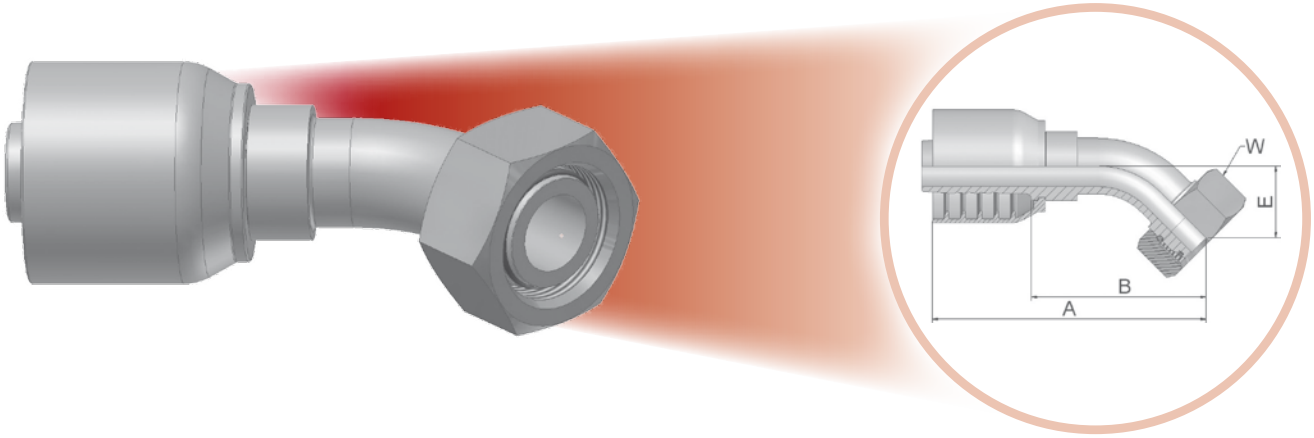

Geprüfte Armaturenserie für Schlauchtypen:

XXXX-XX-XX Bestell-Nr. 79	Schlauch I.D.				Gewinde metrisch	A	B	E	W
	DN	Zoll	Size	mm		mm	mm	mm	mm
10C79-25-12	20	3/4	-12	19,1	M36x2	120	64	29	46
10C79-30-16	25	1	-16	25,4	M42x2	140	81	34	50

Armaturen mit Standard O-Ring können bei einem Temperaturbereich von -30 °C bis +150 °C eingesetzt werden.
O-Ring Maße und Artikelnummern finden Sie im Kapitel Eb. Spezial O-Ringe erhalten Sie auf Anfrage.
Material: Stahl, Chrom (VI)-frei

Alle in der jeweils gültigen Preisliste fettgedruckten Teile sind ab Lager lieferbar.
Technische Änderungen vorbehalten.

1C – Dichtkegel mit Überwurfmutter – O-Ring – schwere Reihe – 90° Bogen

ISO 12151-2-SWE-S – DKOS 90°

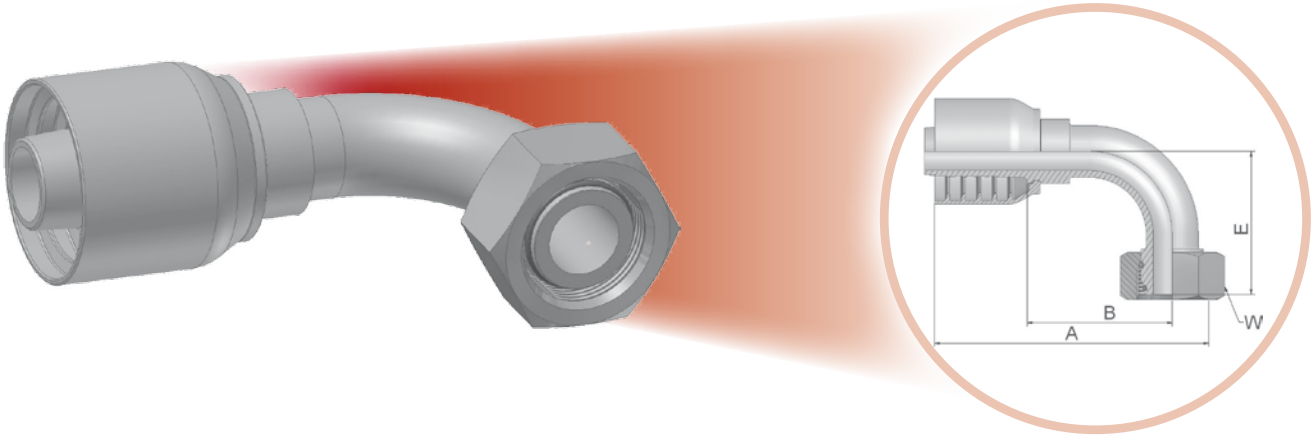

Geprüfte Armaturenserie für Schlauchtypen:

XXXX-XX-XX Bestell-Nr. 79	Schlauch I.D. DN	Zoll	Size	mm	Gewinde metrisch	A mm	B mm	E mm	W mm
11C79-25-12	20	3/4	-12	19,1	M36x2	109	53	59	46
11C79-30-16	25	1	-16	25,4	M42x2	130	72	73	50
11C79-38-20°	32	1.1/4	-20	31,8	M52x2	161	89	74	60

Armaturen mit Standard O-Ring können bei einem Temperaturbereich von -30 °C bis +150 °C eingesetzt werden.
O-Ring Maße und Artikelnummern finden Sie im Kapitel Eb. Spezial O-Ringe erhalten Sie auf Anfrage.
° Achtung: Reduzierte Druckstufen der Schlauchleitungen; siehe Seite Ab-3.
Material: Stahl, Chrom (VI)-frei

Alle in der jeweils gültigen Preisliste fettgedruckten Teile sind ab Lager lieferbar.
Technische Änderungen vorbehalten.

6A – SAE Code 62 – Flanschbund gerade

ISO 12151-3-S-S – SFS – 6000 psi

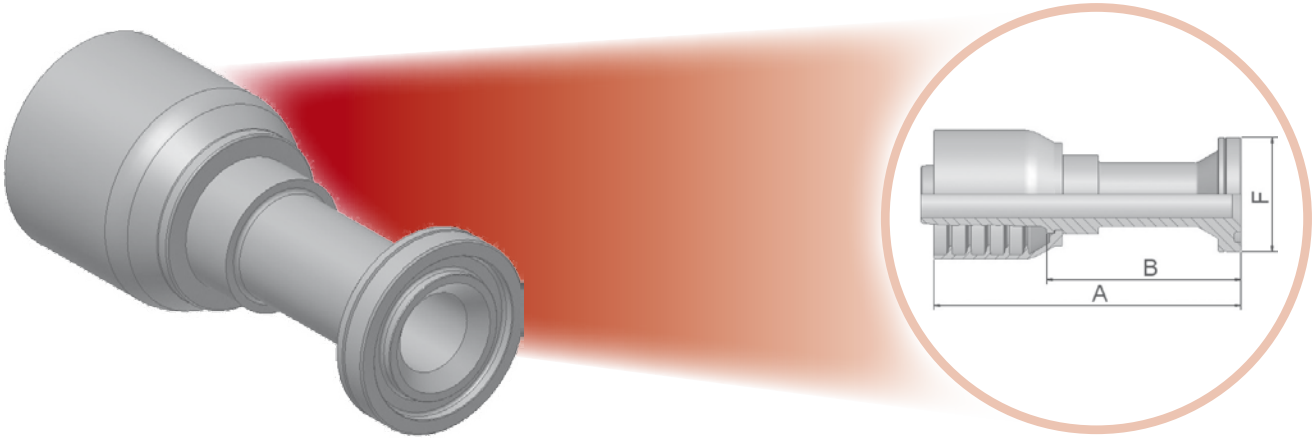

Geprüfte Armaturenserie für Schlauchtypen:

79 — 791TC/792TC

XXXX-XX-XX Bestell-Nr. 79	Schlauch I.D.				Anschluss	A	B	F
	DN	Zoll	Size	mm		mm	mm	mm
16A79-12-12	20	3/4	-12	19,1	3/4	124	72	41
16A79-16-12	20	3/4	-12	19,1	1	99	46	48
16A79-12-16	25	1	-16	25,4	3/4	132	73	41
16A79-16-16	25	1	-16	25,4	1	139	84	48
16A79-20-16	25	1	-16	25,4	1-1/4	109	50	54
16A79-16-20	32	1.1/4	-20	31,8	1	152	81	48
16A79-20-20	32	1-1/4	-20	31,8	1-1/4	158	87	54
16A79-24-20	32	1-1/4	-20	31,8	1-1/2	128	57	64
16A79-20-24	40	1-1/2	-24	38,1	1-1/4	165	87	54
16A79-24-24	40	1-1/2	-24	38,1	1-1/2	181	104	64

SAE Flanschhälften finden Sie im Kapitel Eb.
Armaturen mit Standard O-Ring können bei einem Temperaturbereich von -30 °C bis +150 °C eingesetzt werden.
O-Ring Maße und Artikelnummern finden Sie im Kapitel Eb. Spezial O-Ringe erhalten Sie auf Anfrage.
Material: Stahl, Chrom (VI)-frei

Alle in der jeweils gültigen Preisliste fettgedruckten Teile sind ab Lager lieferbar.
Technische Änderungen vorbehalten.

6F – SAE-Flanschbund – schwere Ausführung – 45° Bogen

ISO 12151-3-E45-S – SFS 45° – 6000 psi

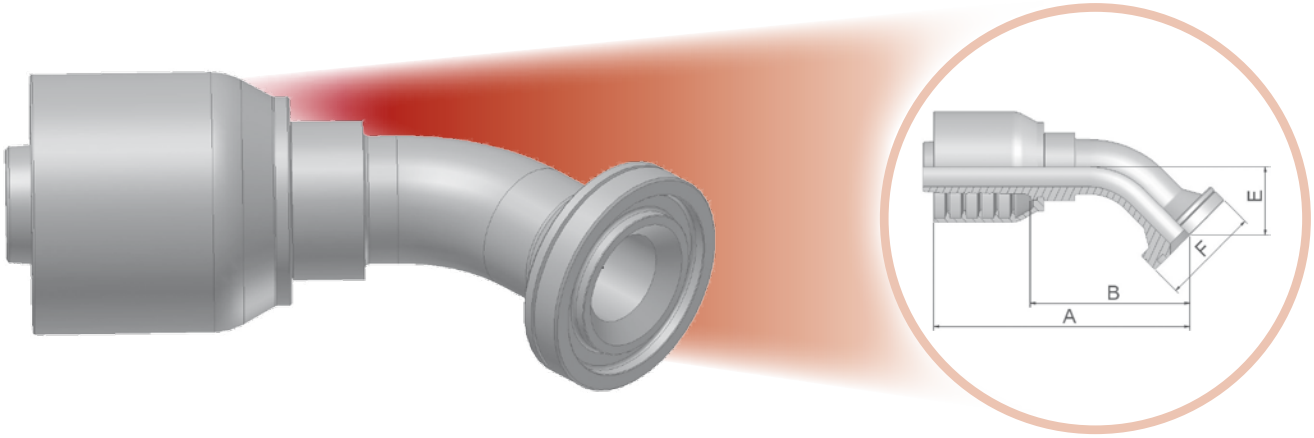

Geprüfte Armaturenserie für Schlauchtypen:

XXXX-XX-XX Bestell-Nr. 79	Schlauch I.D.				Anschluss	A	B	E	F
	DN	Zoll	Size	mm		mm	mm	mm	mm
16F79-12-12	20	3/4	-12	19,1	3/4	117	65	26	41
16F79-16-12	20	3/4	-12	19,1	1	117	65	26	48
16F79-12-16	25	1	-16	25,4	3/4	130	72	32	41
16F79-16-16	25	1	-16	25,4	1	137	79	32	48
16F79-20-16	25	1	-16	25,4	1-1/4	137	79	32	54
16F79-16-20	32	1-1/4	-20	31,8	1	161	89	38	48
16F79-20-20	32	1-1/4	-20	31,8	1-1/4	172	104	38	54
16F79-24-20	32	1-1/4	-20	31,8	1-1/2	172	101	38	64
16F79-24-24	40	1-1/2	-24	38,1	1-1/2	197	120	44	64

SAE Flanschhälften finden Sie im Kapitel Eb.
Armaturen mit Standard O-Ring können bei einem Temperaturbereich von -30 °C bis +150 °C eingesetzt werden.
O-Ring Maße und Artikelnummern finden Sie im Kapitel Eb. Spezial O-Ringe erhalten Sie auf Anfrage.
Material: Stahl, Chrom (VI)-frei

Alle in der jeweils gültigen Preisliste fettgedruckten Teile sind ab Lager lieferbar.
Technische Änderungen vorbehalten.

6N – SAE-Flanschbund – schwere Ausführung – 90° Bogen

ISO 12151-3-E90S-S – SFS 90°

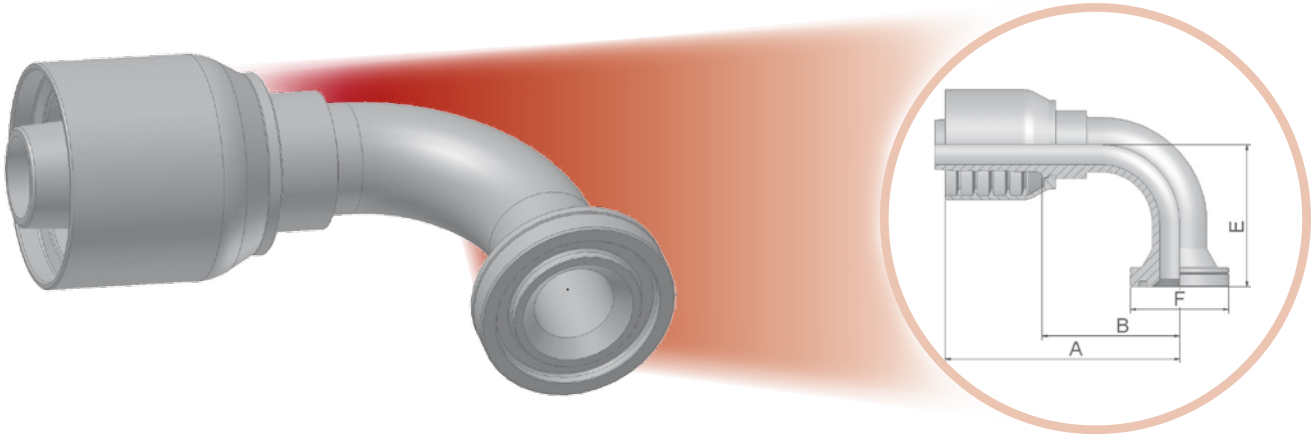

Geprüfte Armaturenserie für Schlauchtypen:

79 — 791TC/792TC

XXXX-XX-XX Bestell-Nr. 79	Schlauch I.D.				Anschluss	A	B	E	F
	DN	Zoll	Size	mm		mm	mm	mm	mm
16N79-12-12	20	3/4	-12	19,1	3/4	108	56	58	41
16N79-16-12	20	3/4	-12	19,1	1	108	56	58	48
16N79-12-16	25	1	-16	25,4	3/4	116	58	70	41
16N79-16-16	25	1	-16	25,4	1	130	72	70	48
16N79-20-16	25	1	-16	25,4	1-1/4	126	71	70	54
16N79-16-20	32	1-1/4	-20	31,8	1	148	76	90	48
16N79-20-20	32	1-1/4	-20	31,8	1-1/4	161	89	90	54
16N79-24-20	32	1-1/4	-20	31,8	1-1/2	160	89	90	64
16N79-24-24	40	1-1/2	-24	38,1	1-1/2	185	108	104	64

SAE Flanschhälften finden Sie im Kapitel Eb.
Armaturen mit Standard O-Ring können bei einem Temperaturbereich von -30 °C bis +150 °C eingesetzt werden.
O-Ring Maße und Artikelnummern finden Sie im Kapitel Eb. Spezial O-Ringe erhalten Sie auf Anfrage.
Material: Stahl, Chrom (VI)-frei

Alle in der jeweils gültigen Preisliste fettgedruckten Teile sind ab Lager lieferbar.
Technische Änderungen vorbehalten.

JS – ORFS mit Überwurfmutter – lange Ausführung

ISO 12151-1-SWSB – SAE J516 – ORFS

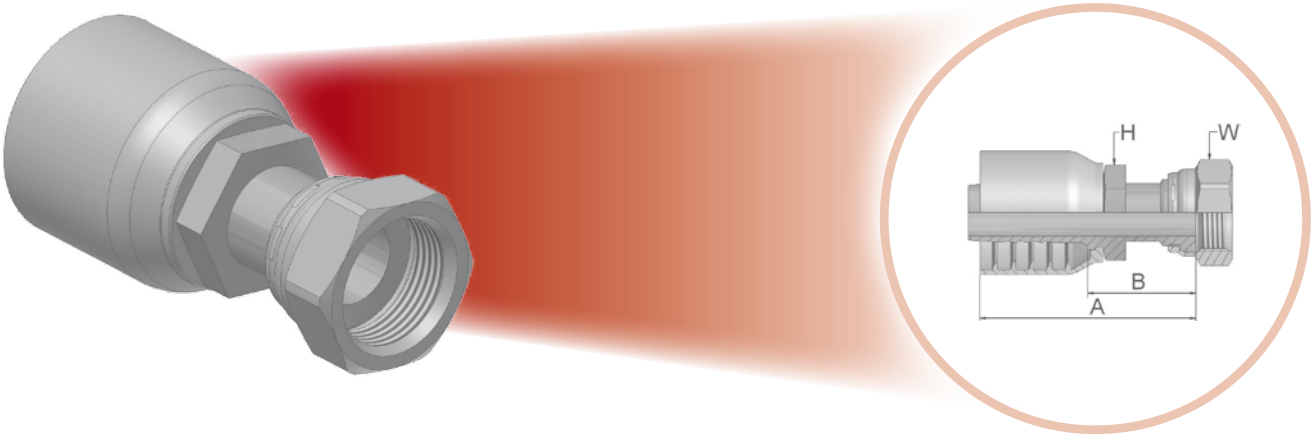

Geprüfte Armaturenserie für Schlauchtypen:

XXXX-XX-XX Bestell-Nr. 79	Schlauch I.D.				Gewinde UNF	A	B	H	W
	DN	Zoll	Size	mm		mm	mm	mm / *Zoll*	mm / *Zoll*
1JS79-12-12	20	3/4	-12	19,1	1-3/16x12	101	49	*1-1/8*	*1-3/8*
1JS79-16-16-SM	25	1	-16	25,4	1-7/16x12	113	55	36	41
1JS79-20-16	25	1	-16	25,4	1-11/16x12	110	55	*1-3/4*	*1-7/8*
1JS79-20-20	32	1-1/4	-20	31,8	1-11/16x12	127	59	*1-3/4*	*1-7/8*
1JS79-24-24-SM	40	1-1/2	-24	38,1	2x12	134	57	50	60

Material: Stahl, Chrom (VI)-frei
SM: Metrische Schlüsselweite

Alle in der jeweils gültigen Preisliste fettgedruckten Teile sind ab Lager lieferbar.
Technische Änderungen vorbehalten.

J7 – ORFS mit Überwurfmutter – 45° Bogen

ISO 12151-1-SWE45 – SAE J516 – ORFS 45°

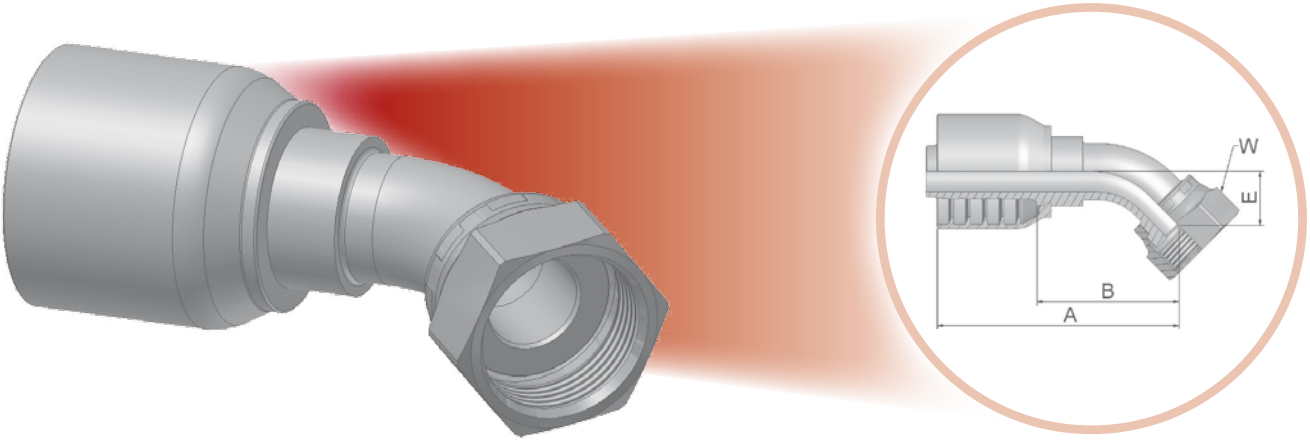

Geprüfte Armaturenserie für Schlauchtypen:

79 — 791TC/792TC

XXXX-XX-XX Bestell-Nr. 79	Schlauch I.D.				Gewinde UNF	A	B	E	W
	DN	Zoll	Size	mm		mm	mm	mm	mm / *Zoll*
1J779-12-12-SM	20	3/4	-12	19,1	1-3/16x12	113	59	21	36
1J779-16-16-SM	25	1	-16	25,4	1-7/16x12	135	76	24	41
1J779-20-20	32	1-1/4	-20	31,8	1-11/16x12	156	89	25	*1-7/8*

Material: Stahl, Chrom (VI)-frei
SM: Metrische Schlüsselweite

Alle in der jeweils gültigen Preisliste fettgedruckten Teile sind ab Lager lieferbar.
Technische Änderungen vorbehalten.

J9 – ORFS mit Überwurfmutter – 90° Bogen

ISO 12151-1-SWES – SAE J516 – ORFS 90°

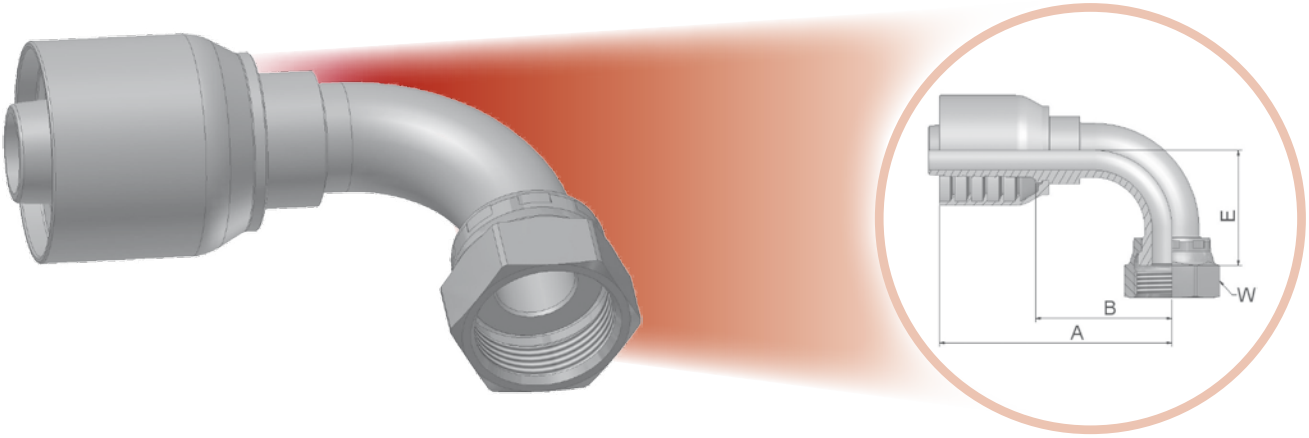

Geprüfte Armaturenserie für Schlauchtypen:

79 — 791TC/792TC

XXXX-XX-XX Bestell-Nr. 79	Schlauch I.D.				Gewinde UNF	A	B	E	W
	DN	Zoll	Size	mm		mm	mm	mm	mm / *Zoll*
1J979-12-12-SM	20	3/4	-12	19,1	1-3/16x12	109	53	48	36
1J979-16-16	25	1	-16	25,4	1-7/16x12	126	71	56	*1-5/8*
1J979-20-20-SM	32	1-1/4	-20	31,8	1-11/16x12	160	89	69	50

Material: Stahl, Chrom (VI)-frei
SM: Metrische Schlüsselweite

Alle in der jeweils gültigen Preisliste fettgedruckten Teile sind ab Lager lieferbar.
Technische Änderungen vorbehalten.

Armaturen Übersicht Serie S6

DIN	CA DKOL	CE DKOL 45°	CF DKOL 90°	D0 CEL	C0 DKM oder DKLL	C3 DKL	C4 DKL 45°
	C5 DKL 90°	1D BEL	DD BEL 45°	5D BEL 90°	C9 DKOS	0C DKOS 45°	1C DKOS 90°
	D2 CES	C6 DKS	3D BES	49 Ringauge metrisch	9B Dichtkopf mit Überwurfmutter 45° Winkelstück	9C 90° Winkelstück	
BSP	92 DKR	B1 DKR 45°	B2 DKR 90°	B4 DKR 90° (Kompakt)	EA DKOR	EB DKOR 45°	EC DKOR 90°
	D9 AGR	91 AGR-K	B5 Dichtbund mit BSP Überwurfmutter (flachdichtend)	34 Rohrstutzen			
SAE	01 Dg-1 AGN	02 NPTF Innengewinde Gerade	03 AGJ	04 Gewindezapfen SAE 45°	05 SAE Einschraubzapfen mit O-Ring	06 Dg-2 68 DKJ	08 AGS
	13 NPTF Einschraubzapfen drehbar	33 Gewindezapfen JIC 37° 45° Bogen	37 3V DKJ 45°	39 3W DKJ 90°	41 3Y DKJ 90° L	L9 DKJ 90° M	93 SAE JIC 37° Dichtkonus mit Überwurfmutter 90° Kompaktbogen
Flansch	15 Dg-3 4A SFL	16 SFL 22.5°	17 Dg-4 4F SFL 45°	19 Dg-5 4N SFL 90°	6A Dg-6 SFS	6F Dg-7 SFS 45°	6N Dg-8 SFS 90°
	89 SFL 90° - lang	XA Caterpillar Flanschbund gerade	XF Caterpillar Flanschbund 45° Bogen	XG Caterpillar Flanschbund 60° Bogen	XN Caterpillar Flanschbund 90° Bogen		

ORFS	JC ORFS - kurz	JS ORFS - lang	J7 ORFS 45°	J9 ORFS Überwurfmutter 90°	J1 ORFS 90° – extra lang	J5 ORFS 90° – lang	JM ORFS Gewindezapfen
	JD ORFS-Gewindezapfen Schottverschraubung mit O-Ring						
JIS	FU GUI	GU GUO	MU JIS 30° Dichtkonus mit Überwurfmutter metrisch	MZ JIS 30° Dichtkonus mit Überwurfmutter metrisch – 90° Bogen	UT JIS-Einschraubzapfen BSP mit 60° Dichtkonus		
Französische Reihe	FG Einschraubzapfen frz. Gas Reihe	F2 Dichtkopf mit Überwurfmutter frz. Gas Reihe	F4 Dichtkopf mit Überwurfmutter frz. Gas Reihe	F6 Anschlußzapfen frz. metrische Reihe	F9 Dichtkopf mit Überwurfmutter frz. metrische Reihe	FA Anschlußzapfen frz. metrische Reihe	
Hochdruckreiniger	CW Waschgeräteanschluss	PW Waschgeräteanschluss	NW Waschgeräteanschluss				

sonstige	XU Komatsu 30° Dichtkonus mit Überwurfmutter	XY Komatsu 30° Dichtkonus mit Überwurfmutter 90° Bogen	DK Gewindezapfen Schottverschraubung leichte Reihe	DX Dichtkopf mit O-Ring und Überwurfmutter leichte Reihe	FF Metru-Lok Dichtkopf	AF Einschraubzapfen zylindrisches BSP-Gewinde mit O-Ring Dichtung	NM Zöll. Einschraubzapfen ED-Dichtung
	YW Rohrstutzen metrisch – A-Lok	VW121 Dichtkopf mit BSP Überwurfmutter VW-Norm 39-V-16 631	82 Push-Lok Verbinder	DP Stecknippel – Verteiler	DR Stecknippel – Verteiler	5C Dichtkopf für 60° Konus	6C Dichtkopf für 60° Konus 45° Winkelstück
	7C Dichtkopf für 60° Konus 90° Winkelstück	5S Dichtkopf mit Überwurfmutter und O-Ring kurzer Pilot	5H Dichtkopf mit Überwufmutter und O-Ring drehbar – 45° Bogen kurzer Pilot	5T Dichtkopf mit Überwurfmutter und O-Ring drehbar – 90° Bogen kurzer Pilot	59PT Dichtkopf mit Überwurfmutter und O-Ring drehbar – langer Pilot mit Ansatz für R134a	5LPT Dichtkopf mit Überwurfmutter und O-Ring – drehbar 90° Bogen – langer Pilot mit Ansatz bei 180° für R134a	T1 Gewindezapfen mit O-Ring

01 – NPTF Einschraubzapfen

SAE J476A – J516

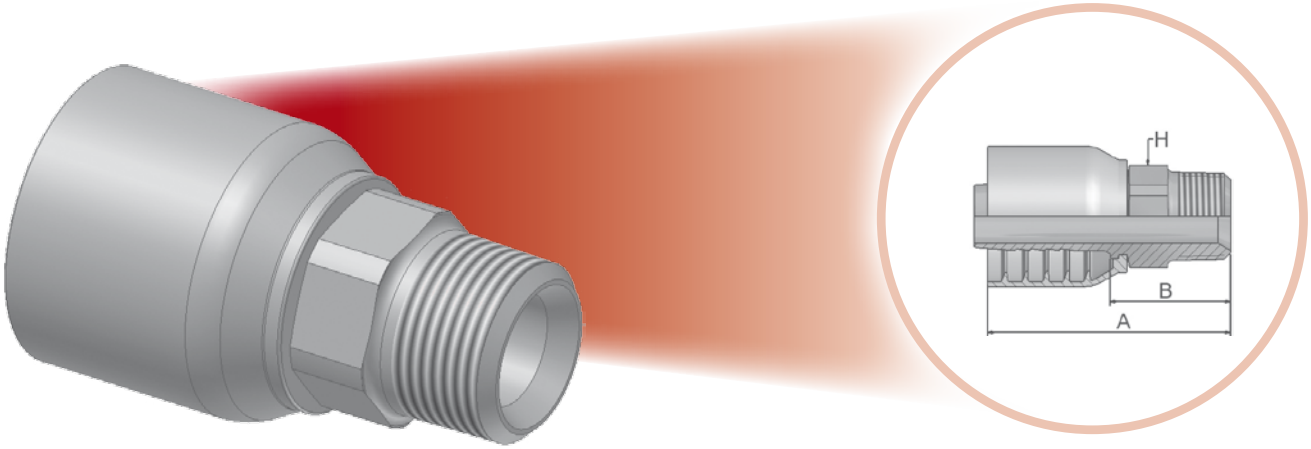

Geprüfte Armaturenserie für Schlauchtypen:

XXXX-XX-XX Bestell-Nr. S6	Schlauch I.D.				Gewinde NPTF	A	B	H
	DN	Zoll	Size	mm		mm	mm	*Zoll*
101S6-32-32	50	2	-32	50,8	2x11-1/2	150	62	*2-1/2*

Material: Stahl, Chrom (VI)-frei

Alle in der jeweils gültigen Preisliste fettgedruckten Teile sind ab Lager lieferbar.
Technische Änderungen vorbehalten.

06 – SAE (JIC) 37° Dichtkonus mit Überwurfmutter

ISO12151-5-SWS – DKJ

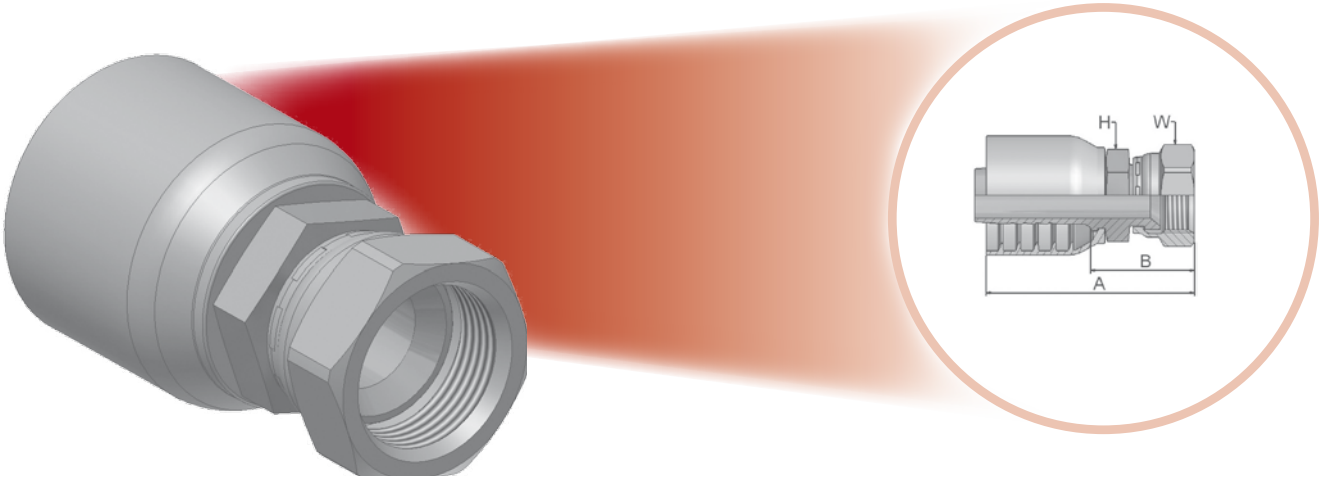

Geprüfte Armaturenserie für Schlauchtypen:

S6 P35

Bestell-Nr. S6	Schlauch I.D. DN	Zoll	Size	mm	Gewinde UNF	A mm	B mm	H *Zoll*	W *Zoll*
106S6-32-32	50	2	-32	50,8	2-1/2x12	166	78	*2/1/2*	*2-7/8*

Material: Stahl, Chrom (VI)-frei

Alle in der jeweils gültigen Preisliste fettgedruckten Teile sind ab Lager lieferbar.
Technische Änderungen vorbehalten.

4A – SAE Flanschbund – 5000 psi – Standard-Ausführung

ISO 12151-3-SL

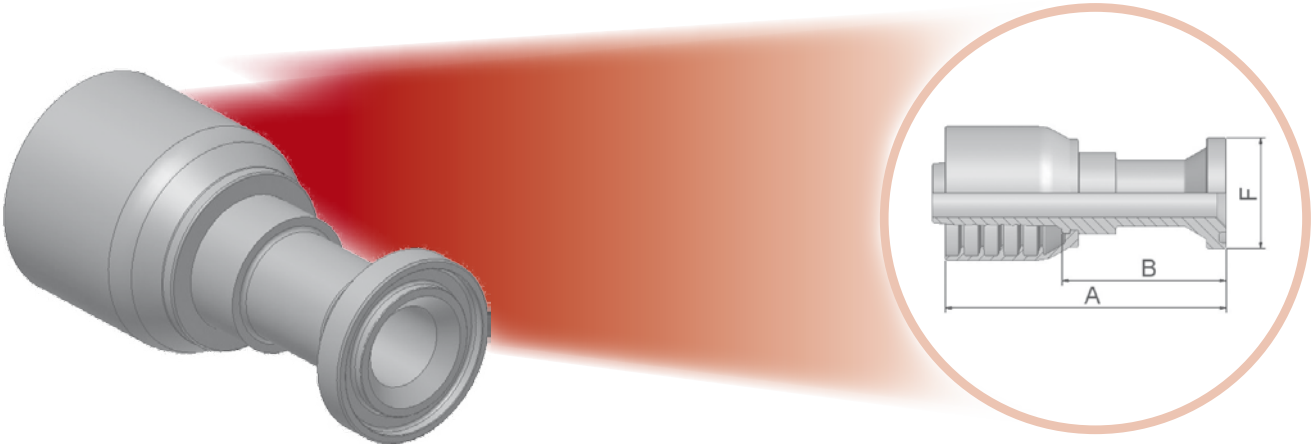

Geprüfte Armaturenserie für Schlauchtypen:

XXXX-XX-XX Bestell-Nr. S6	Schlauch I.D.				Anschluss	A	B	F
	DN	Zoll	Size	mm		mm	mm	mm
14AS6-32-32	50	2	-32	50,8	2	171	83	71

SAE Flanschhälften finden Sie im Kapitel Eb.
Armaturen mit Standard O-Ring können bei einem Temperaturbereich von -30 °C bis +150 °C eingesetzt werden.
O-Ring Maße und Artikelnummern finden Sie im Kapitel Eb. Spezial O-Ringe erhalten Sie auf Anfrage.
Material: Stahl, Chrom (VI)-frei

Alle in der jeweils gültigen Preisliste fettgedruckten Teile sind ab Lager lieferbar.
Technische Änderungen vorbehalten.

4F – SAE Flanschbund – 5000 psi – Standard-Ausführung – 45° Bogen

ISO 12151-3-E45S-L – SFL 45°

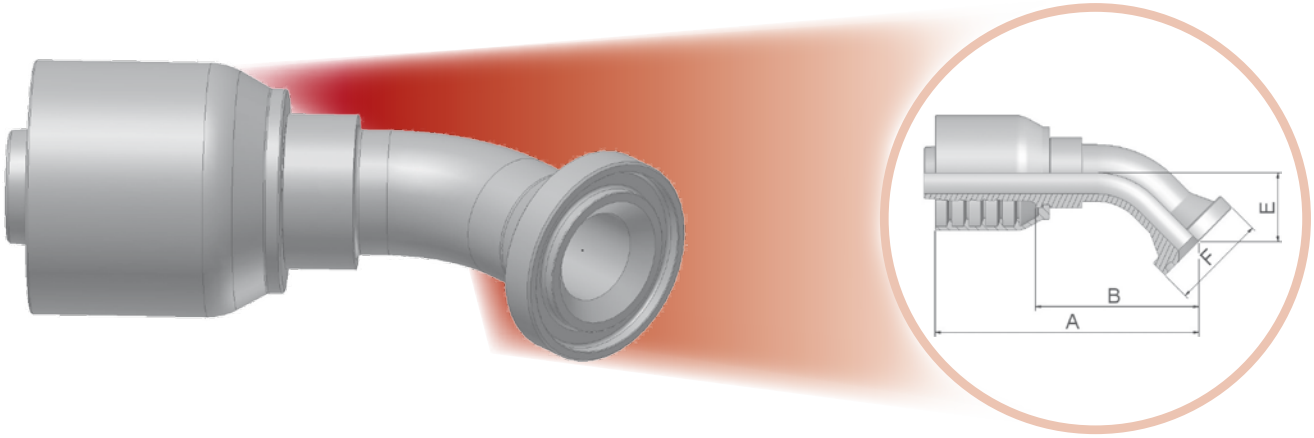

Geprüfte Armaturenserie für Schlauchtypen:

XXXX-XX-XX Bestell-Nr. S6	Schlauch I.D.				Anschluss	A	B	E	F
	DN	Zoll	Size	mm		mm	mm	mm	mm
14FS6-32-32	50	2	-32	50,8	2	229	141	56	71

SAE Flanschhälften finden Sie im Kapitel Eb.
Armaturen mit Standard O-Ring können bei einem Temperaturbereich von -30 °C bis +150 °C eingesetzt werden.
O-Ring Maße und Artikelnummern finden Sie im Kapitel Eb. Spezial O-Ringe erhalten Sie auf Anfrage.
Material: Stahl, Chrom (VI)-frei

Alle in der jeweils gültigen Preisliste fettgedruckten Teile sind ab Lager lieferbar.
Technische Änderungen vorbehalten.

4N – SAE Flanschbund – 5000 psi – Standard-Ausführung – 90° Bogen

ISO 12151-3-E90ML – SFL 90°

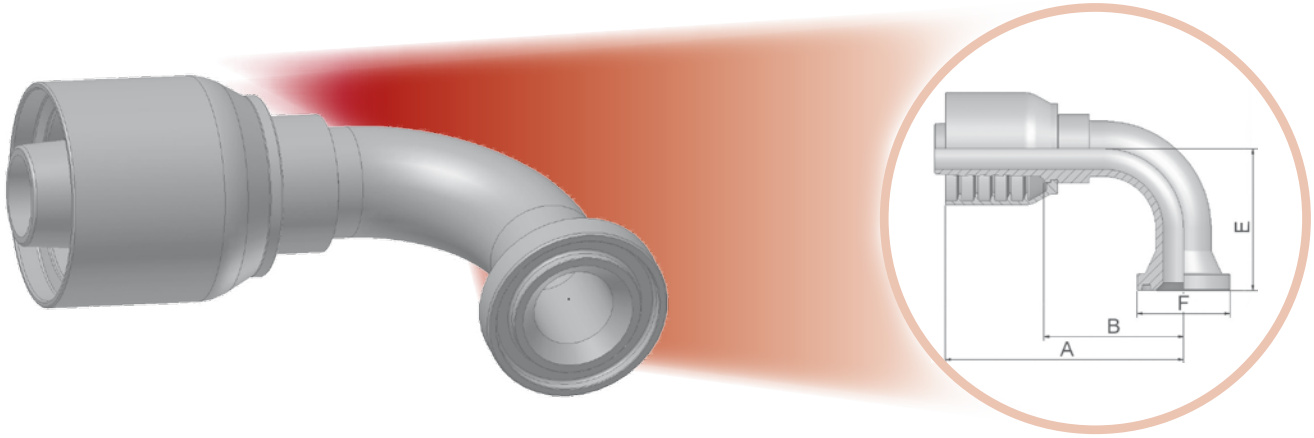

Geprüfte Armaturenserie für Schlauchtypen:

XXXX-XX-XX Bestell-Nr. S6	Schlauch I.D.				Anschluss	A	B	E	F
	DN	Zoll	Size	mm		mm	mm	mm	mm
14NS6-32-32	50	2	-32	50,8	2	214	126	138	71

SAE Flanschhälften finden Sie im Kapitel Eb.
Armaturen mit Standard O-Ring können bei einem Temperaturbereich von -30 °C bis +150 °C eingesetzt werden.
O-Ring Maße und Artikelnummern finden Sie im Kapitel Eb. Spezial O-Ringe erhalten Sie auf Anfrage.
Material: Stahl, Chrom (VI)-frei

Alle in der jeweils gültigen Preisliste fettgedruckten Teile sind ab Lager lieferbar.
Technische Änderungen vorbehalten.

6A – SAE Code 62 – Flanschbund gerade

ISO 12151-3-S-S – SFS – 6000 psi

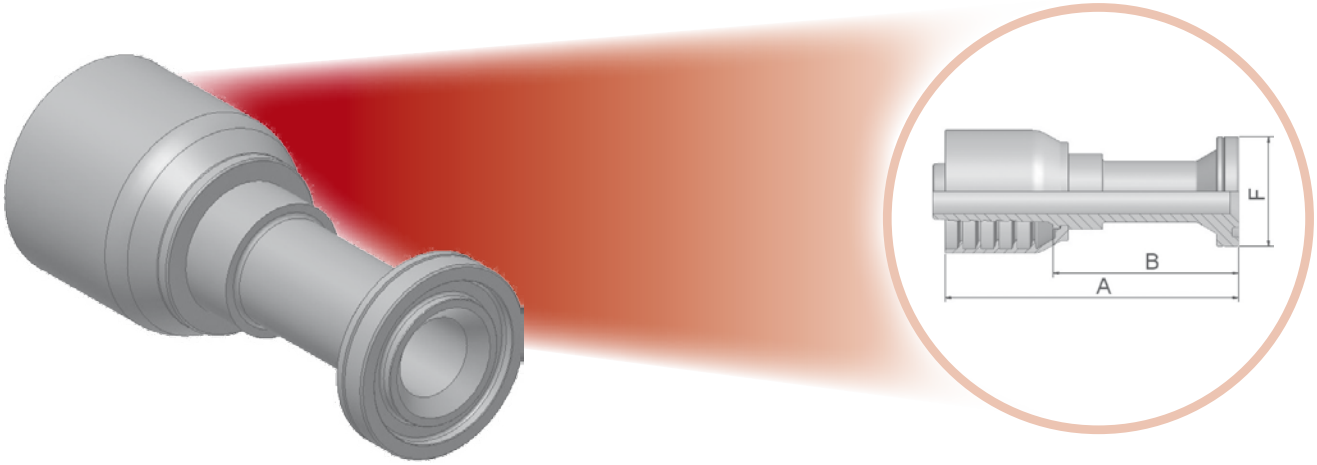

Geprüfte Armaturenserie für Schlauchtypen:

XXXX-XX-XX Bestell-Nr. S6	Schlauch I.D.				Anschluss	A	B	F
	DN	Zoll	Size	mm		mm	mm	mm
16AS6-32-32	50	2	-32	50,8	2	209	121	79

SAE Flanschhälften finden Sie im Kapitel Eb.
Armaturen mit Standard O-Ring können bei einem Temperaturbereich von -30 °C bis +150 °C eingesetzt werden.
O-Ring Maße und Artikelnummern finden Sie im Kapitel Eb. Spezial O-Ringe erhalten Sie auf Anfrage.
Material: Stahl, Chrom (VI)-frei

Alle in der jeweils gültigen Preisliste fettgedruckten Teile sind ab Lager lieferbar.
Technische Änderungen vorbehalten.

6F – SAE-Flanschbund – schwere Ausführung – 45° Bogen

ISO 12151-3-E45-S – SFS 45° – 6000 psi

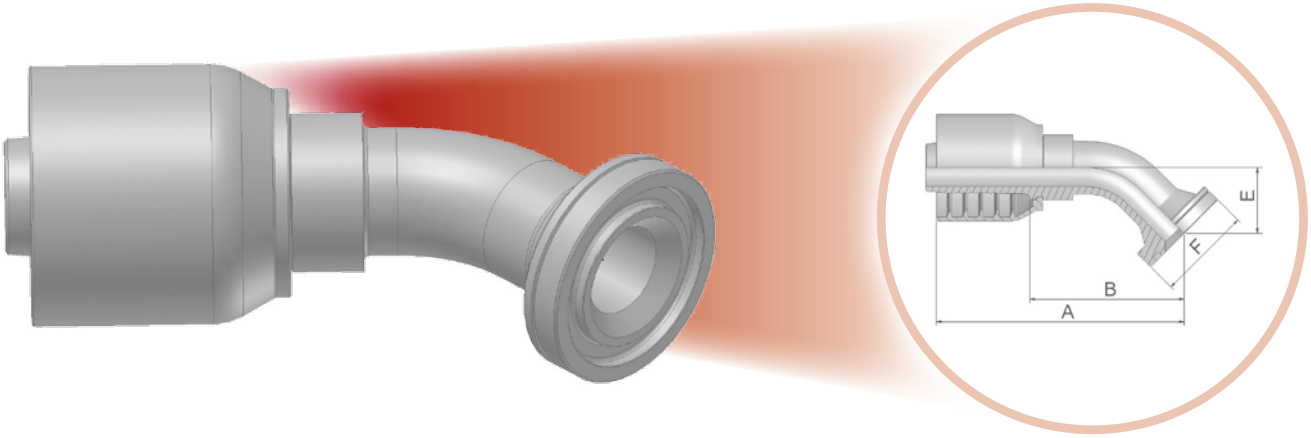

Geprüfte Armaturenserie für Schlauchtypen:

XXXX-XX-XX Bestell-Nr. S6	Schlauch I.D.				Anschluss	A	B	E	F
	DN	Zoll	Size	mm		mm	mm	mm	mm
16FS6-32-32	50	2	-32	50,8	2	229	141	56	79

SAE Flanschhälften finden Sie im Kapitel Eb.
Armaturen mit Standard O-Ring können bei einem Temperaturbereich von -30 °C bis +150 °C eingesetzt werden.
O-Ring Maße und Artikelnummern finden Sie im Kapitel Eb. Spezial O-Ringe erhalten Sie auf Anfrage.
Material: Stahl, Chrom (VI)-frei

Alle in der jeweils gültigen Preisliste fettgedruckten Teile sind ab Lager lieferbar.
Technische Änderungen vorbehalten.

6N – SAE-Flanschbund – schwere Ausführung – 90° Bogen

ISO 12151-3-E90S-S – SFS 90°

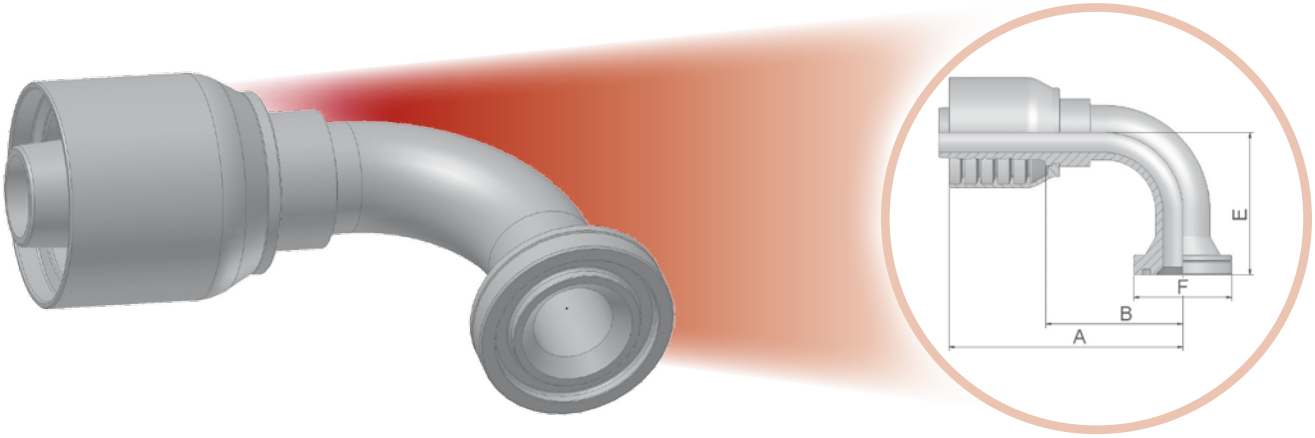

Geprüfte Armaturenserie für Schlauchtypen:

XXXX-XX-XX Bestell-Nr. S6	Schlauch I.D.				Anschluss	A	B	E	F
	DN	Zoll	Size	mm		mm	mm	mm	mm
16NS6-32-32	50	2	-32	50,8	2	214	126	138	79

SAE Flanschhälften finden Sie im Kapitel Eb.
Armaturen mit Standard O-Ring können bei einem Temperaturbereich von -30 °C bis +150 °C eingesetzt werden.
O-Ring Maße und Artikelnummern finden Sie im Kapitel Eb. Spezial O-Ringe erhalten Sie auf Anfrage.
Material: Stahl, Chrom (VI)-frei

Alle in der jeweils gültigen Preisliste fettgedruckten Teile sind ab Lager lieferbar.
Technische Änderungen vorbehalten.

aerospace
climate control
electromechanical
filtration
fluid & gas handling
hydraulics
pneumatics
process control
sealing & shielding

Hydraulik-Schlauch, Armaturen und Zubehör

Maschinen, Werkzeuge, Zubehör

Parker

ENGINEERING YOUR SUCCESS.

Hydraulik Schlauchmontage Werkstatt Ausrüstung – für eine professionelle Schlauch-Konfektionierung

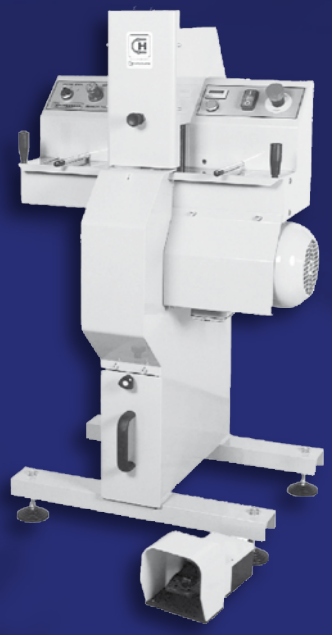

Schlauchleitungen müssen in Übereinstimmung mit allen relevanten EN/ISO Spezifikationen und nach den Auflagen der Berufsgenossenschaften hergestellt werden.
Dies ist nur sichergestellt, wenn die von der Hose Products Division empfohlenen Maschinen und Werkzeuge zum Einsatz kommen.
Ein komplettes Sortiment an Maschinen und Werkzeugen für die effiziente und sichere Herstellung von Schlauchleitungen wurde entwickelt.

Die Parker Parkrimp-Technologie ist überall im Markt als das montagefreundlichste und präziseste System zum Konfektionieren von Schlauchleitungen anerkannt.

Die Werkstatt-Ausrüstung beinhaltet die richtigen Maschinen zum Schneiden des Schlauches, für die Schlauchmarkierung, das Verpressen, die Prüfung und die Reinigung der Schlauchleitungen. Alle von Parker empfohlenen Maschinen und Werkzeuge tragen dazu bei, dass eine funktionssichere Schlauchleitung entsteht.

Parkrimp® *No-Skive*
Schlauchmontage System – die professionelle Konzeptlösung

- Kein Abschälen der Außenschicht
- Nur zur Verpressung einteiliger Armaturen
- Parkalign positioniert die Armaturen genau richtig im Backensatz
- Schnelle und einfache Montage ohne Maschineneinstellung
- Tragbare Maschinen für Reparaturen vor Ort
- Erfüllt die Sicherheitsbestimmungen der EN

Parkalign®
Backensegmente mit Anschlag für die immer optimale Positionierung und gerade Ausrichtung der Armatur.

Verkettete, farbcodierte Backensätze
Direkte Zuordnung nach Pressmaßtabelle mit garantierter 360° Rundumverpressung, ohne Einstellung der Pressmaße. Durch das Zufahren der Maschine auf Block wird das Pressmaß automatisch erreicht.

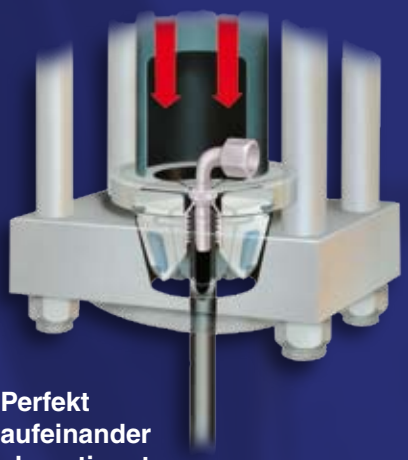

Perfekt aufeinander abgestimmt
Das komplette System aus einer Hand – *No-Skive* Schlauch, *No-Skive* Armaturen und Presswerkzeuge mit weltweiter Garantie und Verfügbarkeit.

Inhalt

Maschinen
MiniKrimp® Ea-1
KarryKrimp® 1 – Schlauchpresse 82CE-061 . . . . . Ea-2
KarryKrimp® 2 – Schlauchpresse 85CE-061 . . . . . Ea-3
PHastkrimp® – Schlauchpresse 89CE-061 . . . . . Ea-4
Parkrimp® 2 – Hydraulische Schlauchpresse Ea-5
Zubehör für KarryKrimp® 1 und KarryKrimp® 2 . . . . . Ea-6
Parkrimp® – Backensätze Ea-7
Schlauchschneidemaschine EM 10.P Ea-8
Schlauchschneidemaschine TH 3-2-12VDC Ea-9
Schlauchschneidemaschine TH 3-2 . . . . . Ea-10
Schlauchschneidemaschine TH 3-3 . . . . . Ea-11
Schlauchschneidemaschine TH 3-13 . . . . . Ea-12
Schlauchschneidemaschine TH 3-14 . . . . . Ea-13
Schlauchschneidemaschine TH 3-15 . . . . . Ea-14
Kennzeichnungsgerät TH4-7, TH4-8 . . . . . Ea-15
Handprägegerät TH4-4 U Ea-16
Reinigungsgerät TH6-6 . . . . . Ea-17
Reinigunsvorrichtung TH6-7 . . . . . Ea-17
Parker Montageöl Ea-18
Montagegerät Ea-18
Push-Lok Montageöl H896137 . . . . . Ea-18
Ölschwamm TH11-3 . . . . . Ea-18
Schlauchprüfstand TH5-3 . . . . . Ea-19
Schlauchhaspel TH7-12 . . . . . Ea-20
Schlauchhaspel TH7-13 . . . . . Ea-20
Schlauchhaspel TH7-14 . . . . . Ea-21
Schlauchhaspel TH7-15 . . . . . Ea-21
Zubehör
Flanschhälften Eb-1
O-Ring Dichtungen Eb-2–Eb-3
Klemmen mit Schneckentrieb und geschlitztem Sechskant Eb-4–Eb-5
Hohlschraube Eb-6
SG – Scheuerschutzwendel - rund Eb-7
AG – Scheuerschutzwendel - flach Eb-8
AS/PS – Partek® Scheuerschutzschlauch Eb-9
FS-F – Feuerschutzschlauch. Eb-10
HG/PG – Schlauchschutz und PG - ParKoil-Schlauchschutz Eb-11
WKS – Gummi Knickschutz Eb-12
Montageanleitung
KarryKrimp® 1 . . . . . Ec-1
KarryKrimp® 2 und PHastkrimp® Ec-2
Parkrimp® 2 . . . . . Ec-3
Pressmaßtabelle
MiniKrimp® – Serie 26, 46 und 48 . . . . . Ed-1–Ed-2
KarryKrimp® 1 – Serie 26, 46 und 48 . . . . . Ed-3–Ed-4
KarryKrimp® 2 und PHastkrimp® – Serie 26, 46, 48, 70, 71, 73, 78, 79 . . Ed-5–Ed-7
Parkrimp® 2 – Serie 26, 46, 48, 70, 71, 73, 78, 79, S6 . . . . . Ed-8–Ed-11

Parker Hannifin übernimmt keine Haftung für Druckfehler und Irrtümer.

MiniKrimp®

Schlauchpresse für kleine Nennweiten bis max. size -8

Hauptmerkmale

- Einsatz im Servicebereich mit integrierter Handpumpe
- Ideal für Parker Schlauch-Blitz Fahrzeuge, kleine Servicefahrzeuge, Reparaturwerkstätten
- Leicht tragbar, sehr gut geeignet für Außenarbeiten
- Zum Verpressen von Gummi Hydraulikschlauch mit 1 und 2 Stahldrahtgeflechteinlagen und Textilgeflechteinlagen von size -4 bis size -8 (DN 6 bis DN 12)

Technische Daten / Bestellbezeichnung

Kapazität:	Presszeit/Armatur ca.: 20 sek.
Maße:	L 127 mm x W 178 mm x H 394 mm
Gewicht:	16 kg

Maschine
Bestell-Nr.: 94C-001-PFD

Pressring silber:	**Bestell-Nr.: 82C-R01-PFD**
Pressring schwarz:	**Bestell-Nr.: 82C-R02**

Achtung: 82G-R02 muss zum Verpressen von Gummischlauch extra bestellt werden.

Zubehör

MiniCrimp Mobil Kit	**Bestell-Nr.: 025077-PFD**
Tischhalterung	**Bestell-Nr.: 015306**
Klemmhalterung für Schraubstock	**Bestell-Nr.: 015307**
Mobilhalterung	**Bestell-Nr.: 94C-MKS2**

MiniCrimp Mobil Kit

Tischhalterung

Klemmhalterung für Schraubstock

Mobilhalterung

Haupteinsatzgebiete

Die MiniKrimp kann überall dort eingesetzt werden wo kleine Schlauch-Nennweiten speziell im Außenbereich vor Ort oder in schwer zugänglichem Gelände verpresst werden müssen.

Anwendungseinschränkungen

Nicht geeignet für Multispiralschlauch und für zweiteilige Armaturen.
Nicht zu empfehlen für das ständige Verpressen großer Stückzahlen von Armaturen 26, 43, 46 und 48 in size -12 und size -8 (DN 20 und DN 12)

Armaturen-Serien

HPDE: 26, 43, 46, 48
PFDE: 55, 56, 58, 91N, EH

Alle in der jeweils gültigen Preisliste fettgedruckten Teile sind ab Lager lieferbar.
Technische Änderungen vorbehalten.

KarryKrimp® 1 - Schlauchpresse 82CE-061

Tragbare Schlauchpresse für Geflecht-Schläuche

Hauptmerkmale

- Zum Verpressen von Hydraulikschlauch mit 1 und 2 Stahldrahtgeflechteinlagen oder Textilgeflechteinlagen von size -4 bis size -20 (DN 06 bis DN 32)
- Einfach und leicht zu transportieren und somit bestens geeignet für Außenarbeiten, bzw. in Servicefahrzeugen
- Lieferung für den Service-Einsatz mit 2-stufiger Handpumpe. Optional mit Airhydraulik- oder Elektropumpe 230 Volt

Technische Daten / Bestellbezeichnungen

Presse mit Handpumpe,
Schlauchleitung und 2 Pressringen
Maße (HxBxT): 686 x 380 x 305 mm
Gesamtgewicht: 23 kg
Bestell-Nr.: 82CE-061

Presse
mit Schlauchleitung und 2 Pressringen (ohne Pumpe)
Gewicht: 18 kg
Bestell-Nr.: 82C-061

Presse mit Airhydraulikpumpe (82CE-OAP),
Schlauchleitung und 2 Pressringen
Gewicht: 24 kg
Bestell-Nr.: 82CE-003

Antrieb:
Pumpen siehe Seite Be-6

Pressringe silber: **Bestell-Nr.: 82C-R01**
Pressringe schwarz: **Bestell-Nr.: 82C-R02**

Haupteinsatzgebiete

Kleinere Reparaturwerkstätten,
mobile Servicestationen,
Servicefahrzeuge,
Parker Schlauch-Blitz-Fahrzeuge

Anwendungseinschränkungen

Nicht geeignet für Multispiralschlauch und zweiteilige Armaturen. Nicht zu empfehlen für das ständige Verpressen (große Stückzahlen oder Serienproduktion) der Armaturen-Serien 26, 43, 46, und 48 in size -12 und -16. (DN 20 und DN 25)

Armaturen-Serien

HPDE: 26, 43, 46, 48
PFDE: 55, 56, 58, 91N, EH

Alle in der jeweils gültigen Preisliste fettgedruckten Teile sind ab Lager lieferbar.
Technische Änderungen vorbehalten.

KarryKrimp® 2 - Schlauchpresse 85CE-061

Transportable Schlauchpresse für Geflecht- und Spiralschläuche

Hauptmerkmale

- Geeignet zum Verpressen von Hydraulikschlauch mit 1 und 2 Stahldrahtgeflechteinlagen oder Textilgeflechteinlagen bis max. size -20 (DN 32) oder 4 Spiraleinlagen bis max. size -16 (DN 25)
- Leicht zu transportieren und für den Außeneinsatz geeignet
- Geeignet zum Einsatz im Servicebereich mit Handpumpe, Airhydraulik- oder Elektropumpe 230 Volt

Technische Daten / Bestellbezeichnungen

Presse komplett mit Hydraulikschlauchleitung inklusive Schnellverschlusskupplung, 2 Pressringen, Fußgestell.

Maße:	H 762 mm x B 356 mm x T 381 mm
Gewicht mit Handpumpe:	58 kg
Gewicht ohne Handpumpe	46 kg

KarryKrimp 2, komplett mit Handpumpe (85CE-0HP), Schlauchleitung und Schnellverschlusskupplung, 2 Pressringe and Fußgestell.
Bestell-Nr.: 85CE-061

KarryKrimp 2, komplett mit Airhydraulikpumpe (85C-0AP), Schlauchleitung und Schnellverschluss-kupplung, 2 Pressringe and Fußgestell.
Bestell-Nr.: 85CE-003

KarryKrimp 2, ohne Handpumpe aber mit Schlauchleitung und Schnellverschlusskupplung, 2 Pressringe and Fußgestell.
Bestell-Nr.: 85C-061

Pressringe:
silber **Bestell-Nr.: 85C-R01**
schwarz **Bestell-Nr.: 85C-R02**

Schlauchleitung
Bestell-Nr.: 82C-00L

Haupteinsatzgebiete

Kleinere Reperaturwerkstätten,
Servicefahrzeuge,
Parker Schlauch-Blitz-Fahrzeuge

Anwendungseinschränkungen

Nicht für Multispiralschlauch sizes -20, -24 und -32 (DN 32, DN 40 und DN 50) und für zweiteilige Armaturen geeignet.
Nicht zu empfehlen für Serienfertigung.
Verpressen von Edelstahl-Armaturen grundsätzlich möglich, als Antriebsaggregat ist dann allerdings die Elektro-Pumpe 82CE-0EP oder Turbo Air Pumpe 85C-0AP zu verwenden.

Armaturen-Serien

HPDE: 26, 43, 46, 48, 70, 71, 73, 78
PFDE: 55, 56, 58, 91N, EH

Alle in der jeweils gültigen Preisliste fettgedruckten Teile sind ab Lager lieferbar.
Technische Änderungen vorbehalten.

PHastkrimp® – Schlauchpresse 89CE-061

Schnelle Werkstattpresse für Geflechtschlauch und Multispiralschlauch

Hauptmerkmale

- Zum Verpressen von Hydraulikschlauch mit
  1 und 2 Stahldraht- oder Textilgeflechteinlagen
  bis max. size -20 (DN 32)
  3 Stahldrahtgeflechteinlagen Compact-Schlauch
  bis size -16 (DN 25)
  4SP Multispiralschlauch size -16 (DN 25)
  4SH und 6 Lagen Multispiralschlauch bis size -16 (DN 25)
- Lieferung komplett mit 400 V Hydraulikaggregat
  ohne Ölbefüllung

Technische Daten / Bestellbezeichnung

Hydraulikaggregat:	3,0 Kw 34,5 MPa
Elektroanschluß:	400 V / 16 A / 50 Hz
Maße:	H 1477 mm x B 866 mm x D 1298 mm
Gewicht:	249 kg, ohne Ölbefüllung 289 kg, mit Ölbefüllung

PHastkrimp:
Bestell-Nr.: 89CE- 061
mit Hydraulikaggregat aber ohne Backensätze als Tischversion.

Pressring silber: ..... **Bestell-Nr.: 85C-R01**
Pressring schwarz: ..... **Bestell-Nr.: 85C-R02**

Haupteinsatzgebiete

Reparatur und Service Werkstätten,
Aufgrund erhöhter Pressgeschwindigkeit
(in der 1. Preßstufe und im Rücklauf),
geeignet für Kleinserien

Anwendungseinschränkungen

Nicht geeignet für Multispiralschlauch sizes -20, -24 und -32 (DN 32, DN 40 und DN 50), und für zweiteilige Armaturen.

Armaturen-Serien

HPDE: 26, 43, 46, 48, 70, 71, 73, 78
PFDE: 55, 56, 58, 91N, EH

Alle in der jeweils gültigen Preisliste fettgedruckten Teile sind ab Lager lieferbar.
Technische Änderungen vorbehalten.

Parkrimp® 2 – Hydraulische Schlauchpresse

Werkstattpresse für alle Parkrimp *No-Skive* Schlauchtypen von size -4 bis size -32 (DN 06 bis DN 50)

Hauptmerkmale:

- Zum Verpressen von Hydraulikschlauch mit 1 und 2 Stahldrahtgeflechteinlagen oder Textilgeflechteinlagen bis size -32 (DN 50)
  3 Stahldrahtgeflechteinlagen Compact Schlauch bis size-16 (DN 25)
  4 Stahlspiraleinlagen Multispiralschlauch bis size -32 (DN 50)
  6 Stahlspiraleinlagen Multispiralschlauch bis size -32 (DN 50)
- Lieferung für den Service-Einsatz mit 400 V Hydraulikaggregat

Technische Daten / Bestellbezeichnungen:

Hydraulikaggregat:	3,0 KW 34,5 MPa
Elektroanschluß:	400V/16 A/50Hz
Maße:	H 1130 mm x W 490 mm x D 820 mm
Gewicht:	mit Verpackung: 392 kg
	Unverpackt, ohne Ölbefüllung: 342 kg

Parkrimp 2
mit Hydraulikaggregat, aber ohne Backensätze als Tischversion.
Bestell-Nr.: 83CE-083U
Hydraulikaggregat
Bestell-Nr.: 83CE-380U

Haupteinsatzgebiete:

Schlauchwerkstätten für den Reparaturbedarf und im Servicedienst
Kleinstserienfertigung

Armaturen-Serien

HPDE: 26, 43, 46, 48, 70, 71, 73, 78, 79, S6
PFDE: 55, 56, 58, 91N, EH

Alle in der jeweils gültigen Preisliste fettgedruckten Teile sind ab Lager lieferbar.
Technische Änderungen vorbehalten.

Zubehör für KarryKrimp® 1 und KarryKrimp® 2

Zum Einsatz für KarryKrimp 1 Schlauchpresse

Handpumpe 82C-2HP

Betriebsdruck: max. 70 MPa
Maße: L 530 mm x W 121 mm x H 178 mm
Gewicht: 4,1 kg
Hydraulik Öl HLP32 - 1,2 l
Hebelkraft: 46 kg

Bestell-Nr.: 82C-2HP

Druckluftbetriebene Hydraulikpumpe 82CE-0AP (Airhydraulik)

Betriebsdruck: max. 70 MPa bei 0,4 bis 0,7 MPa
Anschluß Hydraulikseite (Schlauchleitung): 3/8-18NPTF innen
Anschluß Druckluft: 1/4-18NPTF innen
Maße: L 395 mm x B 148 mm x H 145 mm
Gewicht: 5,3 Kg

Bestell-Nr.: 82CE-0AP

Zum Einsatz für KarryKrimp 1 und KarryKrimp 2 Schlauchpresse

Handpumpe 85CE-0HP

Betriebsdruck: max. 70 MPa
Maße: L 539 mm x B 417 mm x H 151 mm
Gewicht: 11,6 kg
Tankinhalt: 2294 ccm
Hebelkraft: 55 kg

Bestell-Nr.: 85CE-0HP

Elektro-Pumpe 82CE-0EP

Betriebsdruck: 70 MPa mit 0,7 MPa mit 3/2 Handventil
Maße: L 244 mm x B 244 mm x H 362 mm
Gewicht: 12 kg
Tankinhalt: 2000 ccm
Elektroanschluß: 230V / 1 Ph 50/60 Hz; 10A

Bestell-Nr.: 82CE-0EP

Turbo Air Pumpe 85C-0AP

Betriebsdruck: 70 MPa
Maße: L 320 mm x B 200 mm x H 267 mm
Gewicht: 8,4 kg
Tankinhalt: 2250 ccm
Druckluftanschluß: 1/4-18NPTF innen

Bestell-Nr.: 85C-0AP

Schlauchleitung 82C-00L

Schlauchleitung für Handpumpe und druckluftbetriebene Hydraulikpumpe.
Länge: 1830 mm
Anschluß: 1. 3/8-18NPT außen
Kupplungsstecker 3/8“
Betriebsdruck: max. 70,0 MPa

Bestell-Nr. 82C-00L

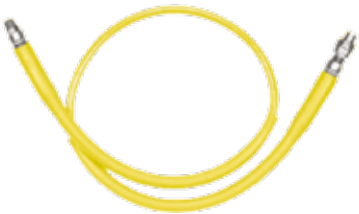

Alle in der jeweils gültigen Preisliste fettgedruckten Teile sind ab Lager lieferbar.
Technische Änderungen vorbehalten.

Parkrimp® – Backensätze

Farblich codierte Parkrimp Backensätze

- Das Auswechseln aller 8 Segmente der Backensätze erfolgt in einem Arbeitschritt
- Fehlerhafte Verpressungen sind ausgeschlossen
- Die 8 Backensegmente garantieren eine 360° Rundumverpressung

Hinweis: Bitte beachten Sie die die Montageanweisungen in diesem Katalog.
Die Backensätze mit dem Zusatz H werden für bestimmte metrische Armaturen und Sprunggrößen verwendet um das Einlegen und Herausnehmen der Armaturen vor und nach dem Preßvorgang zu ermöglichen. Die Backensätze 80C-xx bestehen aus 8 Segmenten und sind zu einem Teil verkettet. Die Backensätze 83C-xx bestehen ebenfalls aus 8 Segmenten, sind aber zu jeweils 4 Segmenten zusammengekettet (zweiteilig). Ausnahmen: 83C-D06, -D08, -D10, -D12, -D16

Schlauch I.D. size	Schlauch I.D. DN	Backensatz	Bestell-Nr. Serie 26	Serie 43	Serie 46	Serie 48	Serie 70	Serie 71	Serie 73/78/79	Serie S6	Serie 76
-4	6	rot	80C-E04	80C-A04	80C-B04	80C-C04					
-5	8	violett	80C-E05	80C-A05	80C-B05	80C-C05					
-6	10	gelb	80C-E06	80C-A06	80C-B06	80C-C06	83C-D06	83C-D06			
-8	12	blau	80C-E08	80C-A08	80C-B08	80C-C08	83C-D08	83C-D08			
-10	16	orange	80C-E10	80C-A10	80C-B10	80C-C10	83C-D10	83C-D10			
-12	20	grün	80C-E12	80C-A12	80C-B12	80C-C12	83C-D12	83C-D12	83C-L12 oder 80C-L12		83C-U12
-16	25	schwarz	80C-E16	80C-A16 oder 83C-A16H*	80C-B16	80C-C16 oder 83C-C16H*	83C-D16 oder 83C-D16H	83C-D16 oder 83C-D16H	83C-L16 oder 80C-L16		83C-U16
-20	32	weiß	83C-E20	80C-A20 oder 83C-A20H*	80C-B20	80C-C20 oder 83C-C20H*	83C-D20 oder 83C-D20H*	83C-D20 oder 83C-D20H*	83C-L20		
-24	40	rot	83C-E24	83C-A24*		83C-C24	83C-D24	83C-D24	83C-L24		
-32	50	grün	83C-E32	83C-A32*		83C-C32		83C-D32	83C-L32	83C-L32	

Alle in der jeweils gültigen Preisliste fettgedruckten Teile sind ab Lager lieferbar.
Technische Änderungen vorbehalten.

Schlauchschneidemaschine EM 10.P

Hauptmerkmale:

- Zum Schneiden von Hydraulikschlauch
  mit 1 Stahldrahtgeflechteinlage bis size -16 (DN 25)
  mit 2 Stahldrahtgeflechteinlagen bis size -12 (DN 20)
- Diese Maschine kann auf einer Werkbank
  oder in einem Schraubstock befestigt werden
- Das Schneideblatt ist durch einen beidseitigen
  Messerschutz gesichert
- Die Maschine ist zusätzlich mit einem elektrischen
  Sicherheitsschalter ausgestattet

Technische Daten / Bestellbezeichnungen

Elektromotor:	Handkreissägen Motor 230 V 50/60 Hz, 900 W, 4400 rpm
Kreismesser:	160 x 2,5 x 20 mm (HSS)
Maße:	L 360 mm x W 340 mm x H 310 mm
Gewicht:	6,9 kg
Elektrische Isolierung:	
Schutzisoliert nach VDE Kl.II 0740	
Funkentstört:	Gemäß VDE 0875

Maschine
Bestell-Nr.: EM 10.P

Schneideblatt glatt:
Bestell-Nr.: TM 160 x 2,5 x 20

Haupteinsatzgebiete

Reparaturwerkstätten und kleine Servicefahrzeuge im Zusammenhang mit der KarryKrimp 1 und der MiniKrimp, Parker Schlauch-Blitz-Fahrzeuge.

Anwendungseinschränkungen

Nicht geeignet zum Schneiden von Multispiralschlauch und Industrieschlauch. Keine großen Nennweiten.

Alle in der jeweils gültigen Preisliste fettgedruckten Teile sind ab Lager lieferbar.
Technische Änderungen vorbehalten.

Schlauchschneidemaschine TH 3-2-12VDC

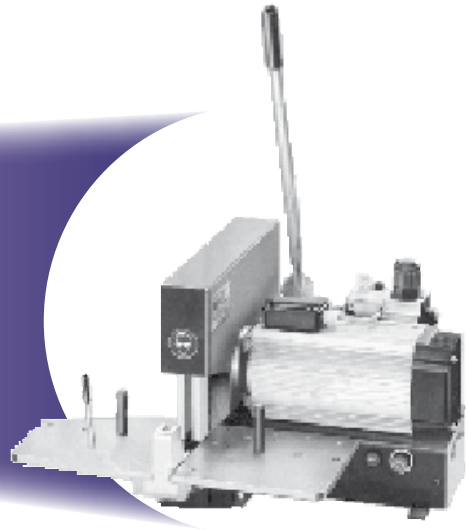

Hauptmerkmale:

- Schneiden von Hydraulikschlauch mit 1 und 2 Stahldrahtgeflechteinlagen oder Textilgeflechteinlagen bis size -20 (DN 32)
  4 Stahldrahteinlagen Multispiralschlauch size -16 (DN 25) in kleinen Mengen
- Für mobile Service-Stationen,
  Parker Schlauch-Blitz-Fahrzeuge (mit 12 Volt Motor)

Technische Daten / Bestellbezeichnungen

Maße: L 650 mm x B 420 mm x H 300 mm (mit Handhebel H = 1050 mm)
Gewicht: 50 kg

Maschine
Bestell-Nr.: TH3-2-12VDC

Schneideblatt glatt: 275 mm x 3 mm x 30 mm
Bestell-Nr.: T891179

Haupteinsatzgebiete

Mobile Service-Stationen, Parker Schlauch-Blitz-Fahrzeuge, Service-Fahrzeuge, hervorragend für den Außeneinsatz geeignet.

Anwendungseinschränkungen

Nicht geeignet für dauerhaftes Schneiden von allen Hydraulikschlauchtypen.
Nur im Service-Bereich einsetzen.

Alle in der jeweils gültigen Preisliste fettgedruckten Teile sind ab Lager lieferbar.
Technische Änderungen vorbehalten.

Schlauchschneidemaschine TH 3-2

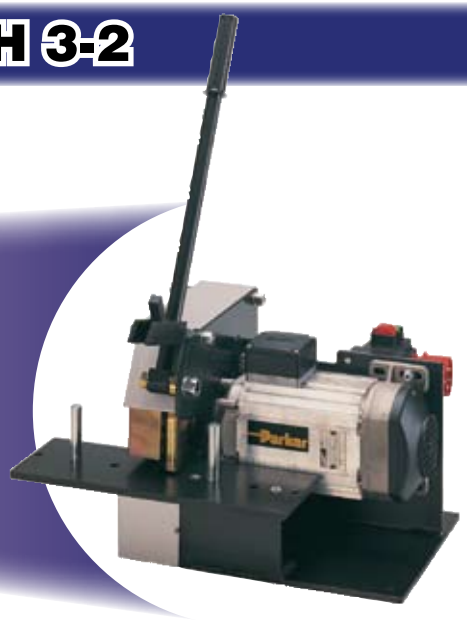

Hauptmerkmale:

- Geeignet zum Schneiden von Hydraulikschlauch mit 1 und 2 Stahldrahtgeflecht- oder Textilgeflechteinlagen bis size -32 (DN 50) und Multispiralschlauch mit 4 Stahldrahteinlagen bis size -20 (DN 32)
- Der beidseitige Messerschutz garantiert eine sichere Bedienung
- Die Maschine ist ausgerüstet mit einem auslaufgebremsten Motor

Technische Daten / Bestellbezeichnungen

Elektromotor:	400 V - 3,5 KW - 50 Hz - 16 A
Stutzen für Absaugung:	50 mm AD
Maße:	L 540 mm x B 400 mm x H 300 mm (mit Handhebel H 750 mm)
Gewicht:	45 kg

Lieferung der Maschine mit Schneideblatt.

Maschine
Bestell-Nr.: TH3-2

Schneideblatt glatt: 275 mm x 3 mm x 30 mm
Bestell-Nr.: T891179

Haupteinsatzgebiete

Einsatz in kleineren Schlauchwerkstätten und im Servicebereich für Kleinstserienproduktion

Anwendungseinschränkungen

Nicht geeignet zum Schneiden von Multispiralschlauch mit 4 oder 6 Stahldrahteinlagen in size -24 und size -32 (DN 40 und DN 50)

Alle in der jeweils gültigen Preisliste fettgedruckten Teile sind ab Lager lieferbar.
Technische Änderungen vorbehalten.

Schlauchschneidemaschine TH 3-3

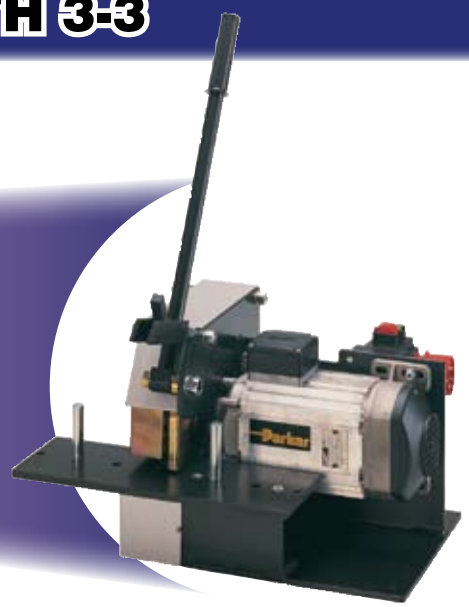

Hauptanwendungen

- Zum Schneiden von Hydraulikschlauch mit 1 und 2 Stahldrahtgeflecht- oder Textilgeflechteinlagen bis size -32 (DN 50), Multispiralschlauch mit 4 Stahldrahteinlagen bis size -32 (DN 50) und 6 Stahldrahteinlagen bis size -20 (DN 32)
- Der beidseitige Messerschutz garantiert eine sichere Arbeitsweise mit dieser Maschine und wirkt während des gesamten Trennvorganges
- Der Motor ist mit einer Auslaufbremse ausgerüstet

Technische Daten / Bestellbezeichnung

Elektromotor:	400 V - 3,7 KW - 50 Hz - 16 A
Absaugstutzen:	50 mm AD
Maße:	H 370 mm x B 650 mm x D 580 mm (mit Handhebel H 1050 mm
Gewicht:	75 kg

Lieferung der Maschine mit glattem Schneideblatt.

Maschine
Bestell-Nr.: TH3-3

Schneideblatt glatt: 350 mm x 3 mm x 30 mm
Bestell-Nr.: T891180

Schneideblatt verzahnt: 350 mm x 3 mm x 30 mm
Bestell-Nr.: T905871

Haupteinsatzgebiete

In Schlauchwerkstätten mit Service und Kleinserienproduktion

Anwendungseinschränkungen

Das Schneiden von Multispiralschlauch mit 6 Stahldrahteinlagen in großen Nennweiten verringert die Standzeit des Schneideblattes erheblich.

Alle in der jeweils gültigen Preisliste fettgedruckten Teile sind ab Lager lieferbar.
Technische Änderungen vorbehalten.

Schlauchschneidemaschine TH 3-13

Hauptmerkmale:

- 2 verschiedene Motorvarianten: 12 V, 400 V
- Die 400 V Maschine eignet sich zum Schneiden von Hydraulikschlauch mit 1 und 2 Stahldraht- oder Textilgeflechteinlagen bis size -32 (DN 50), Multispiralschlauch mit 4 Stahldrahteinlagen bis size -20 (DN 32)
- Die 12 V Maschine eignet sich zum Schneiden von Hydraulikschlauch mit 1 und 2 Stahldrahtgeflecht- oder Textilgeflechteinlagen bis size -20 (DN 32), Multispiralschlauch mit 4 Stahldrahteinlagen bis size -12 (DN 20)
- Robuste Konstruktion, leichte Handhabung, einfache Bedienung
- Ein Anschluß für eine Absaugvorrichtung ist installiert

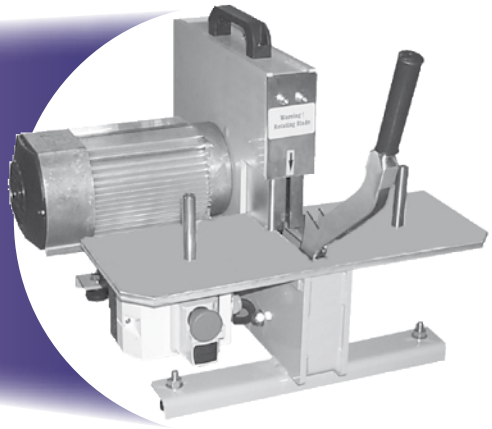

Technische Daten / Bestellbezeichnungen

Max. Schlauchaußendurchmesser:	80 mm
Motorleistung: 12V/400V	1,1/3,0 kW
Motor 3 PH:	400V/16A/50Hz
Motor 12 V:	12V
Drehzahl:	2880 rpm
AD Schneideblatt:	300 mm
ID Schneideblatt:	50 mm
Anschluß für Absaugvorrichtung:	63 mm AD
Farbe:	silbergrau
Maße:	L 450 mm x B 400 mm x H 430 mm
Gewicht:	45 kg

Lieferung der Maschine mit glattem Schneideblatt.

Maschine 400 V 3-Phasen
Bestell-Nr.: TH3-13-3PH

Maschine 12 V
Bestell-Nr.: TH3-13-12V

Schneideblatt glatt: 300 mm x 3 mm x 50 mm
Bestell-Nr.: TH3-13-BS

Schneideblatt verzahnt: 300 mm x 3 mm x 50 mm
Bestell-Nr.: TH3-13-BT

Haupteinsatzgebiete

Kleinere Werkstätten und Servicefahrzeuge sowie Parker Schlauch-Blitz-Fahrzeuge.

Anwendungseinschränkungen

Die Schneidekapazität ist abhängig von der elektrischen Leistung der Maschine (12 V, 400 V). Bei 12 V bitte die fahrzeugspezifischen Anforderungen beachten.

Alle in der jeweils gültigen Preisliste fettgedruckten Teile sind ab Lager lieferbar.
Technische Änderungen vorbehalten.

Schlauchschneidemaschine TH 3-14

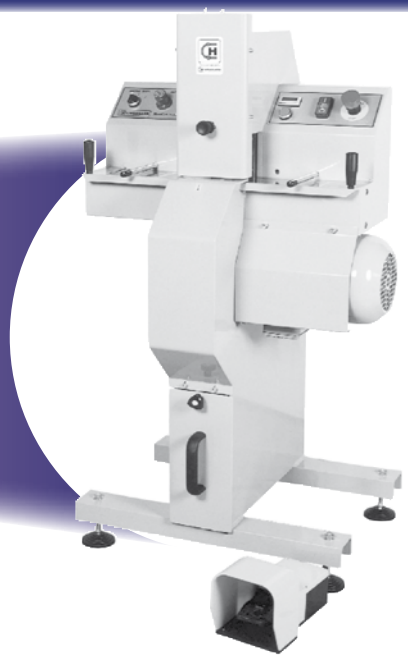

Hauptmerkmale:

- Die Maschine wird vorrangig eingesetzt zum Schneiden von Hydraulikschlauch mit 1 und 2 Stahldrahtgeflecht- oder Textilgeflechteinlagen bis size -32 (DN 50), Multispiralschlauch mit
  4 Stahldrahteinlagen bis size -32 (DN 50) oder
  6 Stahldrahteinlagen bis size -20 (DN 32)
- Sehr sichere Arbeitsweise durch Sicherheitsschutzeinrichtungen
- Der zu schneidende Schlauch wird von vorn in die Schneideöffnung eingelegt
- Durch 3 verschiedene voreinstellbare Schneidegeschwindigkeiten wird ein Überhitzen, bzw. Ausglühen des Schneideblattes verhindert

Technische Daten / Bestellbezeichnungen

Max. Schlauchaußendurchmesser:	80 mm
Motor:	5,5 kW
Spannung:	230/400V/16A/50Hz
Umdrehungen:	2850 rpm
Außendurchmesser Schneideblatt:	400 mm
Innendurchmesser Schneideblatt: 50 mm	50 mm
Druckluftanschluß:	min. 6,0 bar
Zählwerk:	von 0 bis 9999 Stück.
Anschlußstutzen für Absaugung:	100 mm AD
Farbe:	hellgrau
Maße:	L 700 mm x B 600 mm x H 1300 mm

Lieferung der Maschine mit glattem Schneideblatt.

Machine 400 V 3-Phasen
Bestell-Nr.: TH3-14-3PH

Schneideblatt glatt, Standard: 400 mm x 4 mm x 50 mm
Bestell-Nr.: TH3-14-BS

Schneideblatt verzahnt: 400 mm x 4 mm x 50 mm
Bestell-Nr.: TH3-14-BT

Haupteinsatzgebiete

In Schlauchwerkstätten für Serienproduktion und im Servicebereich.
Speziell große NW können bevorzugt werden.

Anwendungseinschränkungen

Multispiralschlauch mit 4 oder 6 Stahldrahteinlagen in großen Nennweiten size -24 oder size -32 (DN 40 oder DN 50). Keine kürzeren Schnitte als 300 mm.

Alle in der jeweils gültigen Preisliste fettgedruckten Teile sind ab Lager lieferbar.
Technische Änderungen vorbehalten.

Schlauchschneidemaschine TH 3-15

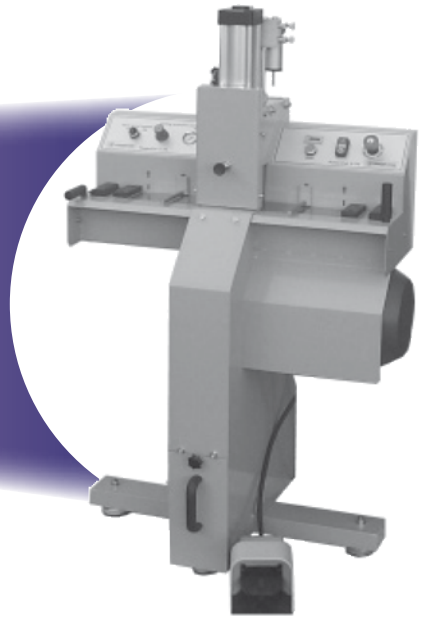

Hauptmerkmale

- Die Maschine eignet sich zum Schneiden von Hydraulikschlauch mit 1, 2 oder 3 Stahldraht- oder Textilgeflechteinlagen bis size -40 (DN 60), Multispiralschlauch mit 4 und 6 Stahldrahteinlagen bis size -32 (DN 40)
- Diese Maschine ist eine extrem leistungsstarke hydraulisch und pneumatisch gesteuerte Schlauchschneideanlage für höchste Ansprüche und geeignet für Serienproduktion
- Der zu schneidende Schlauch wird von vorn in die Maschine eingelegt
- Für eine optimale Schnittposition biegt die pneumatische Steuerung den Schlauch entsprechend vor. Drei unterschiedliche Schneidegeschwindigkeiten sorgen für einen optimalen Schnitt des Schlauches

Technische Daten / Bestellbezeichnungen

Max. Schlauchaußendurchmesser:	75 mm
Motor:	7,5 kW
3 Phasen:	230/400V/25A/50Hz
Umdrehungen:	2850 rpm
AD Schneideblatt.:	520 mm
ID Schneideblatt.:	50 mm
Zählwerk:	von 0 bis 9999 Stck.
Anschlußstutzen für Absaugvorrichtung:	100 mm
Farbe:	silbergrau
Maße:	L 900 mm x B 645 mm x H 1150 mm
Gewicht:	210 kg

Lieferung der Maschine mit glattem Schneideblatt.

Maschine, 400V 3-Phasen
Bestell-Nr.: TH3-15-3PH

Schneideblatt glatt: 520 mm x 4 mm x 38 mm
Bestell-Nr.: TH3-15-BS

Schneideblatt verzahnt: 520 mm x 4 mm x 38 mm
Bestell-Nr.: TH3-15-BTF

Schneideblatt verzahnt: 520 mm x 4 mm x 50 mm
Bestell-Nr.: TH3-15-BTS

Adapter Ring für Schneideblatt: 50 mm x 38 mm
Bestell-Nr.: TH3-15-BAR

Haupteinsatzgebiete

Service und Serienproduktion für alle Hydraulikschlauchtypen bis size -32 (DN 40). Ebenso geeignet für das Schneiden von Industrieschlauch in großen Mengen bis max. 75 mm Außendurchmesser. Seriengeeignet.

Anwendungseinschränkungen

Schnittlängen kürzer als 300 mm.

Alle in der jeweils gültigen Preisliste fettgedruckten Teile sind ab Lager lieferbar.
Technische Änderungen vorbehalten.

Kennzeichnungsgerät TH4-7, TH4-8

Hauptmerkmale

- Manuelle oder pneumatische Version
- Einsetzbar zur Kennzeichnung aller ein- und zweiteiliger Schlaucharmaturen bis size -32 (DN 50)

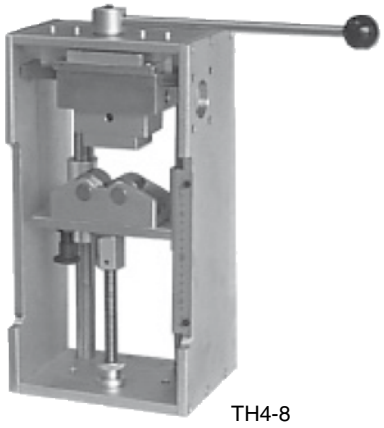

TH4-8

Haupteinsatzgebiete

Kleinere Schlauchwerkstätten,
Parker Schlauch-Blitz-Fahrzeuge
und Servicestationen

Technische Daten / Bestellbezeichnung

Farbe: silber verzinkt

manuelle Version: TH4-8
(ohne Schnellwechseladapter und Typenhalter)
Maße: L 500 mm x B 200 mm x H 500 mm
Gewicht: 28 kg
Bestell-Nr.: TH4-8

pneumatische Version: TH4-7
(ohne Schnellwechseladapter und Typenhalter)
Druckluftanschluß: min. 0,6 MPa
Maße: L 500 mm x B 380 mm x H 500 mm
Gewicht: 35 kg
Bestell-Nr.: TH4-7

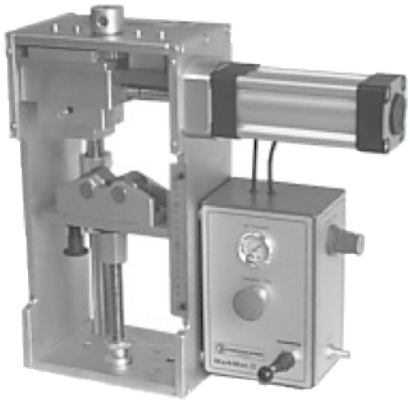

TH4-7

Typenschatulle (Box) 3 mm x 6 mm x 19 mm
Bestell-Nr.: TH4-9

Typen-Halter 2 zeilig
Bestell-Nr.: TH4-9-1

Schnellwechseladapter für Typenhalter
Bestell-Nr.: TH4-10

Inhalt der Typenschatulle:
AAABBCCDDEEEEFFGGHHIIIJJKK
LLLMMNNNOOOOPPQRRRSSSTT
UUUVVWXXYZ//..,,11112222333344
44555666777888999000 0 and 20 Leerzeichen
+ Spiegel

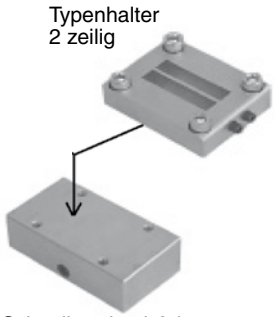

Typenhalter
2 zeilig

Schnellwechsel-Adapter
für Typenhalter

Typenschatulle

Alle in der jeweils gültigen Preisliste fettgedruckten Teile sind ab Lager lieferbar.
Technische Änderungen vorbehalten.

Handprägegerät TH4-4 U

Hauptmerkmale

- Handprägegerät zum markieren von einteiligen -und zweiteiligen Schlaucharmaturen
- Dieses Prägegerät ist geeignet zum Kennzeichnen von Hydraulikschlaucharmaturen bis DN 50 (2“)
- Einfaches Kennzeichnen mittels Prägebuchstaben auf der Schlaucharmatur
- Mit einem zweizeiligen Typenhalter ist es möglich die erforderliche Kennzeichnung auf der Hülse einzuprägen
- Optional kann auch ein einstellbares Prägewerk mit 11 Typenräder eingebaut werden

Technische Daten / Bestellbezeichnungen

Markierungsbereich:	11,5 mm bis 100 mm Außendurchmesser
Markierungstiefe:	0,5 mm
Buchstabengröße:	4 mm
Prägetiefe:	3 mm
Maße:	L 250 mm x B 340 mm x H 450 mm
Gewicht:	13 kg
Typenhalter:	2 zeilig

Markierungswerkzeug inklusive
Bestell-Nr.: TH4-4U

Prägetypen-Set (Koffer mit Zahlen Buchstaben, Leerzeichen, Pinzette, Spiegel und Reinigungsbürste).
Bestell-Nr.: UPTS 100

Zweizeiliger Typenhalter
Bestell-Nr.: UPTH-22b

Optional
Einstellbarer Stempel (Rollprägestempel)
Bestell-Nr.: UPTH-PW 11

Haupteinsatzgebiete

Schlauch Service Werkstätten, Parker Store, Hose Doctor Service und Instandhaltungs Werkstätten

Einstellbarer Stempel UPTH-PW 11, nicht im Packet enthalten

Alle in der jeweils gültigen Preisliste fettgedruckten Teile sind ab Lager lieferbar.
Technische Änderungen vorbehalten.

Reinigungsgerät TH6-6

Hauptmerkmale

- Schlauchreinigungsgerät für Schlauch und Schlauchleitungen bis max. size-20 (DN 32)
- Mit diesem Reinigungssystem ist es möglich eine Reinheitsklasse gem. ISO 4406 von 17/14 zu erreichen.
- Druckluftanschluß: min. 0,7 MPa

Technische Daten / Bestellbezeichnungen

Maße:	W 435 mm x B 960 mm x H 940 mm
Gewicht ohne Tankbefüllung:	55 kg
Gewicht mit Tankbefüllung:	93 kg

Maschine
Bestell-Nr.: TH6-6

Neutral Reiniger Zusatz (18 Liter Gebinde)
Bestell-Nr.: H 899771

Filter-Set (ohne Patrone)
Bestell-Nr.: H899959

Filterpatrone 3 µm
Bestell-Nr.: 600.4

Reinigunsvorrichtung TH6-7

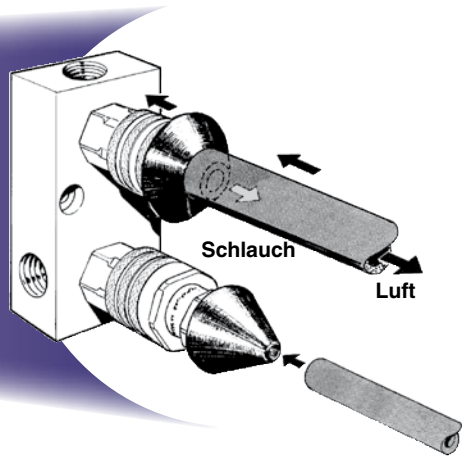

Hauptmerkmale

- Schnelles und einfaches System zum Reinigen von Schläuchen und Schlauchleitungen mit Druckluft
- Die Vorrichtung wird mit 2 Stck. Kunststoffdüsen geliefert, size -4 bis size -16 und size-20 bis size-32 (DN 06 bis DN 25 und DN 32 bis DN 50)

Technische Daten / Bestellbezeichnungen

Druckluft:	min. 0,6 MPa
Druckluftanschluß:	1/2” BSP
Maße:	L 120 mm x W 50 mm x H 100 mm
Gewicht:	0,3 kg

Reinigunsvorrichtung, komplett
Bestell-Nr.: TH6-7

Ersatzteile: Nozzle 30mm	**Bestell-Nr.: TH6-7-30**
Ersatzteile: Nozzle 55mm	**Bestell-Nr.: TH6-7-55**

Alle in der jeweils gültigen Preisliste fettgedruckten Teile sind ab Lager lieferbar.
Technische Änderungen vorbehalten.

Parker Montageöl

Spezielles Schlauchmontageöl, druck-und temperaturfest. Der Schmier-und Gleiteffekt dieses Öles erleichtert die Montage von Parker No-Skive Schlauch und No-Skive Armaturen. Die Nippelenden werden leicht mit Öl benetzt und lassen sich dann einfach in den Schlauch einschieben.

1-Liter Flasche
Bestell-Nr.: Hoze-Oil

Montagegerät

Das Steckschlauch Montagegerät ermöglicht eine problemlose Montage von Parker Push-Lok Schlauch. Die Montage erfolgt mit wenig Kraftaufwand durch das Einspannen des Schlauches in das Prisma und Eindrücken der Armatur in den Schlauch mittels Handhebel

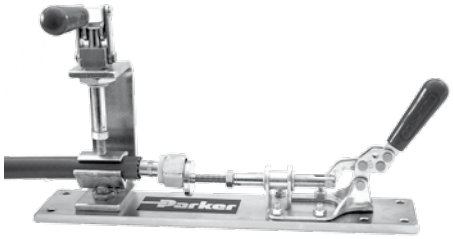

Gesamtlänge: 320 mm
Gesamtgewicht: 2,2 Kg
Bestell-Nr.: 611050G

Push-Lok Montageöl

Wasser-Öl-Emulsion zur leichten Montage von Parker Push-Lok Schlauch und Push-Lok Armaturen. Dieses Montageöl eignet sich ausgezeichnet zur Montage aller Push-Lok Schlauchtypen, besonders aber für die Schlauchtypen 830M, 837BM and 837PU.
Dieses Push-Lok Montage Öl ist „frei von lackbenetzungsstörenden Substanzen“ (Labs-free), welche teilweise in der Gummiverarbeitung als Trennmittel eingesetzt werden z. B.: Silikone.

1-Liter Flasche
Bestell-Nr.: H896137

Ölschwamm TH11-3

Der perfekte Weg zum Einölen von Armaturen. Erleichtert die Montage von Nippel und Schlauch. Der Schwamm verteilt das Öl oder die Emulsion gleichmäßig auf dem Nippel in effizienter und gleichmäßiger Weise.

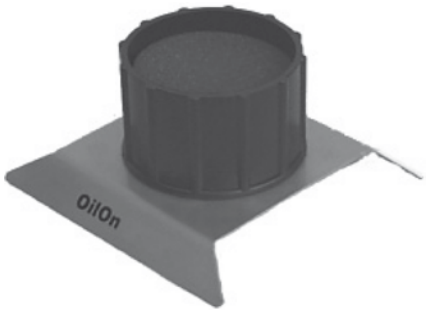

Bestell-Nr.: TH11-3

Alle in der jeweils gültigen Preisliste fettgedruckten Teile sind ab Lager lieferbar.
Technische Änderungen vorbehalten.

Schlauchprüfstand TH5-3

Druckprüfstand bis max. 145,0 MPa

Hauptmerkmale

- Vollständig geschlossener Prüfraum
- Sicherheitsventil – beim Öffnen der Abdeckhaube erfolgt automatischer Druckabbau innerhalb 1/10 Sekunde
- Schnellfüllung und automatische Entlüftung der Prüflinge
- Gewichtsentlastende Abdeckhaube mit Sicherheitsscheiben
- Umweltfreundliche Wasser-Öl-Emulsion als Prüfmedium
- Einfache und problemlose Handhabung

Technische Daten / Bestellbezeichnungen

Prüfdruck:	12,0 - 145,0 MPa
Antrieb:	Drucküberset zer
Anschlußwerte:	Druckluft 7 bar, 800 l/min.
Druckregelung:	automatisch
Prüfmedium:	Prüfemulsion
Sicherheitssteuerung:	Ja
Tankinhalt:	100 Liter
Abmessungen:	L 2030 mm x B 840 mm x H 1260 mm
Gewicht:	96 kg (ohne Füllung)
mit Prüfmedium:	196 kg
Lackierung:	RAL schwarz / silber
Zubehör:	Betriebsanleitung, Saugfilter 100 µm, Druckluftwartungseinheit

Prüfstand
Bestell-Nr.: TH5-3

Prüfstand mit Prüfprotokolliereinheit:
Bestell-Nr.: TH5-3E

HD Adapterset
Bestell-Nr.: 405.906

Korrosionszusatz 10 l
Bestell-Nr.: H899770

Haupteinsatzgebiete

- In Schlauchwerkstätten mit Serienproduktion und Serviceleistungen
- Mit diesem Prüfstand kann eine gefahrlose und effiziente End-Prüfung von Hydraulikschlauch-leitungen vorgenommen werden.
- Durch den Anschluß einer Prüfprotokolliereinheit erhalten Sie alle Prüfergebnisse dokumentiert

Anwendungseinschränkungen

Der Prüfstand ist nicht für Berstdruckprüfungen zugelassen. Ebenso ist es nicht erlaubt Multispiralschlauch mit 6 Spiraleinlagen in size -32 (DN 50) zu prüfen.

Alle in der jeweils gültigen Preisliste fettgedruckten Teile sind ab Lager lieferbar.
Technische Änderungen vorbehalten.

Schlauchhaspel TH7-12

Hauptmerkmale

- 7 Etagen für Schlauchrollen in size -4 bis size -20 (DN 06 bis DN 32)
- Jede Etage (außer der untersten) kann horizontal herausgedreht werden, das erleichtert das Einlegen der Schlauchrollen

Technische Daten / Bestellbezeichnungen

Max. Belastung pro Etage (Rolle):	80 kg
Farbe:	silber verzinkt
Maße:	L 1270 mm x B 1000 mm x H 2230 mm
Gewicht:	148 kg

Maße der Rolle:

Max. Innendurchmesser:	1010 mm
Min. Innendurchmesser:	250 mm
Max. Höhe der Schlauchrollen:	300 mm

Schlauchhaspel:
Bestell-Nr.: TH7-12

Haupteinsatzgebiete

Einsatz in Schlauchwerkstätten für Service- und Serienproduktion

Schlauchhaspel TH7-13

Hauptmerkmale

- Schlauchhaspel für Hydraulikschlauch von size -4 bis size -32 (DN 06 bis DN 50)
- Verstellbare Schlauchhaspel zum Schneiden von Hydraulikschlauch, horizontale Anordnung

Technische Daten / Bestellbezeichnung

Max. Belastung:	500 kg
Farbe:	silber verzinkt
Maße:	L 1200 x B 1200 mm x H 830 mm
Gewicht:	40 kg

Maße des Haspel-Tellers:

Innendurchmesser:	150 mm
Außendurchmesser:	500 mm (einstellbar)

Schlauchhaspel
Bestell-Nr.: TH7-13

Haupteinsatzgebiete

Einsatz in Schlauchwerkstätten für Service- und Serienproduktion

Alle in der jeweils gültigen Preisliste fettgedruckten Teile sind ab Lager lieferbar.
Technische Änderungen vorbehalten.

Schlauchhaspel TH7-14

Horizontale, motorangetriebene Schlauchhaspel

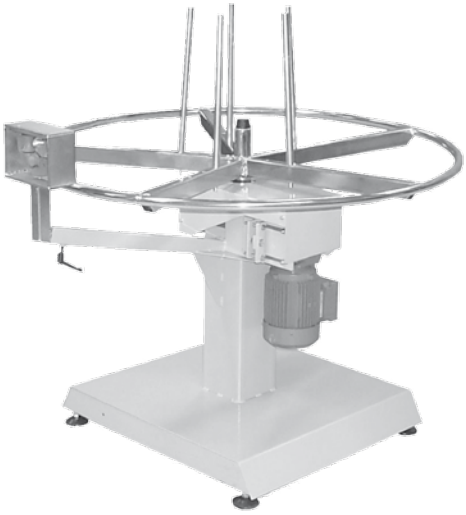

Hauptmerkmale

- Motorgetriebene Schlauchhaspel für Hydraulikschlauch von size -4 bis size -16 (DN 06 bis DN 25)
- Einstellbare Geschwindigkeit in beide Richtungen
- Ideal zum Schneiden von langen Schlauchlängen sowie zum Auf- bzw. Abrollen von Schlauchmeterware

Technische Daten / Bestellbezeichnung

Motor:	230V/10A/50Hz
Maximales Ladegewicht:	500 kg
Farbe:	silber / verzinkt
Maße:	L 1200 mm x H 830 mm
Gewicht:	65 kg
Maße des Haspel-Tellers:	
Innendurchmesser:	150 mm
Außendurchmesser:	500 mm (einstellbar)

Schlauchhaspel
Bestell-Nr.: TH7-14

Haupteinsatzgebiete

Einsatz in Schlauchwerkstätten für Service- und Serienproduktion

Schlauchhaspel TH7-15

Vertikale, motorangetriebene Schlauchhaspel

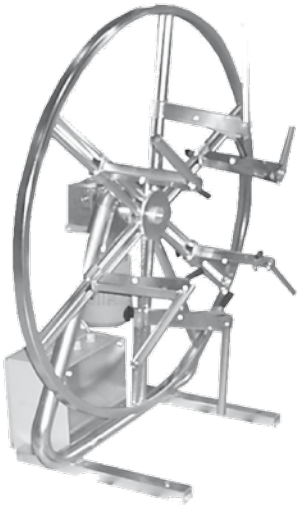

Hauptmerkmale

- Motorgetriebene Schlauchhaspel für Hydraulikschlauch von size -4 bis size -20 (DN 06 bis DN 32)
- Variable Geschwindigkeit in beide Richtungen
- Ideal zum Auf- bzw. Abrollen von Schlauchmeterware
- Sehr leicht zu be- bzw. entladen

Technische Daten / Bestellbezeichnungen

Motor:	230V/10A/50Hz
Maximales Ladegewicht:	100 kg
Farbe:	silber / verzinkt
Maße:	L 600 mm x H 1400 mm
Gewicht:	75 kg
Maße des Haspel-Tellers:	
Innendurchmesser:	250 mm
Außendurchmesser:	800 mm

Schlauchhaspel
Bestell-Nr.: TH7-15

Haupteinsatzgebiete

Einsatz in Schlauchwerkstätten für Service- und Serienproduktion

Alle in der jeweils gültigen Preisliste fettgedruckten Teile sind ab Lager lieferbar.
Technische Änderungen vorbehalten.

Flanschhälften

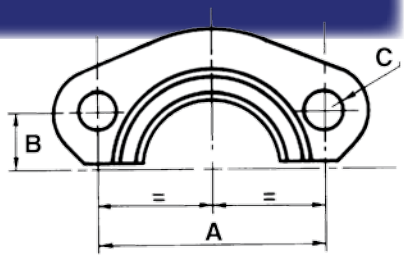

FHS3 / M1H / 51H
SAE-Flanschhälften (Code 61) - Standard-Ausführung
ISO 6162

XXXX-XX-XX Bestell-Nr.		Flansch			A	B	C	Max. dynamischer Betriebsdruck
aktuell Bestell-Nr.	alt	DN	Zoll	Size	mm	mm	mm	MPa (psi)
FHS32A3CX	M1H-8	13	1/2	-8	38,1	8,7	8,5	34,5 (5000)
FHS33A3CX	M1H-12	19	3/4	-12	47,6	11,1	10,5	34,5 (5000)
FHS34A3CX	M1H-16	25	1	-16	52,4	13,1	10,5	34,5 (5000)
51H-20	51H-20	32	1-1/4	-20	58,7	15,1	12,5	27,5 (4000)
51H-24	51H-24	38	1-1/2	-24	69,9	17,9	13,5	21,0 (3000)
51H-32	51H-32	51	2	-32	77,7	21,4	14,5	21,0 (3000)

50H - 5000 psi Flanschhälfte (Code 61)
ISO 6162

XXXX-XX-XX Bestell-Nr.	Flansch			A	B	C	Max. dynamischer Betriebsdruck
	DN	Zoll	Size	Zoll	Zoll	Zoll	MPa (psi)
50H-20	32	1-1/4	-20	2,31	0,59	0,47	34,5 (5000)
50H-24	40	1-1/2	-24	2,75	0,70	0,53	34,5 (5000)
50H-32	50	2	-32	3,06	0,84	0,53	34,5 (5000)

Zur Benutzung mit 4A, 4F, und 4N Flanschen.

FHS6 / M2H - SAE-Flanschhälften (Code 62) - schwere Ausführung
ISO 6162

XXXX-XX-XX Bestell-Nr.		Flansch			A	B	C	Max. dynamischer Betriebsdruck
aktuell Bestell-Nr.	alt	DN	Zoll	Size	mm	mm	mm	MPa (psi)
FHS62A3CX	M2H-8	13	1/2	-8	40,5	9,1	8,7	41,0 (6000)
FHS63A3CX	M2H-12	19	3/4	-12	50,8	11,9	10,5	41,0 (6000)
FHS64A3CX	M2H-16	25	1	-16	57,2	13,9	12,5	41,0 (6000)
FHS65A3CX	M2H-20	32	1-1/4	-20	66,6	15,9	14,7	41,0 (6000)
FHS66A3CX	M2H-24	38	1-1/2	-24	79,2	18,2	16,6	41,0 (6000)
FHS68A3CX	M2H-32	51	2	-32	96,8	22,2	19,9	41,0 (6000)

Auf Anfrage liefern wir:
– Vollflanscharmaturen (Code 61 und 62)
– Flansch Set
– Flansche für Zoll Schrauben

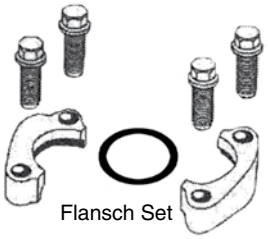
Flansch Set

Alle in der jeweils gültigen Preisliste fettgedruckten Teile sind ab Lager lieferbar.
Technische Änderungen vorbehalten.

O-Ring Dichtungen

Schlaucharmaturen mit Standard-O-Ring aus Acryl-Nitril-Butadien-Kautschuk (NBR) sind geeignet für den Einsatz im Temperaturbereich von -30 °C bis +105 °C.

Auf Anfrage: Fluor-Karbonkautschuk (FPM) von -25 °C bis +200 °C
Äthylen-Propylen-Kautschuk (EPDM) von -55 °C bis +150 °C

711509 – O-Ringe für SAE Schlaucharmaturen (05 Anschlüsse)

XXXX-XX-XX Bestell-Nr.	D mm	W mm	Gewinde UNF UNF	Size
711509-1	8,92	1,83	7/16x20	-4
711509-2	10,52	1,83	1/2x20	-5
711509-3	11,89	1,98	9/16x18	-6
711509-4	16,36	2,21	3/4x16	-8
711509-5	19,18	2,45	7/8x14	-10
711509-6	23,47	2,95	1-1/16x12	-12
711509-7	29,74	2,95	1-5/16x12	-16
711509-8	37,47	3,00	1-5/8x12	-20

2-0 – O-Ringe für ORFS-Gewindezapfen (JD und JM Anschlüsse)

XXXX-XX-XX Bestell-Nr.	D mm	W mm	Gewinde UNF UNF	Size
2-011N552-90	7,65	1,78	9/16x18	-4
2-012N552-90	9,25	1,78	11/16x16	-6
2-014N552-90	12,42	1,78	13/16x16	-8
2-016N552-90	15,60	1,78	1x14	-10
2-018N552-90	18,77	1,78	1-3/16x12	-12
2-021N552-90	23,52	1,78	1-7/16x12	-16
2-025N552-90	29,87	1,78	1-11/16x12	-20
2-029N552-90	37,82	1,78	2x12	-24

EARG/VURG/VERG – O-Ringe für BSP Armaturen

XXXX-XX-XX Bestell-Nr.	D mm	W mm	Gewinde BSP Zoll	Size
EARG-4	6,0	1,0	1/4x19	-4
C9RG-10	8,5	1,5	3/8x19	-6
VURG-4	12,0	1,5	1/2x14	-8
EARG-10	13,1	1,6	5/8x14	-10
VERG-14	17,0	1,5	3/4x14	-12
VERG-19	21,0	1,5	1x11	-16
EARG-20	29,5	1,5	1-1/4x11	-20

Alle in der jeweils gültigen Preisliste fettgedruckten Teile sind ab Lager lieferbar.
Technische Änderungen vorbehalten.

O-Ring Dichtungen

2-2 – O-Ringe für SAE-Flanschanschlüsse

XXXX-XX-XX Bestell-Nr.	D mm	W mm	Flansch Zoll	Flansch Size
2-210N552-90	18,64	3,53	1/2	-8
2-214N552-90	24,99	3,53	3/4	-12
2-219N552-90	32,92	3,53	1	-16
2-222N552-90	37,69	3,53	1-1/4	-20
2-225N552-90	47,22	3,53	1-1/2	-24
2-228N552-90	56,74	3,53	2	-32

CARG – O-Ringe für Dichtkegel mit Überwurfmutter, metrisch 24°

XXXX-XX-XX Bestell-Nr.	D mm	W mm	leichte Reihe metrisch	schwere Reihe metrisch	Rohr A.D. mm
CARG-6	4,5	1,5	M12x1,5	M14x1,5	6
C9RG-8	6,5	1,5	M14x1,5	M16x1,5	8
C9RG-10	8,5	1,5	M16x1,5	M18x1,5	10
C9RG-12	10,5	1,5	M18x1,5	M20x1,5	12
C9RG-14	12,0	2,0		M22x1,5	14
CARG-15	12,5	2,0	M22x1,5		15
C9RG-16	14,0	2,0		M24x1,5	16
CARG-18	16,0	2,0	M26x1,5		18
C9RG-20	17,0	2,5		M30x2	20
CARG-22	20,0	2,0	M30x2		22
C9RG-25	22,0	2,5		M36x2	25
CARG-28	26,0	2,0	M36x2		28
C9RG-30	27,0	2,5		M42x2	30
CARG-35	32,0	2,5	M45x2		35
C9RG-38	35,0	2,5		M52x2	38
CARG-42	39,0	2,5	M52x2		42

XARG – Dichtungen für Caterpillar® Flansch-Anschlüsse

XXXX-XX-XX Bestell-Nr.	D mm	W mm	Flansch Zoll	Flansch Size
XARG-12	25,4	5,0	3/4	-12
XARG-16	31,9	5,0	1	-16
XARG-20	38,2	5,0	1-1/4	-20
XARG-24	44,7	5,0	1-1/2	-24

Alle in der jeweils gültigen Preisliste fettgedruckten Teile sind ab Lager lieferbar.
Technische Änderungen vorbehalten.

Parker Klemmen

Mit Schneckentrieb und geschlitztem Sechskant

Hauptmerkmale

- Parker Klemmen werden aus hochwertigem Chromnickelstahl mit großer Festigkeit und Korrosionsbeständigkeit gefertigt.
- Ausgereifte Band-Gehäuse-Verbindung ohne Schweiss- oder Nietstellen garantiert hohe Betriebssicherheit.
- Schrauben werden kalt geformt und gehärtet und sind dadurch sehr verschleißfest.
- Hoher Wirkungsgrad des Antriebes durch präzise zweifache Lagerung der Schraube. Das flexible Band ermöglicht ein lückenloses Umspannen auch unrunder Körper.
  Optimale Bandbreite und größte Bandfestigkeit ergeben bestmögliche Abdichtung.

Bandbreite 8 mm

Parker Miniaturklemmen

Parker Miniaturklemmen: klein und robust

- Kleinste Einbaumaße
- Schmales Gehäuse
- Keine überstehenden Teile
- Hoher Betriebsdruck bei geringem Anzugsmoment
- Auch an engen Stellen gut zu montieren

Serie	D Spannbereich mm	Zoll	Serie
M 0200	6 - 16	0,25 - 0,62	MS 0200 N
M 0300	8 - 22	0,30 - 0,87	MS 0300 N
M 0400	16 - 32	0,66 - 1,25	MS 0400 N
M 0500	16 - 38	0,66 - 1,50	MS 0500 N
M 0600	19 - 45	0,66 - 1,75	MS 0600 N
M 0700	25 - 50	1,00 - 2,00	MS 0700 N
M 0800	35 - 60	1,38 - 2,38	MS 0800 N
M 0900	45 - 70	1,75 - 2,75	MS 0900 N
M 1000	58 - 82	2,25 - 3,25	MS 1000 N
M 1100	64 - 90	2,50 - 3,50	MS 1100 N
M 1200	77 - 100	3,00 - 4,00	MS 1200 N

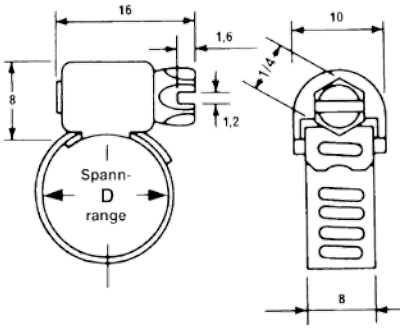

Miniaturklemmen Serie „M“

Band und Gehäuse aus rost- und säure-beständigemChromnickelstahl Werkstoff-Nr. 1.4310, Schnecke aus Kohlenstoffstahl, gehärtet und verzinkt.

Miniaturklemmen Serie „MS-N“

Band und Gehäuse aus rost- und säurebeständigem Chromnickelstahl Werkstoff-Nr. 1.4310, Schnecke ausChromnickelstahl Werkstoff-Nr. 1.4303.

Für Ihre Sicherheit !
Parker-Klemmen werden eingesetzt für Anwendungen in Verbindung mit Schläuchen unterschiedlicher Werkstoffe. Wir empfehlen nur die vorgeschlagene Klemme, für den zu umspannenden Schlauch-Außendurchmesser zu wählen. Halten Sie die angegebenen Anzugsmomente ein und achten Sie auf eine präzise Positionierung der Klemme auf dem Schlauchnippel. Ein Nichtbefolgen dieser Empfehlungen und daraus resultierende Ausfälle, können im Reklamationsfall zum Verlust unserer Gewährleistung führen.

Alle in der jeweils gültigen Preisliste fettgedruckten Teile sind ab Lager lieferbar.
Technische Änderungen vorbehalten.

Parker Klemmen

Mit Schneckentrieb und geschlitztem Sechskant

Bandbreite 14 mm

Standard Serie „S“

Band und Gehäuse aus rost- und säure-beständigem Chromnickelstahl Werkstoff Nr. 1.4310, Schnecke aus Kohlenstoffstahl, gehärtet und oberflächenbehandelt. Für alle Einsatzfälle mit normalen Anforderungen.

Serie	D Spannbereich mm	Zoll	Serie
S 0600	10 - 22	0,38 -0 ,87	SS 0600 N
S 0800	11 - 25	0,44 - 1,00	SS 0800 N
S 1000	13 - 28	0,50 - 1,12	SS 1000 N
S 1040	129 - 178	5,00 - 7,00	SS 1040 N
S 1200	13 - 32	0,50 - 1,25	SS 1200 N
S 1600	19 - 40	0,75 - 1,50	SS 1600 N
S 2000	19 - 44	0,75 - 1,75	SS 2000 N
S 2400	26 - 50	1,00 - 2,00	SS 2400 N
S 2800	34 - 57	1,32 - 2,25	SS 2800 N
S 3200	40 - 64	1,57 - 2,50	SS 3200 N
S 3600	23 - 70	0,88 - 2,75	SS 3600 N
S 4000	29 - 76	1,13 - 3,00	SS 4000 N
S 4400	34 - 82	1,32 - 3,25	SS 4400 N
S 4800	42 - 90	1,63 - 3,50	SS 4800 N
S 5200	48 - 95	1,88 - 3,75	SS 5200 N
S 5600	54 - 100	2,13 - 4,00	SS 5600 N
S 6400	67 - 114	2,63 - 4,50	SS 6400 N
S 7200	80 - 130	3,13 - 5,00	SS 7200 N
S 8000	92 - 140	3,63 - 5,50	SS 8000 N
S 8800	108 - 150	4,25 - 6,00	SS 8800 N
S 9600	121 - 165	4,75 - 6,50	SS 9600 N

Serie „SS-N“

Band und Gehäuse aus rost- und säurebeständigem Chromnickelstahl Werkstoff-Nr. 1.4310, Schnecke aus Chromnickelstahl Werkstoff-Nr. 1.4303. Für alle Einsatzfälle mit höchsten Anforderungen

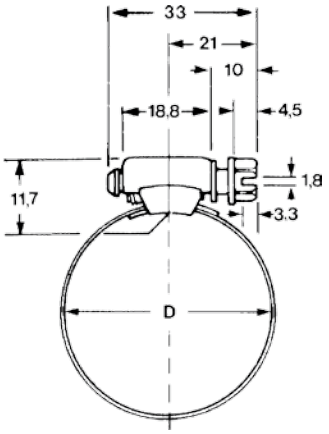

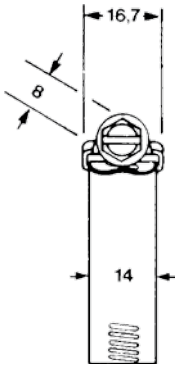

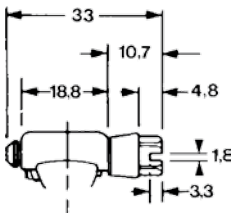

Verwendung in zahlreichen Einsatzgebieten:
Automobilindustrie, Schiffsbau, Automatisierung, landwirtschaftliche Maschinen, Verpackungsmaschinen, Werkzeugmaschinen, Hebe- und Fördertechnik, Schweissanlagen, Kommunalbetriebe, petrochemische Industrie, Bergbau und Metallurgie.

Alle in der jeweils gültigen Preisliste fettgedruckten Teile sind ab Lager lieferbar.
Technische Änderungen vorbehalten.

Hohlschraube

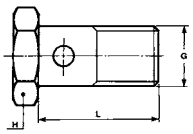

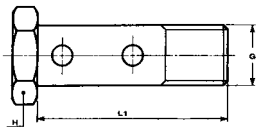

AM/AR - Hohlschraube - metrisch/zöllig DIN 7643

XXXX-XX-XX **Bestell-Nr. einfach**	XXXX-XX-XX **Bestell-Nr. doppelt**	**I.D. Ringauge mm**	**G Gewinde metrisch / Zoll**	**L einfach mm**	**L1 doppelt mm**	**H mm**
AM3	A2M3	8	M8x1	17	26	12
AM4	A2M4	10	M10x1	19	30	14
AR4		10	1/8	19		14
AM6	A2M6	12	M12x1,5	26	38	17
AM8	A2M8	14	M14x1,5	26	41	19
AR8		14	1/4	26		19
AR-08C		14	1/4	26		19
AM10	A2M10	16	M16x1,5	28	46	22
AR10		17	3/8	29		22
AM13		18	M18x1,5	32		24
AM16		22	M22x1,5	40		27
AR16		22	1/2	40		27
AM20		26	M26x1,5	45		32

Standard-Werkstoff: Stahl verzinkt, gelb chromatiert

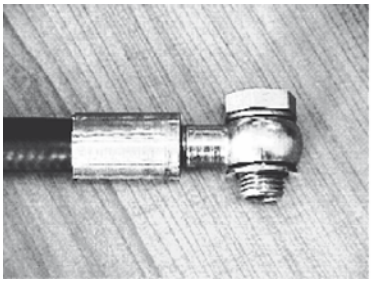

Komplette Ringauge-Armatur

853009 - Cu-Dichtring für Ringaugen (Form A DIN 7603)

XXXX-XX-XX **Bestell-Nr.**	**I.D. Ringauge mm**	**G Gewinde metrisch / Zoll**
853009-8	8	M8x1
853009-10	10	M10x1
853009-10	10	1/8
853009-12	12	M12x1,5
853009-14	14	M14x1,5
853009-14	14	1/4
853009-16	16	M16x1,5
853009-17	17	3/8
853009-18	18	M18x1,5
853009-22	22	M22x1,5
853009-21	22	1/2
853009-26	26	M26x1,5

Ringauge-Armatur, Hohlschraube, Doppel-Hohlschraube, Cu-Dichtring

Alle in der jeweils gültigen Preisliste fettgedruckten Teile sind ab Lager lieferbar.
Technische Änderungen vorbehalten.

SG – Scheuerschutzwendel - rund

Hauptmerkmale

Scheuerschutzwendel aus verzinktem Federstahldraht zum Schutz von Schlauchleitungen bei extremer Abriebgefahr oder möglicher äußerer Beschädigung.

XXXX-XX-XX Bestell-Nr.	I.D. mm	201 206 221FR 225 235	213 285 293	301SN 302 304	402 421SN 422 424 426 436 441 451TC 461LT 462 463 471TC 472TC 492 493 681DB 692	372 371LT	601	774 721TC	731 781 P35 791TC 792TC	801 804 821FR 831 836 837BM	811 881
SG-060	15,20	-4	-4/-5		-4		-4			-4/-5	
SG-066	16,75	-5	-6	-4	-5						
SG-072	18,25	-6		-5	-6		-5			-6	
SG-084	21,30	-8	-8	-6	-8		-6	-6		-8	
SG-097	24,60	-10	-10	-8	-10	-6	-8	-8		-10	
SG-106	26,90		-12	-10		-8					
SG-113	28,70	-12			-12			-10		-12	
SG-122	30,95			-12		-10					
SG-131	33,25	-16	-16			-12	-12	-12	-12	-16	-12
SG-155	39,35	-20	-20	-16	-16	-16	-16	-16			-16
SG-161	40,85										
SG-166	42,15								-16		
SG-182	46,20	-24	-24		-20		-20				-20
SG-209	53,05			-20	-24	-20		-20	-20		
SG-220	55,85		-32			-24		-24			-24
SG-232	58,90	-32		-24					-24		
SG-270	68,55				-32			-32			-32
SG-292	74,20	-40	-40	-32					-32		
SG-369	93,70	-48	-48								-48

Wird in 3 m Länge geliefert.

Alle in der jeweils gültigen Preisliste fettgedruckten Teile sind ab Lager lieferbar.
Technische Änderungen vorbehalten.

AG – Scheuerschutzwendel - flach

Hauptmerkmale

Scheuerschutzwendel aus verzinktem Federstahlflachband zum Schutz von Schlauchleitungen bei extremer Abriebgefahr oder möglicher äußerer Beschädigung.

Bestell-Nr.	I.D. mm	201 206 221FR 225 235	213 285 293	301SN 302 304	402 421SN 422 424 426 436 441 451TC 461LT 462 463 471TC 472TC 492 493 681DB 692	372 371LT	601	774 721TC	731 781 P35 791TC 792TC	801 804 821FR 831 836 837BM	811 881
AG-060	15,20	-4	-4/-5		-4		-4			-4/-5	
AG-066	16,75	-5	-6	-4	-5						
AG-072	18,25	-6		-5	-6		-5			-6	
AG-084	21,30	-8	-8	-6	-8		-6	-6		-8	
AG-097	24,60	-10	-10	-8	-10	-6	-8	-8		-10	
AG-106	26,90		-12	-10		-8					
AG-113	28,70	-12			-12			-10		-12	
AG-122	30,95			-12		-10					
AG-131	33,25	-16	-16			-12	-12	-12	-12	-16	-12
AG-155	39,35	-20	-20	-16	-16	-16	-16	-16			-16
AG-161	40,85										
AG-166	42,15								-16		
AG-182	46,20	-24	-24		-20		-20				-20
AG-209	53,05			-20	-24	-20		-20	-20		
AG-220	55,85		-32			-24		-24			-24
AG-232	58,90	-32		-24					-24		
AG-270	68,55				-32			-32			-32
AG-292	74,20	-40	-40	-32					-32		
AG-319	81,00										-40

Wird in 3m Länge geliefert.

Alle in der jeweils gültigen Preisliste fettgedruckten Teile sind ab Lager lieferbar.
Technische Änderungen vorbehalten.

AS/PS – Partek® Scheuerschutzschlauch

Temperaturbereich -55 °C bis +120 °C

Bestell-Nr. AS schwere Reihe (schwarz)	Bestell-Nr. AS schwere Reihe (gelb)	Bestell-Nr. PS Standard Reihe (schwarz)	201 206 221FR 225 235	213 285 293	301SN 302 304 421WC	402 421SN 422 424 426 436 441 451TC 461LT 462 462ST 463 471TC 472TC 492 492ST 493 681DB 692	601	372 701 371LT	774 721TC	731 774 781 P35 791TC 792TC	811 881	801 804 821FR 831 836 837BM
AS-B-11	AS-Y-11	-	-4	-4		-4						-4
AS-B-13	AS-Y-13	PS-B-13	-5	-5	-4	-5	-4					
AS-B-13	AS-Y-13	PS-B-13	-6	-6	-5	-6	-5					-6
AS-B-15	AS-Y-15	PS-B-15	-8	-8	-6		-6					-8
AS-B-15	AS-Y-15	PS-B-15		-10		-8		-6	-6			
AS-B-17	AS-Y-17	PS-B-17	-10	-12	-8	-10	-8	-8	-8			-10
AS-B-19	AS-Y-19	-	-12		-12	-12	-12	-10	-10			-12
-	-	PS-B-22	-12		-12	-12	-12	-10	-10			-12
AS-B-22	AS-Y-22	PS-B-22	-16	-16				-12	-12	-12	-12	
AS-B-27	AS-Y-27	-				-16						-16
-	-	PS-B-33				-16						-16
AS-B-33	AS-Y-33	PS-B-33	-20	-20	-16		-16	-16	-16	-16	-16	
-	AS-Y-35	PS-B-35	-24	-24		-20					-20	
AS-B-37	AS-Y-37	PS-B-37			-20	-24	-20	-20	-20	-20		
-	-	PS-B-39	-32	-32	-24		-24	-24	-24	-24	-24	
-	-	PS-B-45			-32	-32	-32				-32	
-	-	PS-B-47	-40	-40				-32	-32	-32		
AS-B-58	-	-	-48	-48							-40/-48	

Alle in der jeweils gültigen Preisliste fettgedruckten Teile sind ab Lager lieferbar.
Technische Änderungen vorbehalten.

FS-F – Feuerschutzschlauch

Hauptmerkmale

Asbestfreier Feuerschutzschlauch aus einem Glasfasergewebe mit unbrennbarer Spezial-Außenschicht.Dient zum Schutz von Schlauchleitungen gegen Hitze, Funkenflug, glühende Metallspäne etc. Montage mit Schlauchklemmen.

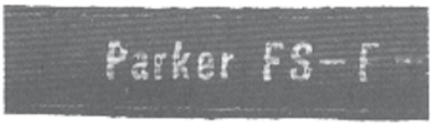

Temperaturbereich -73 °C bis +260 °C

Bestell-Nr.	201 206 221FR 225 235	213 285 293	301SN 302 304 421WC	402 421SN 422 424 426 436 441 451TC 461LT 462 462ST 463 471TC 472TC 492 492ST 493 681DB 692	601	372 371LT 701 774 721TC	731 781 P35 791TC 792TC	801 804 821FR 831 836 837BM	811 881
FS-F-10	-4	-4		-3/-4				-4	
FS-F-11	-5	-5	-4	-5	-4				
FS-F-12		-6	-5					-6	
FS-F-14	-6/-8	-8	-6	-6	-5/-6			-8	
FS-F-16		-10		-8		-6			
FS-F-18	-10	-12	-8/-10	-10	-8	-8		-10	
FS-F-20	-12		-12	-12	-10	-10	-8	-12	
FS-F-22	-16	-16		-14	-12	-12	-12	-16	-12
FS-F-24				-16					
FS-F-28	-20	-20	-16		-16	-16	-16		-16
FS-F-32	-24	-24		-20	-20				-20
FS-F-38	-32	-32	-20/-24	-24		-20/-24	-20		-24
FS-F-40							-24		
FS-F-48	-40	-40	-32	-32		-32	-32		-32
FS-F-60	-48								-40/-48

Alle in der jeweils gültigen Preisliste fettgedruckten Teile sind ab Lager lieferbar.
Technische Änderungen vorbehalten.

HG / PG – PolyGuard-Schlauchschutz und PG - ParKoil-Schlauchschutz

Hauptmerkmale

- Schützt Schläuche vor Abrieb und äußeren Beschädigungen
- Einfache Montage
- Reduziert die Gefahr des Abknickens
- Beständig gegen Öl, Benzin, Hydraulikflüssigkeiten und übliche Lösungsmittel
- Ideale Lösung zum Bündeln von Schlauchleitungen

PolyGuard

sehr strapazierfähige Polyethylen Ausführung für schwerste Einsätze

Bestell-Nr.	I.D. mm	201 206 213 221FR 225 235 285 293	301SN 302 304	402 421SN 421WC 422 424 426 436 441 451TC 461LT 462ST 462 463 471TC 472TC 492 492ST 493 681DB 692	601	372 371LT 701 731 774 721TC 781 P35 791TC 792TC	731	801 804 821FR 831 836 837BM	811 881
HG-075	19,05	-8/-10	-6/-8	-8/-10	-6/-8	-6		-8/-10	
HG-100	25,40	-12	-10/-12	-12	-10	-8/-10		-12	-12
HG-125	31,75	-16		-16	-12	-12	-12	-16	
HG-150	38,10	-20/-24	-16/-20	-20	-16/-20	-16	-16/-20		-16/-20
HG-200	50,80	-32/-40	-24/-32	-24/-32		-20/-24/-32	-24/-32		-24/-32/-40
HG-350	88,90	-48							-48

ParKoil

kostengünstige Scheuerschutz Standard Ausführung

Bestell-Nr.	I.D. mm	201 206 221FR 225 235	213 285 293	301SN 302 304	402 421SN 421WC 422 424 426 436 441 451TC 461LT 462ST 462 463 471TC 472TC 492 492ST 493 681DB 692	601	372 371LT 701 731 774 721TC	781 P35 791TC 792TC	801 804 821FR 831 836 837BM	811 881	Breite der Windungen
PG-038	9,65		-4								6,35
PG-050	12,70	-4/-5	-5	-3/-4	-4/-5	-4			-4/-5		9,65
PG-062	15,70	-6	-6/-8	-5	-6				-6		9,65
PG-075	19,05	-8	-10	-6	-8	-6	-6	-4	-8		9,65
PG-088	22,35	-10	-12	-8	-10	-8	-8	-6	-10		9,65
PG-100	25,40	-12		-10/-12	-12	-10	-10	-8/-10	-12		15,75
PG-119	30,20	-16	-16			-12	-12	-12	-16	-12	15,75
PG-138	35,05	-20/-24	-20/-24	-16	-16/-20	-16	-16/-20	-16		-16/-20	15,75
PG-188	47,75	-32/-40/-48	-32/-40/-48	-20/-24/-32	-24/-32		-24/-32	-20/-24/-32		-24/-32	15,75

Alle in der jeweils gültigen Preisliste fettgedruckten Teile sind ab Lager lieferbar.
Technische Änderungen vorbehalten.

WKS – Gummi Knickschutz

Für *No-Skive* Hochdruckreinigerschläuche

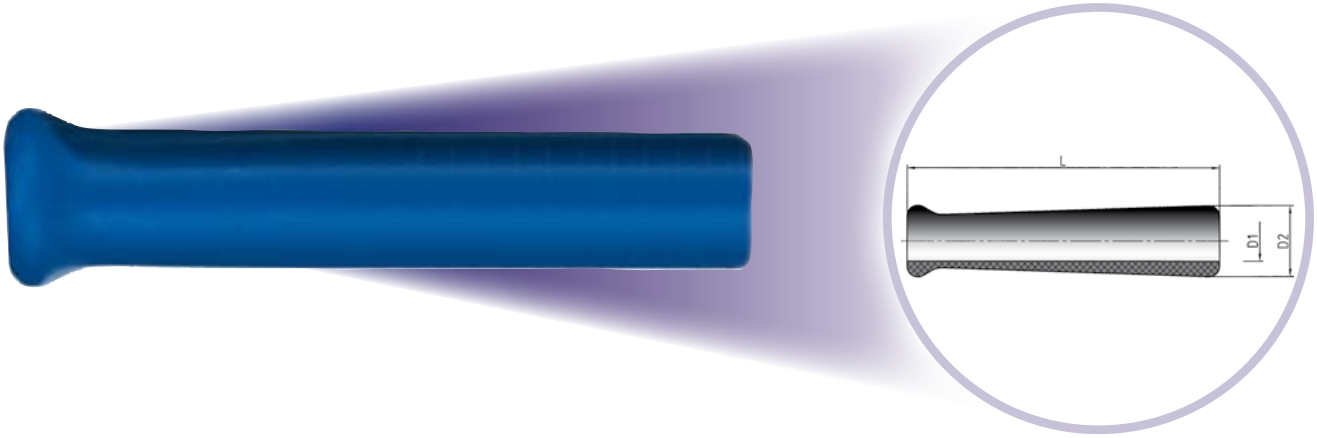

XXXX-XX-XX Bestell-Nr.	Farbe	Schlauch I.D. DN	Zoll	Size	mm	L mm	D1 mm	D2 mm
WKS-4-BLK	schwarz	6	1/4	-4	6,3	120	15	24
WKS-4-BLU	blau	6	1/4	-4	6,3	120	15	24
WKS-5-BLK	schwarz	8	5/16	-5	7,9	150	17	34
WKS-5-BLU	blau	8	5/16	-5	7,9	150	17	34
WKS-6-BLK	schwarz	10	3/8	-6	9,5	150	19,5	34
WKS-6-BLU	blau	10	3/8	-6	9,5	150	19,5	34
WKS-8-BLK	schwarz	12	1/2	-8	12,7	150	22,5	34
WKS-8-BLU	blau	12	1/2	-8	12,7	150	22,5	34
WKS-8-GRA	grau	12	1/2	-8	12,7	150	22,5	34

Alle in der jeweils gültigen Preisliste fettgedruckten Teile sind ab Lager lieferbar.
Technische Änderungen vorbehalten.

Montageanleitung

KarryKrimp® 1 – 82CE-061

Parkrimp® Armaturen-Serien 26, 43, 46, 48 size -4 bis -20 (DN 06 bis 32)

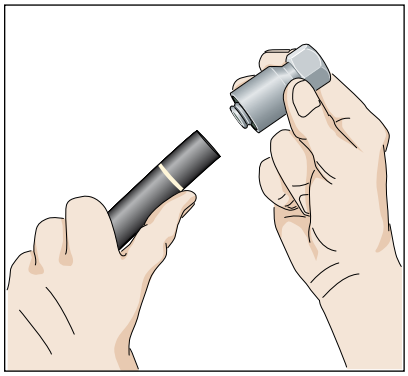

1. Länge der Fassung am Schlauchende markieren (mit Ölkreide o.ä.). Armatur bis zu dieser Markierung auf das Schlauchende schieben. Wenn notwendig, Schlauchenden innen mit Montageöl schmieren (z.B.: Hoze Oil).

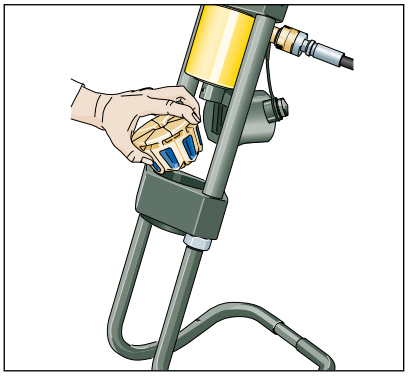

2. Blockierstift abziehen, Pressbackensatz in die eingefettete Werkzeugaufnahme einsetzen und auf gleichmäßige Verteilung der Einzelsegmente achten. Pressbacken sind farbig gekennzeichnet (s. Tabelle). Die Öffnung der verketteten Backensätze nach vorne einlegen.

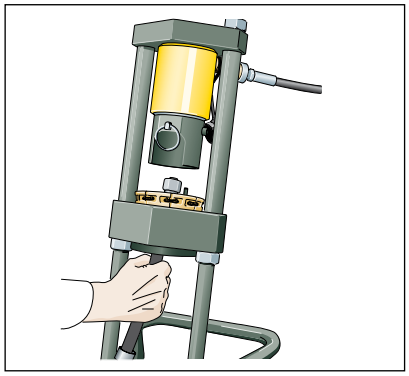

3. Schlauch von unten einführen und zwischen die Pressbacken und Armatur auf den Backenanschlag (Stop) aufsetzen.

3. (a) Schlauch von unten in den Backensatz einlegen und auf Anschlag (Stop) setzen.

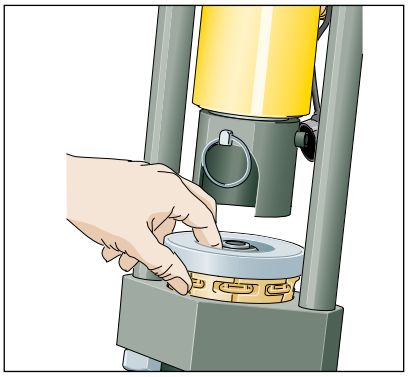

4. Backenring entsprechend des Schlauchtypes auf Pressbackensatz aufsetzen (s. Pressmaß-Tabelle).
silber: 82C-R01
schwarz: 82C-R02

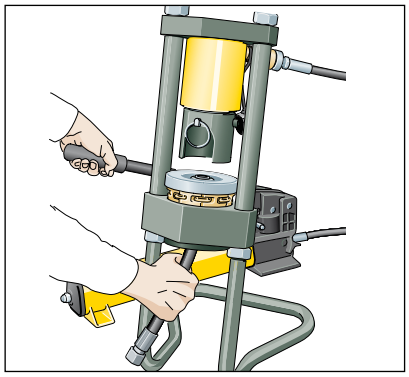

5. Mittels Blockierstift Pressstempel ausrichten. Rücklaufventil an der Pumpe schließen, Handpumpe betätigen bis Backenring auf Grundplatte aufsitzt.

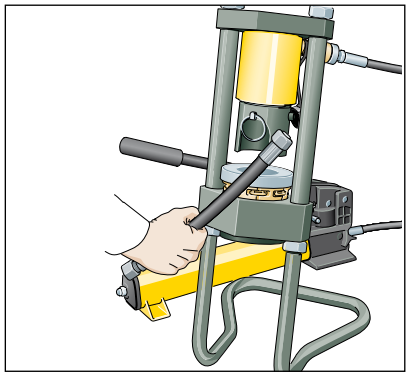

6. Rücklaufventil mittels Flügelschraube am Pumpenausgang druckentlasten. Fertig gepressten Schlauchanschluß nach unten herausziehen.

Für eine ordnungsgemäße Montage beachten Sie bitte unsere jeweiligen Pressmaßtabellen
Die Pressbackensätze unterliegen einer sehr geringen Abnutzung. Zur Sicherstellung einer maßhaltigen Krimpausführung ist der Pressmaßdurchmesser entsprechend den Angaben in der Werkzeug-Auswahltabelle in regelmäßigen Abständen zu überprüfen.

Montageanleitung

KarryKrimp® 2 – 85CE-061 / PHastkrimp® – 89CE-061

Parkrimp® Armaturen-Serien 26, 43, 46, 48, 71, 73, 78

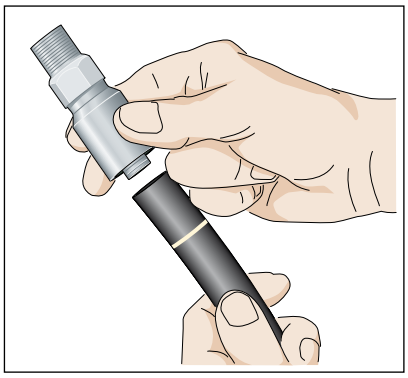

1. Länge der Fassung am Schlauchende markieren (mit Ölkreide o. ä.). Armatur bis zu dieser Markierung auf das Schlauchende schieben. Wenn notwendig, Schlauchende innen mit Montageöl (z. B. Hoze Oil) schmieren.

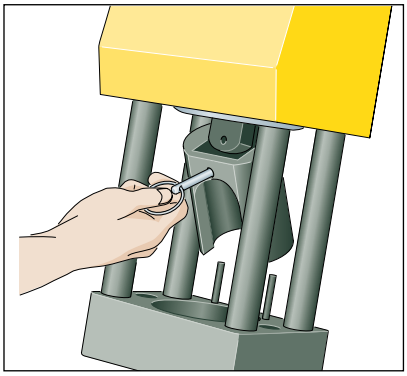

2. Haltestift herausziehen und Pressen-Stempel nach hinten abkippen.

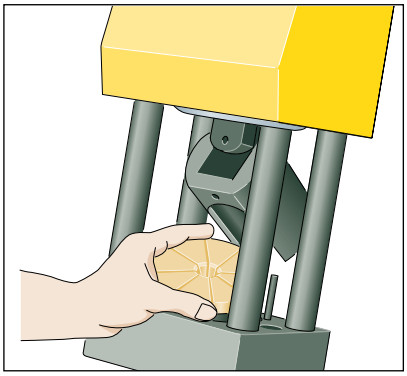

3. Pressbackensatz in die eingefettete Werkzeugaufnahme einlegen und auf eine gleichmäßige Verteilung der Einzelsegmente achten. Pressbacken sind nach Schlauchgröße farbig gekennzeichnet (s. Pressmaß-Tabelle). Die Öffnung der verketteten Backensätze nach vorne einlegen.

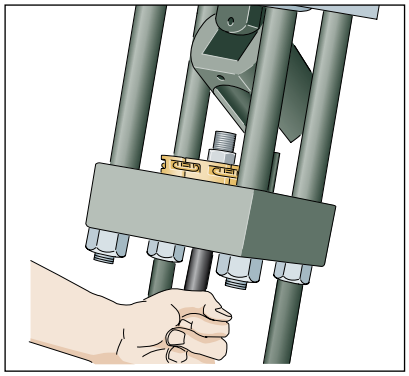

4. Schlauch mit Armatur von unten zwischen die Pressbacken schieben und auf Backenanschlag (Stop) aufsetzen.

4. (a) Schlauch mit aufgesteckter Armatur richtig auf den Anschlag (Stop) positionieren.

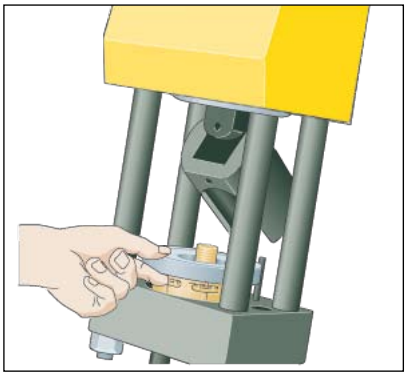

5. Backenring entsprechend des Schlauchtyps und der Pressbackenauswahltabelle zentrisch auf den Pressbackensatz legen.
silber: 85C-R01
schwarz: 85C-R02

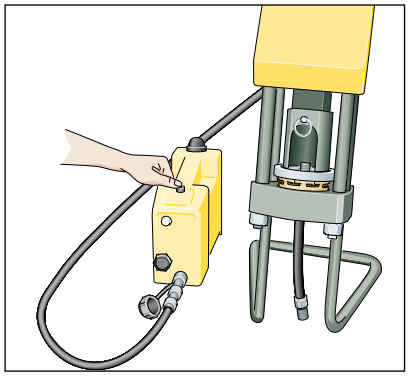

6. Stempel in die Ausgangslage zurückbringen und mit dem Antriebsaggregat (Pumpe) Druck aufbauen, bis der Backenring voll auf der Grundplatte aufliegt.

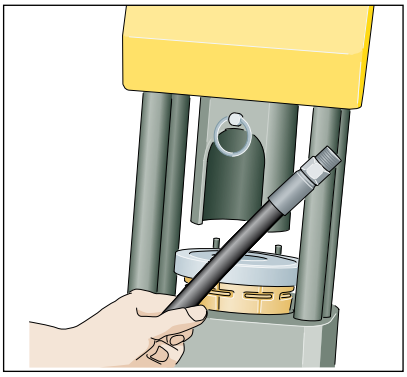

7. Druck entlasten an der Pumpe und fertige Schlauchleitung nach unten herausziehen.

Für eine ordnungsgemäße Montage beachten Sie bitte unsere jeweiligen Pressmaßtabellen
Die Pressbackensätze unterliegen einer sehr geringen Abnutzung. Zur Sicherstellung einer maßhaltigen Krimpausführung ist der Pressmaßdurchmesser entsprechend den Angaben in der Werkzeug-Auswahltabelle in regelmäßigen Abständen zu überprüfen.

Montageanleitung

Parkrimp® 2 – 83CE-083U

Armaturen-Serien 26, 43, 70, 71, 73, 78, 79 und S6 size -4 to -32 (DN 06 bis 50)

Für einteilige Pressbackensätze 80C- ... und 83C- ... size -4 bis -16

Zylinder und Stempel voll hochfahren. Hintere Backenringhälfte hochschieben und mit Stift (→) arretieren.

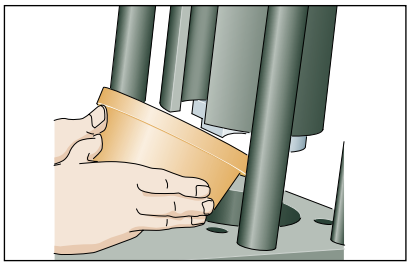

Adaptereinsatz in die Backenaufnahme einlegen. Dabei leicht kippen und richtig positionieren.

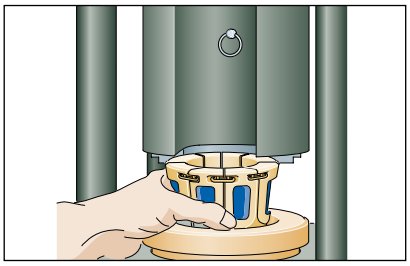

Pressbackensatz in die eingefettete Werkzeugaufnahme einsetzen und auf gleichmäßige Verteilung der Einzelsegmente achten. Backen sind nach Schlauchgröße farbig gekennzeichnet (s. Pressmaß-Tabelle).

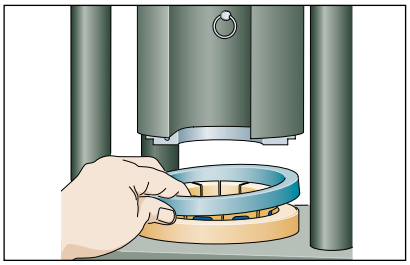

Schwarzer Distanzring wird eingelegt. (vgl. Pressmaßtabelle)

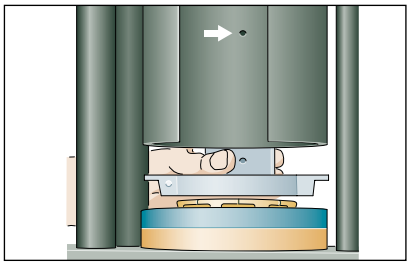

Feststellstift ziehen und geteilten Backenring auf Backen absenken. Achtung – die richtige Position des Nut- und Federringes beachten.

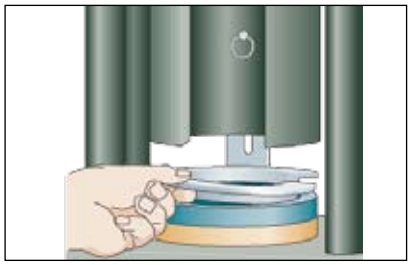

Andere Hälfte des Backenringes einsetzen. Nut- und Federring dient zum Ausrichten der beiden Hälften.

Für zweiteilige Pressbackensätze 83C-... size -20 bis -32

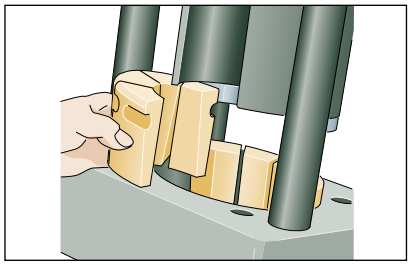

Gewünschten Backensatz in die Backenaufnahme einsetzen. Eine Backenhälfte hinten, eine vorne einlegen, um das Herausnehmen von Rohrbogen-Armaturen zu erleichtern.

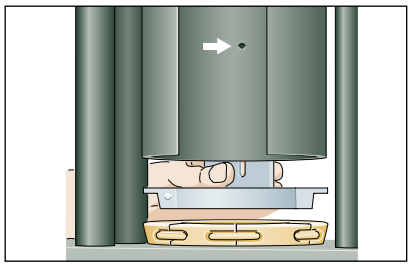

Feststellstift ziehen und geteilten Backenring auf Backen absenken.

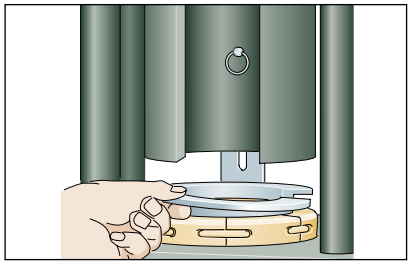

Andere Hälfte des Backenringes einsetzen. Nut- und Federring dient zum Ausrichten der beiden Hälften.

Schlauch von unten in die Pressbackenaufnahme schieben und auf Anschlag setzen.

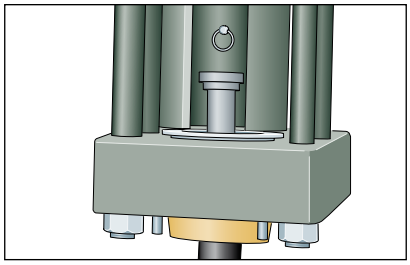

Presse mittels Knopf (linker Schalter) in Betrieb setzen. Dann am rechten Schalter unteren Knopf drücken bis Stempel gegen Anschlag fährt.

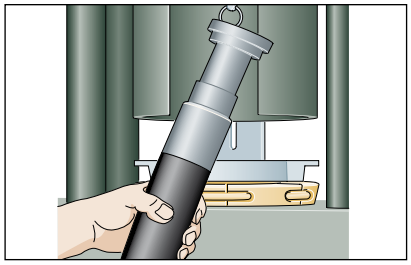

Danach oberen Knopf drücken bis Armatur herausgenommen werden kann.
Die verpresste Armatur darf nicht herausgenommen werden bevor die vordere Hälfte des geteilten Pressringes entfernt wurde.

Für eine ordnungsgemäße Montage beachten Sie bitte unsere jeweiligen Pressmaßtabellen
Die Pressbackensätze unterliegen einer sehr geringen Abnutzung. Zur Sicherstellung einer maßhaltigen Krimpausführung ist der Pressmaßdurchmesser entsprechend den Angaben in der Werkzeug-Auswahltabelle in regelmäßigen Abständen zu überprüfen.

MiniKrimp®

Serie 26

Schlauch I.D. mm	Size	Zoll	Schlauchtyp	Armaturen Serie	Backensatz	Backenring R01 silber	R02 schwarz
5,0	-4	3/16	**213**-*225*-**285**-**293**	26	80C-E04	X	
5,0	-4	3/16	**201**-**206**-*266*	26	80C-E04		X
6,3	-5	1/4	**213**-**221FR**-*225*	26	80C-E05	X	
6,3	-5	1/4	**201**-**206**-*266*	26	80C-E05		X
8,0	-6	5/16	**213**-**221FR**-*225*-**285**-**293**	26	80C-E06	X	
8,0	-6	5/16	**201**-**206**-*266*	26	80C-E06		X
10,0	-8	13/32	**213**-**221FR**-*225*-**285**-**293**	26	80C-E08	X	
10,0	-8	13/32	**201**-**206**-*266*	26	80C-E08		X
12,5	-10	1/2	**213**-**221FR**-*225*-**285**-**293**	26	80C-E10	X	
12,5	-10	1/2	**201**-**206**-*266*	26	80C-E10		X
16,0	-12	5/8	**213**-**221FR**-*225*-**285**-**293**	26	80C-E12	X	
16,0	-12	5/8	**201**-**206**-*266*	26	80C-E12		X
22,0	-16	7/8	**213**-**221FR**-*225*-**293**	26	80C-E16	X	
22,0	-16	7/8	**201**-**206**-*235*-*266*	26	80C-E16		X

MiniKrimp ist nicht für das Konfektionieren von Edelstahl-Armaturen ausgelegt.

Konstruktionsmerkmale und technische Daten können jederzeit ohne vorherige Ankündigung geändert werden. Pressmaßtabellen sind als Richtlinie bestimmt. Zur Sicherstellung einer maßhaltigen Krimpausführung ist der Pressmaßdurchmesser entsprechend den Angaben in der Werkzeugauswahltabelle in regelmäßigen Abständen zu überprüfen.

Schlauchtypen in Kursivschrift werden nicht mehr produziert.

Pressmaßtabellen Stand: 2006-10-16

MiniKrimp®

Serie 46 / 48

Schlauch I.D. DN	Zoll	Size	mm	Schlauchtyp	Armaturen Serie	Backen-satz	Backenring R01 silber	Backenring R02 schwarz	Einsteck-tiefe mm	Pressmaß mm	Pressmaß mm
6	1/4	-4	6,3	*491*-**492**-**492ST**-*691*-**692**	46	80C-B04	X		23	14,35	14,85
6	1/4	-4	6,3	**441**-**441RH**-*461*-**461LT**-**462**-**462ST**	46	80C-B04		X	23	15,35	15,85
8	5/16	-5	7,9	*491*-**492**-**492ST**-*691*-**692**	46	80C-B05	X		23	16,15	16,65
8	5/16	-5	7,9	**441**-**441RH**-*461*-**461LT**-**462**-**462ST**-**463**	46	80C-B05		X	23	17,15	17,65
10	3/8	-6	9,5	*491*-**492**-**492ST**-*691*-**692**	46	80C-B06	X		22	19,30	19,80
10	3/8	-6	9,5	**441**-**441RH**-*461*-**461LT**-**462**-**462ST**-**463**	46	80C-B06		X	22	20,35	20,85
12	1/2	-8	12,7	*491*-**492**-**492ST**	46	80C-B08	X		23	22,35	22,85
12	1/2	-8	12,7	**441**-**441RH**-*461*-**461LT**-**462**-**462ST**-**463**-*691*-**692**	46	80C-B08		X	23	23,35	23,85
16	5/8	-10	15,9	*491*-**492**-**492ST**	46	80C-B10	X		24	25,65	26,15
16	5/8	-10	15,9	**441**-**441RH**-*461*-**461LT**-**462**-**462ST**-*691*-**692**	46	80C-B10		X	24	26,65	27,15
20	3/4	-12	19,1	*491*-**492**-**492ST**	46	80C-B12	X		25	29,45	29,95
20	3/4	-12	19,1	**441**-**441RH**-*461*-**461LT**-**462**-**462ST**	46	80C-B12		X	25	30,50	31,00
25	1	-16	25,4	*491*-**492**-**492ST**	46	80C-B16	X		30	37,10	37,60
25	1	-16	25,4	**441**-**441RH**-*461*-**461LT**-**462**-**462ST**	46	80C-B16		X	30	38,10	38,60

Schlauch I.D. DN	Zoll	Size	mm	Schlauchtyp	Armaturen Serie	Backen-satz	Backenring R01 silber	Backenring R02 schwarz	Einsteck-tiefe mm	Pressmaß mm	Pressmaß mm
6	1/4	-4	6,3	*421*-*421HT*-**421SN**-**422**-*431*-**441**-**441RH**-*442*-**451TC**-**471TC**-**472TC**-*481*-**493**	48	80C-C04	X		22	16,40	16,90
6	1/4	-4	6,3	*301*-**301SN**-**302**-**304**-*381*-**421WC**-**601**	48	80C-C04		X	22	17,40	17,90
8	5/16	-5	7,9	*421*-**421SN**-**422**-*431*-**441**-**441RH**-*442*-**471TC**-**472TC**-*481*-**493**	48	80C-C05	X		24	18,05	18,55
8	5/16	-5	7,9	*301*-**301SN**-**302**-*381*	48	80C-C05		X	24	19,05	19,55
10	3/8	-6	9,5	*421*-*421HT*-**421SN**-**422**-*431*-**436**-**441**-**441RH**-*442*-*451*-**451TC**-**471TC**-**472TC**-*481*-**493**	48	80C-C06	X		22	20,35	20,85
10	3/8	-6	9,5	*301*-**301SN**-**302**-*381*	48	80C-C06		X	22	21,35	21,85
12	1/2	-8	12,7	*421*-*421HT*-**421SN**-**422**-**426**-*431*-**436**-**441**-**441RH**-*442*-*451*-**451TC**-**471TC**-**472TC**-*481*-**493**	48	80C-C08	X		23	23,35	23,85
12	1/2	-8	12,7	*301*-**301SN**-**302**-*381*	48	80C-C08		X	23	24,40	24,90
16	5/8	-10	15,9	*421*-*421HT*-**421SN**-**422**-**426**-*431*-**436**-**441**-**441RH**-*442*-*451*-**451TC**-**471TC**-**472TC**-*481*	48	80C-C10	X		25	26,65	27,15
16	5/8	-10	15,9	*301*-**301SN**-**302**-*381*	48	80C-C10		X	25	27,70	28,20
20	3/4	-12	19,1	*421*-*421HT*-**421SN**-**422**-**426**-*431*-**436**-**441**-**441RH**-*442*-*451*-**451TC**-**471TC**-**472TC**-*481*	48	80C-C12	X		25	30,50	31,00
20	3/4	-12	19,1	*301*-**301SN**-**302**-*381*	48	80C-C12		X	25	31,50	32,00
25	1	-16	25,4	*421*-*421HT*-**421SN**-**422**-**426**-*431*-**436**-**441**-**441RH**-*442*-*451*-**451TC**-**471TC**-**472TC**-*481*	48	80C-C16	X		30	38,10	38,60
25	1	-16	25,4	*301*-**301SN**-**302**-*381*	48	80C-C16		X	30	39,05	39,55

MiniKrimp ist nicht für das Konfektionieren von Edelstahl-Armaturen ausgelegt.

Konstruktionsmerkmale und technische Daten können jederzeit ohne vorherige Ankündigung geändert werden. Pressmaßtabellen sind als Richtlinie bestimmt. Zur Sicherstellung einer maßhaltigen Krimpausführung ist der Pressmaßdurchmesser entsprechend den Angaben in der Werkzeugauswahltabelle in regelmäßigen Abständen zu überprüfen.

Schlauchtypen in Kursivschrift werden nicht mehr produziert.

Pressmaßtabellen Stand: 2006-10-16

KarryKrimp® 1 / Parkrimp® 1*

Serie 26

Schlauch I.D. mm	Size	Zoll	Schlauchtyp	Armaturen Serie	Backensatz	Backenring R01 silber	R02 schwarz
5,0	-4	3/16	**213**-*225*-**285**-**293**	26	80C-E04	X	
5,0	-4	3/16	**201**-**206**-*266*	26	80C-E04		X
6,3	-5	1/4	**213**-**221FR**-*225*	26	80C-E05	X	
6,3	-5	1/4	**201**-**206**-*266*	26	80C-E05		X
8,0	-6	5/16	**213**-**221FR**-*225*-**285**-**293**	26	80C-E06	X	
8,0	-6	5/16	**201**-**206**-*266*	26	80C-E06		X
10,0	-8	13/32	**213**-**221FR**-*225*-**285**-**293**	26	80C-E08	X	
10,0	-8	13/32	**201**-**206**-*266*	26	80C-E08		X
12,5	-10	1/2	**213**-**221FR**-*225*-**285**-**293**	26	80C-E10	X	
12,5	-10	1/2	**201**-**206**-*266*	26	80C-E10		X
16,0	-12	5/8	**213**-**221FR**-*225*-**285**-**293**	26	80C-E12	X	
16,0	-12	5/8	**201**-**206**-*266*	26	80C-E12		X
22,0	-16	7/8	**213**-**221FR**-*225*-**293**	26	80C-E16	X	
22,0	-16	7/8	**201**-**206**-*235*-*266*	26	80C-E16		X

KarryKrimp 1 ist nicht für das Konfektionieren von Edelstahl-Armaturen ausgelegt.
* Parkrimp1 nicht mehr im Lieferprogramm!

Konstruktionsmerkmale und technische Daten können jederzeit ohne vorherige Ankündigung geändert werden. Pressmaßtabellen sind als Richtlinie bestimmt. Zur Sicherstellung einer maßhaltigen Krimpausführung ist der Pressmaßdurchmesser entsprechend den Angaben in der Werkzeugauswahltabelle in regelmäßigen Abständen zu überprüfen.
Schlauchtypen in Kursivschrift werden nicht mehr produziert.

Pressmaßtabellen Stand: 2006-10-16

KarryKrimp® 1 / Parkrimp® 1*

Serie 46 / 48

Schlauch I.D. DN	Zoll	Size	mm	Schlauchtyp	Armaturen Serie	Backen-satz	Backenring R01 silber	Backenring R02 schwarz	Einsteck-tiefe mm	Pressmaß mm	Pressmaß mm
6	1/4	-4	6,3	*491*-**492-492ST**-*691*-**692**	46	80C-B04	X		23	14,35	14,85
6	1/4	-4	6,3	**441-441RH**-*461*-**461LT-462-462ST**	46	80C-B04		X	23	15,35	15,85
8	5/16	-5	7,9	*491*-**492-492ST**-*691*-**692**	46	80C-B05	X		23	16,15	16,65
8	5/16	-5	7,9	**441-441RH**-*461*-**461LT-462-462ST-463**	46	80C-B05		X	23	17,15	17,65
10	3/8	-6	9,5	*491*-**492-492ST**-*691*-**692**	46	80C-B06	X		22	19,30	19,80
10	3/8	-6	9,5	**441-441RH**-*461*-**461LT-462-462ST-463**	46	80C-B06		X	22	20,35	20,85
12	1/2	-8	12,7	*491*-**492-492ST**	46	80C-B08	X		23	22,35	22,85
12	1/2	-8	12,7	**441-441RH**-*461*-**461LT-462-462ST-463**-*691*-**692**	46	80C-B08		X	23	23,35	23,85
16	5/8	-10	15,9	*491*-**492-492ST**	46	80C-B10	X		24	25,65	26,15
16	5/8	-10	15,9	**441-441RH**-*461*-**461LT-462-462ST**-*691*-**692**	46	80C-B10		X	24	26,65	27,15
20	3/4	-12	19,1	*491*-**492-492ST**	46	80C-B12	X		25	29,45	29,95
20	3/4	-12	19,1	**441-441RH**-*461*-**461LT-462-462ST**	46	80C-B12		X	25	30,50	31,00
25	1	-16	25,4	*491*-**492-492ST**	46	80C-B16	X		30	37,10	37,60
25	1	-16	25,4	**441-441RH**-*461*-**461LT-462-462ST**	46	80C-B16		X	30	38,10	38,60
32	1.1/4	-20	31,8	*491*-**492-492ST**	46	80C-B20	X		38	43,95	44,45
32	1.1/4	-20	31,8	*461*-**461LT-462-462ST**	46	80C-B20		X	38	44,95	45,45

Schlauch I.D. DN	Zoll	Size	mm	Schlauchtyp	Armaturen Serie	Backen-satz	Backenring R01 silber	Backenring R02 schwarz	Einsteck-tiefe mm	Pressmaß mm	Pressmaß mm
6	1/4	-4	6,3	*421-421HT*-**421SN-422**-*431*-**441-441RH**-*442*-**451TC-471TC-472TC**-*481*-**493**	48	80C-C04	X		22	16,40	16,90
6	1/4	-4	6,3	*301*-**301SN-302-304**-*381*-**421WC-601**	48	80C-C04		X	22	17,40	17,90
8	5/16	-5	7,9	*421*-**421SN-422**-*431*-**441-441RH**-*442*-**471TC-472TC**-*481*-**493**	48	80C-C05	X		24	18,05	18,55
8	5/16	-5	7,9	*301*-**301SN-302**-*381*	48	80C-C05		X	24	19,05	19,55
10	3/8	-6	9,5	*421-421HT*-**421SN-422**-*431*-**436-441-441RH**-*442-451*-**451TC-471TC-472TC**-*481*-**493**	48	80C-C06	X		22	20,35	20,85
10	3/8	-6	9,5	*301*-**301SN-302**-*381*	48	80C-C06		X	22	21,35	21,85
12	1/2	-8	12,7	*421-421HT*-**421SN-422-426**-*431*-**436-441-441RH**-*442-451*-**451TC-471TC-472TC**-*481*-**493**	48	80C-C08	X		23	23,35	23,85
12	1/2	-8	12,7	*301*-**301SN-302**-*381*	48	80C-C08		X	23	24,40	24,90
16	5/8	-10	15,9	*421-421HT*-**421SN-422-426**-*431*-**436-441-441RH**-*442-451*-**451TC-471TC-472TC**-*481*	48	80C-C10	X		25	26,65	27,15
16	5/8	-10	15,9	*301*-**301SN-302**-*381*	48	80C-C10		X	25	27,70	28,20
20	3/4	-12	19,1	*421-421HT*-**421SN-422-426**-*431*-**436-441-441RH**-*442-451*-**451TC-471TC-472TC**-*481*	48	80C-C12	X		25	30,50	31,00
20	3/4	-12	19,1	*301*-**301SN-302**-*381*	48	80C-C12		X	25	31,50	32,00
25	1	-16	25,4	*421-421HT*-**421SN-422-426**-*431*-**436-441-441RH**-*442-451*-**451TC-471TC-472TC**-*481*	48	80C-C16	X		30	38,10	38,60
25	1	-16	25,4	*301*-**301SN-302**-*381*	48	80C-C16		X	30	39,05	39,55
32	1.1/4	-20	31,8	*421-421HT*-**421RH-421SN-422-426-451TC-471TC-472TC**	48	80C-C20	X		47	50,05	50,55
32	1.1/4	-20	31,8	*301*-**301SN-302-304**-*381*-811-881	48	80C-C20		X	47	51,05	51,55

KarryKrimp 1 ist nicht für das Konfektionieren von Edelstahl-Armaturen ausgelegt.
* Parkrimp1 nicht mehr im Lieferprogramm!

Konstruktionsmerkmale und technische Daten können jederzeit ohne vorherige Ankündigung geändert werden. Pressmaßtabellen sind als Richtlinie bestimmt. Zur Sicherstellung einer maßhaltigen Krimpausführung ist der Pressmaßdurchmesser entsprechend den Angaben in der Werkzeugauswahltabelle in regelmäßigen Abständen zu überprüfen.
Schlauchtypen in Kursivschrift werden nicht mehr produziert.

Pressmaßtabellen Stand: 2006-10-16

KarryKrimp® 2 – PHastkrimp®

Serie 26

Schlauch I.D. mm	Schlauch I.D. Size	Schlauch I.D. Zoll	Schlauchtyp	Armaturen Serie	Backensatz	Backenring R01 silber	Backenring R02 schwarz
5,0	-4	3/16	**213**-*225*-**285-293**	26	80C-E04	X	
5,0	-4	3/16	**201-206**-*266*	26	80C-E04		X
6,3	-5	1/4	**213-221FR**-*225*	26	80C-E05	X	
6,3	-5	1/4	**201-206**-*266*	26	80C-E05		X
8,0	-6	5/16	**213-221FR**-*225*-**285-293**	26	80C-E06	X	
8,0	-6	5/16	**201-206**-*266*	26	80C-E06		X
10,0	-8	13/32	**213-221FR**-*225*-**285-293**	26	80C-E08	X	
10,0	-8	13/32	**201-206**-*266*	26	80C-E08		X
12,5	-10	1/2	**213-221FR**-*225*-**285-293**	26	80C-E10	X	
12,5	-10	1/2	**201-206**-*266*	26	80C-E10		X
16,0	-12	5/8	**213-221FR**-*225*-**285-293**	26	80C-E12	X	
16,0	-12	5/8	**201-206**-*266*	26	80C-E12		X
22,0	-16	7/8	**213-221FR**-*225*-**293**	26	80C-E16	X	
22,0	-16	7/8	**201-206**-*235*-*266*	26	80C-E16		X

Konstruktionsmerkmale und technische Daten können jederzeit ohne vorherige Ankündigung geändert werden. Pressmaßtabellen sind als Richtlinie bestimmt. Zur Sicherstellung einer maßhaltigen Krimpausführung ist der Pressmaßdurchmesser entsprechend den Angaben in der Werkzeugauswahltabelle in regelmäßigen Abständen zu überprüfen.

Schlauchtypen in Kursivschrift werden nicht mehr produziert.

Pressmaßtabellen Stand: 2006-10-16

KarryKrimp® 2 – PHastkrimp®

Serie 46 / 48

Schlauch I.D. DN	Zoll	Size	mm	Schlauchtyp	Armaturen Serie	Backen-satz	Backenring R01 silber	R02 schwarz	Einsteck-tiefe mm	Pressmaß mm	mm
6	1/4	-4	6,3	*491*-**492-492ST**-*691*-**692**	46	80C-B04	X		23	14,35	14,85
6	1/4	-4	6,3	**441-441RH**-*461*-**461LT-462-462ST**	46	80C-B04		X	23	15,35	15,85
8	5/16	-5	7,9	*491*-**492-492ST**-*691*-**692**	46	80C-B05	X		23	16,15	16,65
8	5/16	-5	7,9	**441-441RH**-*461*-**461LT-462-462ST-463**	46	80C-B05		X	23	17,15	17,65
10	3/8	-6	9,5	*491*-**492-492ST**-*691*-**692**	46	80C-B06	X		22	19,30	19,80
10	3/8	-6	9,5	**441-441RH**-*461*-**461LT-462-462ST-463**	46	80C-B06		X	22	20,35	20,85
12	1/2	-8	12,7	*491*-**492-492ST**	46	80C-B08	X		23	22,35	22,85
12	1/2	-8	12,7	**441-441RH**-*461*-**461LT-462-462ST-463**-*691*-**692**	46	80C-B08		X	23	23,35	23,85
16	5/8	-10	15,9	*491*-**492-492ST**	46	80C-B10	X		24	25,65	26,15
16	5/8	-10	15,9	**441-441RH**-*461*-**461LT-462-462ST**-*691*-**692**	46	80C-B10		X	24	26,65	27,15
20	3/4	-12	19,1	*491*-**492-492ST**	46	80C-B12	X		25	29,45	29,95
20	3/4	-12	19,1	**441-441RH**-*461*-**461LT-462-462ST**	46	80C-B12		X	25	30,50	31,00
25	1	-16	25,4	*491*-**492-492ST**	46	80C-B16	X		30	37,10	37,60
25	1	-16	25,4	**441-441RH**-*461*-**461LT-462-462ST**	46	80C-B16		X	30	38,10	38,60
32	1.1/4	-20	31,8	*491*-**492-492ST**	46	80C-B20	X		38	43,95	44,45
32	1.1/4	-20	31,8	*461*-**461LT-462-462ST**	46	80C-B20		X	38	44,95	45,45

Schlauch I.D. DN	Zoll	Size	mm	Schlauchtyp	Armaturen Serie	Backen-satz	Backenring R01 silber	R02 schwarz	Einsteck-tiefe mm	Pressmaß mm	mm
6	1/4	-4	6,3	*421-421HT*-**421SN-422**-*431*-**441-441RH**-*442*-**451TC-471TC-472TC**-*481*-**493**	48	80C-C04	X		22	16,40	16,90
6	1/4	-4	6,3	*301*-**301SN-302-304**-*381*-**421WC-601**	48	80C-C04		X	22	17,40	17,90
8	5/16	-5	7,9	*421*-**421SN-422**-*431*-**441-441RH**-*442*-**471TC-472TC**-*481*-**493**	48	80C-C05	X		24	18,05	18,55
8	5/16	-5	7,9	*301*-**301SN-302**-*381*	48	80C-C05		X	24	19,05	19,55
10	3/8	-6	9,5	*421-421HT*-**421SN-422**-*431*-**436-441-441RH**-*442-451*-**451TC-471TC-472TC**-*481*-**493**	48	80C-C06	X		22	20,35	20,85
10	3/8	-6	9,5	*301*-**301SN-302**-*381*	48	80C-C06		X	22	21,35	21,85
12	1/2	-8	12,7	*421-421HT*-**421SN-422-426**-*431*-**436-441-441RH**-*442-451*-**451TC-471TC-472TC**-*481*-**493**	48	80C-C08	X		23	23,35	23,85
12	1/2	-8	12,7	*301*-**301SN-302**-*381*	48	80C-C08		X	23	24,40	24,90
16	5/8	-10	15,9	*421-421HT*-**421SN-422-426**-*431*-**436-441-441RH**-*442-451*-**451TC-471TC-472TC**-*481*	48	80C-C10	X		25	26,65	27,15
16	5/8	-10	15,9	*301*-**301SN-302**-*381*	48	80C-C10		X	25	27,70	28,20
20	3/4	-12	19,1	*421-421HT*-**421SN-422-426**-*431*-**436-441-441RH**-*442-451*-**451TC-471TC-472TC**-*481*	48	80C-C12	X		25	30,50	31,00
20	3/4	-12	19,1	*301*-**301SN-302**-*381*	48	80C-C12		X	25	31,50	32,00
25	1	-16	25,4	*421-421HT*-**421SN-422-426**-*431*-**436-441-441RH**-*442-451*-**451TC-471TC-472TC**-*481*	48	80C-C16	X		30	38,10	38,60
25	1	-16	25,4	*301*-**301SN-302**-*381*	48	80C-C16		X	30	39,05	39,55
32	1.1/4	-20	31,8	*421-421HT*-**421RH-421SN-422-426-451TC-471TC-472TC**	48	80C-C20	X		47	50,05	50,55
32	1.1/4	-20	31,8	*301*-**301SN-302-304**-*381*-811-881	48	80C-C20		X	47	51,05	51,55

Konstruktionsmerkmale und technische Daten können jederzeit ohne vorherige Ankündigung geändert werden. Pressmaßtabellen sind als Richtlinie bestimmt. Zur Sicherstellung einer maßhaltigen Krimpausführung ist der Pressmaßdurchmesser entsprechend den Angaben in der Werkzeugauswahltabelle in regelmäßigen Abständen zu überprüfen.

Schlauchtypen in Kursivschrift werden nicht mehr produziert.

Pressmaßtabellen Stand: 2006-10-16

KarryKrimp® 2 – PHastkrimp®

Serie 70, 71, 73, 78

Schlauch I.D.				Schlauchtyp	Armaturen Serie	Backen-satz	Backenring		Einsteck-tiefe	Pressmaß		*
DN	Zoll	Size	mm				R01 silber	R02 schwarz	mm	mm	mm	
10	3/8	-6	9,5	*371*-**371LT-372-372RH-372TC-701**	70	83C-D06		X	29	25,15	25,65	*
10	3/8	-6	9,5	**721TC**-*77C-772-772ST*	71	83C-D06	X		29	24,15	24,65	*
12	1/2	-8	12,7	*371*-**371LT-372-372RH-372TC-701**	70	83C-D08		X	35	28,95	29,45	*
12	1/2	-8	12,7	**721TC**-*77C-772-772ST*	71	83C-D08	X		35	27,95	28,45	*
16	5/8	-10	15,9	*371*-**371LT-372-372RH-372TC-701**	70	83C-D10		X	37	32,00	32,50	*
16	5/8	-10	15,9	**721TC**-*77C-772-772ST*	71	83C-D10	X		37	31,00	31,50	*
16	5/8	-10	15,9	*782*	78	80C-L10	X		47	35,30	35,80	
20	3/4	-12	19,1	*371*-**371LT-372-372RH-372TC-701**	70	83C-D12		X	39	35,45	35,95	*
20	3/4	-12	19,1	**721TC**-*77C-772-772ST*-**774**	71	83C-D12	X		39	34,40	34,90	*
20	3/4	-12	19,1	**731**	73	80C-L12	X		48	36,05	36,55	
20	3/4	-12	19,1	**781**-*782*	78	80C-L12	X		49	36,05	36,55	*
25	1	-16	25,4	*371*-**371LT-372-372RH-372TC-701**	70	83C-D16		X	47	44,05	44,55	*
25	1	-16	25,4	**721TC**-*77C-772-772ST*-**774**	71	83C-D16	X		47	43,05	43,55	*
25	1	-16	25,4	**731**	73	80C-L16	X		51	43,95	44,45	
25	1	-16	25,4	**781**-*782*	78	80C-L16	X		51	43,95	44,45	*
32	1.1/4	-20	31,8	**721TC**-*77C-772-772ST*-**774**	71	83C-D20	X		47	51,45	51,95	*

* Bei Edelstahl-Armaturen kann das Pressmaß bis zu 0,25 mm größer als in der Tabelle angegeben sein.

Konstruktionsmerkmale und technische Daten können jederzeit ohne vorherige Ankündigung geändert werden. Pressmaßtabellen sind als Richtlinie bestimmt. Zur Sicherstellung einer maßhaltigen Krimpausführung ist der Pressmaßdurchmesser entsprechend den Angaben in der Werkzeugauswahltabelle in regelmäßigen Abständen zu überprüfen.

Schlauchtypen in Kursivschrift werden nicht mehr produziert.

Pressmaßtabellen Stand: 2006-10-16

Parkrimp® 2

Serie 26

Schlauch I.D. mm	Size	Zoll	Schlauchtyp	Armaturen Serie	Backensatz	Backen-Ring 83C-R02	Distanz-platte 83C-R02H	Adapter-einsatz 83C-OCB
5,0	-4	3/16	**213**-*225*-**285**-**293**	26	80C-E04			X
5,0	-4	3/16	**201**-**206**-*266*	26	80C-E04	X		X
6,3	-5	1/4	**213**-**221FR**-*225*	26	80C-E05			X
6,3	-5	1/4	**201**-**206**-*266*	26	80C-E05	X		X
8,0	-6	5/16	**213**-**221FR**-*225*-**285**-**293**	26	80C-E06			X
8,0	-6	5/16	**201**-**206**-*266*	26	80C-E06	X		X
10,0	-8	13/32	**213**-**221FR**-*225*-**285**-**293**	26	80C-E08			X
10,0	-8	13/32	**201**-**206**-*266*	26	80C-E08	X		X
12,5	-10	1/2	**213**-**221FR**-*225*-**285**-**293**	26	80C-E10			X
12,5	-10	1/2	**201**-**206**-*266*	26	80C-E10	X		X
16,0	-12	5/8	**213**-**221FR**-*225*-**285**-**293**	26	80C-E12			X
16,0	-12	5/8	**201**-**206**-*266*	26	80C-E12	X		X
22,0	-16	7/8	**213**-**221FR**-*225*-**293**	26	80C-E16			X
22,0	-16	7/8	**201**-**206**-*235*-*266*	26	80C-E16	X		X
29,0	-20	1.1/8	**213**-*225*	26	83C-E20			
29,0	-20	1.1/8	**201**-**206**-*266*	26	83C-E20		X	
35,0	-24	1.3/8	**213**-*225*-**293**	26	83C-E24			
35,0	-24	1.3/8	**201**-**206**-*266*	26	83C-E24		X	
46,0	-32	1.13/16	**213**-*225*-**293**	26	83C-E32			
46,0	-32	1.13/16	**201**-**206**-*266*	26	83C-E32		X	

Konstruktionsmerkmale und technische Daten können jederzeit ohne vorherige Ankündigung geändert werden. Pressmaßtabellen sind als Richtlinie bestimmt. Zur Sicherstellung einer maßhaltigen Krimpausführung ist der Pressmaßdurchmesser entsprechend den Angaben in der Werkzeugauswahltabelle in regelmäßigen Abständen zu überprüfen.

Schlauchtypen in Kursivschrift werden nicht mehr produziert.

Pressmaßtabellen Stand: 2006-10-16

Parkrimp® 2

Serie 46

Schlauch I.D. DN	Zoll	Size	mm	Schlauchtyp	Armaturen Serie	Backen-satz	1) 83C-R02	2) 83C-R02H	3) 83C-0CB	Einsteck-tiefe mm	Pressmaß mm	mm
6	1/4	-4	6,3	*491*-**492-492ST**-*691*-**692**	46	80C-B04			X	23	14,35	14,85
6	1/4	-4	6,3	**441-441RH**-*461*-**461LT-462-462ST**	46	80C-B04	X		X	23	15,35	15,85
8	5/16	-5	7,9	*491*-**492-492ST**-*691*-**692**	46	80C-B05			X	23	16,15	16,65
8	5/16	-5	7,9	**441-441RH**-*461*-**461LT-462-462ST-463**	46	80C-B05	X		X	23	17,15	17,65
10	3/8	-6	9,5	*491*-**492-492ST**-*691*-**692**	46	80C-B06			X	22	19,30	19,80
10	3/8	-6	9,5	**441-441RH**-*461*-**461LT-462-462ST-463**	46	80C-B06	X		X	22	20,35	20,85
12	1/2	-8	12,7	*491*-**492-492ST**	46	80C-B08			X	23	22,35	22,85
12	1/2	-8	12,7	**441-441RH**-*461*-**461LT-462-462ST-463**-*691*-**692**	46	80C-B08	X		X	23	23,35	23,85
16	5/8	-10	15,9	*491*-**492-492ST**	46	80C-B10			X	24	25,65	26,15
16	5/8	-10	15,9	**441-441RH**-*461*-**461LT-462-462ST**-*691*-**692**	46	80C-B10	X		X	24	26,65	27,15
20	3/4	-12	19,1	*491*-**492-492ST**	46	80C-B12			X	25	29,45	29,95
20	3/4	-12	19,1	**441-441RH**-*461*-**461LT-462-462ST**	46	80C-B12	X		X	25	30,50	31,00
25	1	-16	25,4	*491*-**492-492ST**	46	80C-B16			X	30	37,10	37,60
25	1	-16	25,4	**441-441RH**-*461*-**461LT-462-462ST**	46	80C-B16	X		X	30	38,10	38,60
32	1.1/4	-20	31,8	*491*-**492-492ST**	46	80C-B20			X	38	43,95	44,45
32	1.1/4	-20	31,8	*461*-**461LT-462-462ST**	46	80C-B20	X		X	38	44,95	45,45

1) Backenring
2) Distanzplatte
3) Adaptereinsatz

Konstruktionsmerkmale und technische Daten können jederzeit ohne vorherige Ankündigung geändert werden. Pressmaßtabellen sind als Richtlinie bestimmt. Zur Sicherstellung einer maßhaltigen Krimpausführung ist der Pressmaßdurchmesser entsprechend den Angaben in der Werkzeugauswahltabelle in regelmäßigen Abständen zu überprüfen.

Schlauchtypen in Kursivschrift werden nicht mehr produziert.

Pressmaßtabellen Stand: 2006-10-16

Parkrimp® 2

Serie 48

Schlauch I.D. DN	Zoll	Size	mm	Schlauchtyp	Armaturen Serie	Backen-satz	1) 83C-R02	2) 83C-R02H	3) 83C-0CB	Einsteck-tiefe mm	Pressmaß mm	mm
6	1/4	-4	6,3	*421-421HT*-**421SN-422**-*431*-**441-441RH**-*442*-**451TC-471TC-472TC**-*481*-**493**	48	80C-C04			X	22	16,40	16,90
6	1/4	-4	6,3	*301*-**301SN-302-304**-*381*-**421WC-601**	48	80C-C04	X		X	22	17,40	17,90
8	5/16	-5	7,9	*421*-**421SN-422**-*431*-**441-441RH**-*442*-**471TC-472TC**-*481*-**493**	48	80C-C05			X	24	18,05	18,55
8	5/16	-5	7,9	*301*-**301SN-302**-*381*	48	80C-C05	X		X	24	19,05	19,55
10	3/8	-6	9,5	*421-421HT*-**421SN-422**-*431*-**436-441-441RH**-*442-451*-**451TC-471TC-472TC**-*481*-**493**	48	80C-C06			X	22	20,35	20,85
10	3/8	-6	9,5	*301*-**301SN-302**-*381*	48	80C-C06	X		X	22	21,35	21,85
12	1/2	-8	12,7	*421-421HT*-**421SN-422-426**-*431*-**436-441-441RH**-*442-451*-**451TC-471TC-472TC**-*481*-**493**	48	80C-C08			X	23	23,35	23,85
12	1/2	-8	12,7	*301*-**301SN-302**-*381*	48	80C-C08	X		X	23	24,40	24,90
16	5/8	-10	15,9	*421-421HT*-**421SN-422-426**-*431*-**436-441-441RH**-*442-451*-**451TC-471TC-472TC**-*481*	48	80C-C10			X	25	26,65	27,15
16	5/8	-10	15,9	*301*-**301SN-302**-*381*	48	80C-C10	X		X	25	27,70	28,20
20	3/4	-12	19,1	*421-421HT*-**421SN-422-426**-*431*-**436-441-441RH**-*442-451*-**451TC-471TC-472TC**-*481*	48	80C-C12			X	25	30,50	31,00
20	3/4	-12	19,1	*301*-**301SN-302**-*381*	48	80C-C12	X		X	25	31,50	32,00
20	3/4	-12	19,1	**811**	48	80C-C12	X	X	X	25	32,50	33,00
25	1	-16	25,4	*421-421HT*-**421SN-422-426**-*431*-**436-441-441RH**-*442-451*-**451TC-471TC-472TC**-*481*	48	80C-C16			X	30	38,10	38,60
25	1	-16	25,4	*421-421HT*-**421SN-422-426**-*431*-**436-441-441RH**-*442-451*-**451TC-471TC-472TC**-*481*	48	83C-C16H				30	38,10	38,60
25	1	-16	25,4	*301*-**301SN-302**-*381*	48	80C-C16	X		X	30	39,05	39,55
25	1	-16	25,4	*301*-**301SN-302**-*381*	48	83C-C16H		X		30	39,05	39,55
25	1	-16	25,4	**811**	48	80C-C16	X	X	X	30	40,05	40,55
32	1.1/4	-20	31,8	*421-421HT*-**421RH-421SN-422-426-451TC-471TC-472TC**	48	80C-C20			X	47	50,05	50,55
32	1.1/4	-20	31,8	*421-421HT*-**421RH-421SN-422-426-451TC-471TC-472TC**	48	83C-C20H				47	50,05	50,55
32	1.1/4	-20	31,8	*301*-**301SN-302-304**-*381*-811-881	48	80C-C20	X		X	48	51,05	51,55
32	1.1/4	-20	31,8	*301*-**301SN-302-304**-*381*-811-881	48	83C-C20H		X		48	51,05	51,55
40	1.1/2	-24	38,1	*421-421HT*-**421RH-421SN-422-426-471TC-472TC**	48	83C-C24				38	58,15	58,65
40	1.1/2	-24	38,1	*301*-**301SN-302-304**-*381*-811-881	48	83C-C24		X		38	59,15	59,65
50	2	-32	50,8	*421-421HT*-**421RH-421SN-422-426-471TC-472TC**	48	83C-C32				48	69,45	69,95
50	2	-32	50,8	*301*-**301SN-302-304**-*381*-811-881	48	83C-C32		X		48	70,45	70,95

1) Backenring
2) Distanzplatte
3) Adaptereinsatz

Konstruktionsmerkmale und technische Daten können jederzeit ohne vorherige Ankündigung geändert werden. Pressmaßtabellen sind als Richtlinie bestimmt. Zur Sicherstellung einer maßhaltigen Krimpausführung ist der Pressmaßdurchmesser entsprechend den Angaben in der Werkzeugauswahltabelle in regelmäßigen Abständen zu überprüfen.
Schlauchtypen in Kursivschrift werden nicht mehr produziert.

Pressmaßtabellen Stand: 2006-10-16

Parkrimp® 2

Serie 70, 71, 73, 78, 79, S6

Schlauch I.D. DN	Zoll	Size	mm	Schlauchtyp	Armaturen Serie	Backen-satz	1) 83C-R02	2) 83C-R02H	3) 83C-0CB	Einsteck-tiefe mm	Pressmaß mm	mm	*
10	3/8	-6	9,5	*371*-**371LT-372-372RH-372TC-701**	70	83C-D06	X		X	29	25,15	25,65	*
10	3/8	-6	9,5	**721TC**-*77C-772-772ST*	71	83C-D06			X	29	24,15	24,65	*
12	1/2	-8	12,7	*371*-**371LT-372-372RH-372TC-701**	70	83C-D08	X		X	35	28,95	29,45	*
12	1/2	-8	12,7	**721TC**-*77C-772-772ST*	71	83C-D08			X	35	27,95	28,45	*
16	5/8	-10	15,9	*371*-**371LT-372-372RH-372TC-701**	70	83C-D10	X		X	37	32,00	32,50	*
16	5/8	-10	15,9	**721TC**-*77C-772-772ST*	71	83C-D10			X	37	31,00	31,50	*
16	5/8	-10	15,9	*782*	78	80C-L10			X	47	35,30	35,80	
20	3/4	-12	19,1	*371*-**371LT-372-372RH-372TC-701**	70	83C-D12	X		X	39	35,45	35,95	*
20	3/4	-12	19,1	**721TC**-*77C-772-772ST*-**774**	71	83C-D12			X	39	34,40	34,90	*
20	3/4	-12	19,1	**731**	73	80C-L12			X	48	36,05	36,55	
20	3/4	-12	19,1	**731**	73	83C-L12				48	36,05	36,55	
20	3/4	-12	19,1	**781**-*782*	78	80C-L12			X	49	36,05	36,55	*
20	3/4	-12	19,1	**781**-*782*	78	83C-L12				49	36,05	36,55	*
20	3/4	-12	19,1	**791TC**-*792*-**792TC**	79	80C-L12			X	56	36,05	36,55	
20	3/4	-12	19,1	**791TC**-*792*-**792TC**	79	83C-L12				56	36,05	36,55	
25	1	-16	25,4	*371*-**371LT-372-372RH-372TC-701**	70	83C-D16	X		X	47	44,05	44,55	*
25	1	-16	25,4	*371*-**371LT-372-372RH-372TC-701**	70	83C-D16H		X		47	44,05	44,55	*
25	1	-16	25,4	**721TC**-*77C-772-772ST*-**774**	71	83C-D16			X	47	43,05	43,55	*
25	1	-16	25,4	**721TC**-*77C-772-772ST*-**774**	71	83C-D16H				47	43,05	43,55	*
25	1	-16	25,4	**731**	73	80C-L16			X	51	43,95	44,45	
25	1	-16	25,4	**731**	73	83C-L16				51	43,95	44,45	
25	1	-16	25,4	**781**-*782*	78	80C-L16			X	51	43,95	44,45	*
25	1	-16	25,4	**781**-*782*	78	83C-L16				51	43,95	44,45	*
25	1	-16	25,4	**791TC**-*792*-**792TC**	79	80C-L16			X	59	43,95	44,45	
25	1	-16	25,4	**791TC**-*792*-**792TC**	79	83C-L16				59	43,95	44,45	
32	1.1/4	-20	31,8	*371*-**701**	70	83C-D20H		X		47	52,45	52,95	*
32	1.1/4	-20	31,8	**721TC**-*77C-772-772ST*-**774**	71	83C-D20			X	47	51,45	51,95	*
32	1.1/4	-20	31,8	**721TC**-*77C-772-772ST*-**774**	71	83C-D20H				47	51,45	51,95	*
32	1.1/4	-20	31,8	**731**	73	83C-L20				65	54,35	54,85	
32	1.1/4	-20	31,8	**781**-*782*	78	83C-L20				65	54,35	54,85	*
32	1.1/4	-20	31,8	**791TC**	79	83C-L20				72	54,35	54,85	
40	1.1/2	-24	38,1	**701**	70	83C-D24		X		55	59,15	59,65	
40	1.1/2	-24	38,1	*711*-**721TC**-*77C-772-772ST*-**774**	71	83C-D24				60	58,15	58,65	*
40	1.1/2	-24	38,1	**731**	73	83C-L24				63	61,95	62,45	
40	1.1/2	-24	38,1	**781**-*782*	78	83C-L24				66	62,00	62,50	*
40	1.1/2	-24	38,1	**791TC**	79	83C-L24				76	62,00	62,50	
50	2	-32	50,8	*711*-**721TC**-*77C-772-772ST*-**774**	71	83C-D32				65	70,50	71,00	*
50	2	-32	50,8	**731**	73	83C-L32				73	76,85	77,35	
50	2	-32	50,8	**P35**	S6	83C-L32				88	76,85	77,35	

1) Backenring
2) Distanzplatte
3) Adaptereinsatz
* Bei Edelstahl-Armaturen kann das Pressmaß bis zu 0,25 mm größer als in der Tabelle angegeben sein.

Konstruktionsmerkmale und technische Daten können jederzeit ohne vorherige Ankündigung geändert werden. Pressmaßtabellen sind als Richtlinie bestimmt. Zur Sicherstellung einer maßhaltigen Krimpausführung ist der Pressmaßdurchmesser entsprechend den Angaben in der Werkzeugauswahltabelle in regelmäßigen Abständen zu überprüfen.
Schlauchtypen in Kursivschrift werden nicht mehr produziert.

Pressmaßtabellen Stand: 2006-10-16

Bestell-Nr.	Seite
015306	Ea-1
015307	Ea-1
025077-PFD	Ea-1
10126	B2b-8
10146	Cb-28
10148	Cb-28
10170	Db-15
10171	Dc-13
10173	Dd-9
10178	De-9
101S6	Dg-1
10346	Cb-29
10348	Cb-29
10370	Db-16
10371	Dc-14
10373	Dd-10
10378	De-10
10446	Cb-30
10448	Cb-30
10546	Cb-31
10548	Cb-31
10626	B2b-9
10646	Cb-32
10648	Cb-32
10670	Db-17
10671	Dc-15
10673	Dd-11
10678	De-11
106S6	Dg-2
10826	B2b-12
10846	Cb-33
10848	Cb-33
10C46	Cb-13
10C48	Cb-13
10C70	Db-6
10C71	Dc-6
10C73	Dd-2
10C78	De-2
10C79	Df-2
11546	Cb-40
11548	Cb-40
11570	Db-20
11571	Dc-18
11573	Dd-14
11578	De-14
11671	Dc-19
11746	Cb-41
11748	Cb-41
11770	Db-21
11771	Dc-20
11773	Dd-15
11778	De-15
11946	Cb-42
11948	Cb-42
11970	Db-22
11971	Dc-21
11973	Dd-16
11978	De-16
11C46	Cb-14
11C48	Cb-14
11C70	Db-7
11C71	Dc-7
11C73	Dd-3
11C78	De-3
11C79	Df-3
11D46	Cb-9
11D48	Cb-9
13346	Cb-34
13348	Cb-34
13726	B2b-10
13746	Cb-35
13748	Cb-35
13770	Db-18
13771	Dc-16

Bestell-Nr.	Seite
13773	Dd-12
13778	De-12
13926	B2b-11
13946	Cb-36
13948	Cb-36
13970	Db-19
13971	Dc-17
13973	Dd-13
13978	De-13
13D46	Cb-17
13D48	Cb-17
13V26	B2b-10
13V46	Cb-35
13V48	Cb-35
13V70	Db-18
13V71	Dc-16
13W26	B2b-11
13W46	Cb-36
13W48	Cb-36
13W70	Db-19
13W71	Dc-17
13Y46	Cb-37
13Y48	Cb-37
14146	Cb-37
14148	Cb-37
14926	B2b-19
14946	Cb-56
14948	Cb-56
14A73	Dd-14
14A78	De-14
14AS6	Dg-3
14F73	Dd-15
14F78	De-15
14FS6	Dg-4
14N73	Dd-16
14N78	De-16
14NS6	Dg-5
159PT26	B2b-17
15D48	Cb-11
15H26	B2b-15
15LPT26	B2b-18
15S26	B2b-14
15T26	B2b-16
16826	B2b-9
16846	Cb-32
16848	Cb-32
16870	Db-17
16871	Dc-15
16A46	Cb-43
16A48	Cb-43
16A70	Db-23
16A71	Dc-22
16A73	Dd-17
16A78	De-17
16A79	Df-4
16AS6	Dg-6
16F46	Cb-44
16F48	Cb-44
16F70	Db-24
16F71	Dc-23
16F73	Dd-18
16F78	De-18
16F79	Df-5
16FS6	Dg-7
16N46	Cb-45
16N48	Cb-45
16N70	Db-25
16N71	Dc-24
16N73	Dd-19
16N78	De-19
16N79	Df-6
16NS6	Dg-8
19126	B2b-7
19146	Cb-26

Bestell-Nr.	Seite
19148	Cb-26
19226	B2b-4
19246	Cb-18
19248	Cb-18
19270	Db-9
19271	Dc-9
19273	Dd-5
19278	De-5
19346	Cb-39
19348	Cb-39
1B126	B2b-5
1B146	Cb-19
1B148	Cb-19
1B170	Db-10
1B171	Dc-10
1B173	Dd-6
1B178	De-6
1B226	B2b-6
1B246	Cb-20
1B248	Cb-20
1B270	Db-11
1B271	Dc-11
1B273	Dd-7
1B278	De-7
1B446	Cb-21
1B448	Cb-21
1B546	Cb-27
1B548	Cb-27
1C046	Cb-5
1C048	Cb-5
1C346	Cb-6
1C348	Cb-6
1C448	Cb-7
1C546	Cb-8
1C548	Cb-8
1C646	Cb-16
1C648	Cb-16
1C946	Cb-12
1C948	Cb-12
1C970	Db-5
1C971	Dc-5
1C973	Dd-1
1C978	De-1
1C979	Df-1
1CA26	B2b-1
1CA46	Cb-1
1CA48	Cb-1
1CA70	Db-1
1CA71	Dc-1
1CE26	B2b-2
1CE46	Cb-2
1CE48	Cb-2
1CE70	Db-2
1CE71	Dc-2
1CF26	B2b-3
1CF46	Cb-3
1CF48	Cb-3
1CF70	Db-3
1CF71	Dc-3
1CW46	Cb-69
1CW48	Cb-69
1D046	Cb-4
1D048	Cb-4
1D070	Db-4
1D071	Dc-4
1D246	Cb-15
1D248	Cb-15
1D270	Db-8
1D271	Dc-8
1D273	Dd-4
1D278	De-4
1D946	Cb-25
1D948	Cb-25
1D970	Db-14

Bestell-Nr.	Seite
1D971	Dc-12
1D973	Dd-8
1D978	De-8
1DD48	Cb-10
1DK46	Cb-67
1DK48	Cb-67
1DX46	Cb-68
1DX48	Cb-68
1EA46	Cb-22
1EA48	Cb-22
1EA70	Db-12
1EB46	Cb-23
1EB48	Cb-23
1EC46	Cb-24
1EC48	Cb-24
1EC70	Db-13
1F248	Cb-55
1F446	Cb-57
1F448	Cb-57
1F470	Db-33
1F648	Cb-58
1F948	Cb-59
1FA48	Cb-60
1FG48	Cb-54
1FG70	Db-32
1FU46	Cb-61
1FU48	Cb-61
1GU46	Cb-62
1GU48	Cb-62
1J146	Cb-50
1J148	Cb-50
1J170	Db-30
1J546	Cb-51
1J548	Cb-51
1J746	Cb-48
1J748	Cb-48
1J770	Db-28
1J771	Dc-27
1J773	Dd-22
1J778	De-26
1J779	Df-8
1J946	Cb-49
1J948	Cb-49
1J970	Db-29
1J971	Dc-28
1J973	Dd-23
1J978	De-27
1J979	Df-9
1JC26	B2b-13
1JC46	Cb-46
1JC48	Cb-46
1JC70	Db-26
1JC71	Dc-25
1JC73	Dd-20
1JC78	De-24
1JD46	Cb-53
1JD48	Cb-53
1JM46	Cb-52
1JM48	Cb-52
1JM70	Db-31
1JM73	Dd-24
1JM78	De-28
1JS46	Cb-47
1JS48	Cb-47
1JS70	Db-27
1JS71	Dc-26
1JS73	Dd-21
1JS78	De-25
1JS79	Df-7
1L946	Cb-38
1L948	Cb-38
1MU46	Cb-63
1MU48	Cb-63
1MU70	Db-34

Bestell-Nr.	Seite
1MZ46	Cb-64
1MZ48	Cb-64
1NW46	Cb-70
1NW48	Cb-70
1PW46	Cb-71
1PW48	Cb-71
1T126	B2b-20
1UT46	Cb-65
1UT48	Cb-65
1XA78	De-20
1XF78	De-21
1XG78	De-22
1XN78	De-23
1XU48	Cb-66
1XU70	Db-35
1XU71	Dc-29
1XY70	Db-36
2-0	Eb-2
201	B2a-1
206	B2a-2
213	B2a-3
2-2	Eb-3
221FR	B2a-4
285	B2a-5
293	B2a-6
30182	B1b-20
301SN	Ca-1
302	Ca-2
30282	B1b-22
30382	B1b-23
304	Ca-3
30682	B1b-24
30882	B1b-27
31382	B1b-21
31D82	B1b-10
33482	B1b-19
33782	B1b-25
33982	B1b-26
33V82	B1b-25
33W82	B1b-26
34982	B1b-34
35C82	B1b-11
36882	B1b-24
36C82	B1b-12
371LT	Da-1
372	Da-2
372RH	Da-3
372TC	Da-4
37C82	B1b-13
38282	B1b-35
39182	B1b-18
39282	B1b-14
39B82	B1b-4
39C82	B1b-5
3AF82	B1b-30
3B182	B1b-15
3B282	B1b-16
3C382	B1b-1
3C482	B1b-2
3C582	B1b-3
3CA82	B1b-6
3CE82	B1b-7
3CF82	B1b-8
3D082	B1b-9
3D982	B1b-17
3FF82	B1b-29
3JC82	B1b-28
3NM82	B1b-31
3YW82	B1b-32
402	Ca-4
405.906	Ea-19
421RH	Ca-5
421SN	Ca-6
421WC	Ca-7

Bestell-Nr.	Seite
422	Ca-8
424	Ca-9
426	Ca-10
436	Ca-11
441	Ca-12
441RH	Ca-13
451TC	Ca-14
461LT	Ca-15
462	Ca-16
462ST	Ca-17
463	Ca-18
471TC	Ca-19
472TC	Ca-19
492	Ca-20
492ST	Ca-21
493	Ca-22
50H	Eb-1
51H	Eb-1
600.4	Ea-17
601	B2a-7
611050G	Ea-18
611HT	B2a-8
681DB	B2a-9
692	Ca-23
692Twin	Ca-24
701	Da-5
711509	Eb-2
721TC	Da-6
731	Da-7
774	Da-8
781	Da-9
791TC	Da-11
792TC	Da-12
801	B1a-1
804	B1a-2
80C-A04	Ea-7
80C-A05	Ea-7
80C-A06	Ea-7
80C-A08	Ea-7
80C-A10	Ea-7
80C-A12	Ea-7
80C-A16	Ea-7
80C-A20	Ea-7
80C-B04	Ea-7
80C-B05	Ea-7
80C-B06	Ea-7
80C-B08	Ea-7
80C-B10	Ea-7
80C-B12	Ea-7
80C-B16	Ea-7
80C-B20	Ea-7
80C-C04	Ea-7
80C-C05	Ea-7
80C-C06	Ea-7
80C-C08	Ea-7
80C-C10	Ea-7
80C-C12	Ea-7
80C-C16	Ea-7
80C-C20	Ea-7
80C-E04	Ea-7
80C-E05	Ea-7
80C-E06	Ea-7
80C-E08	Ea-7
80C-E10	Ea-7
80C-E12	Ea-7
80C-E16	Ea-7
80C-L12	Ea-7
80C-L16	Ea-7
811	Ca-25
821FR	B1a-3
82C-00L	Ea-2
82C-00L	Ea-6
82C-061	Ea-2
82C-2HP	Ea-6

Bestell-Nr.	Seite
82CE-003	Ea-2
82CE-061	Ea-2
82CE-0AP	Ea-6
82CE-0EP	Ea-6
82C-R01	Ea-2
82C-R01-PFD	Ea-1
82C-R02	Ea-1
82C-R02	Ea-2
830M	B1a-4
831	B1a-5
836	B1a-6
837BM	B1a-7
837PU-Plus	B1a-8
838M	B1a-9
83C-A16H	Ea-7
83C-A20H	Ea-7
83C-A24	Ea-7
83C-A32	Ea-7
83C-C16H	Ea-7
83C-C20H	Ea-7
83C-C24	Ea-7
83C-C32	Ea-7
83C-D06	Ea-7
83C-D06	Ea-7
83C-D08	Ea-7
83C-D08	Ea-7
83C-D10	Ea-7
83C-D10	Ea-7
83C-D12	Ea-7
83C-D12	Ea-7
83C-D16	Ea-7
83C-D16	Ea-7
83C-D16H	Ea-7
83C-D16H	Ea-7
83C-D20	Ea-7
83C-D20	Ea-7
83C-D20H	Ea-7
83C-D20H	Ea-7
83C-D24	Ea-7
83C-D24	Ea-7
83C-D32	Ea-7
83CE-083U	Ea-5
83C-E20	Ea-7
83C-E24	Ea-7
83C-E32	Ea-7
83CE-380U	Ea-5
83C-L12	Ea-7
83C-L16	Ea-7
83C-L20	Ea-7
83C-L24	Ea-7
83C-L32	Ea-7
83C-L32	Ea-7
83C-U12	Ea-7
83C-U12	Ea-7
83C-U16	Ea-7
83C-U16	Ea-7
853009	Eb-6
85C-061	Ea-3
85C-0AP	Ea-6
85CE-003	Ea-3
85CE-061	Ea-3
85CE-0HP	Ea-6
85C-R01	Ea-3
85C-R01	Ea-4
85C-R02	Ea-3
85C-R02	Ea-4
881	Ca-26
89CE-061	Ea-4
94C-001-PFD	Ea-1
94C-MKS2	Ea-1
AG	Eb-8
AM	Eb-6
AR	Eb-6
AS	Eb-9

Bestell-Nr.	Seite
CARG	Eb-3
DP	B1b-36
DR	B1b-37
EARG	Eb-2
EM10.P	Ea-8
FHS	Eb-1
FS-F	Eb-10
H896137	Ea-18
H899770	Ea-19
H899771	Ea-17
H899959	Ea-17
HG	Eb-11
Hoze-Oil	Ea-18
M	Eb-4
M1H	Eb-1
M2H	Eb-1
P35	Da-10
PG	Eb-11
PS	Eb-9
S	Eb-5
SG	Eb-7
SS-N	Eb-5
T891179	Ea-9
T891179	Ea-10
T891180	Ea-11
T905871	Ea-11
TH11-3	Ea-18
TH3-13-12V	Ea-12
TH3-13-3PH	Ea-12
TH3-13-BS	Ea-12
TH3-13-BT	Ea-12
TH3-14-3PH	Ea-13
TH3-14-BS	Ea-13
TH3-14-BT	Ea-13
TH3-15-3PH	Ea-14
TH3-15-BAR	Ea-14
TH3-15-BS	Ea-14
TH3-15-BTF	Ea-14
TH3-15-BTS	Ea-14
TH3-2	Ea-10
TH3-2-12VDC	Ea-9
TH3-3	Ea-11
TH4-10	Ea-15
TH4-4U	Ea-16
TH4-7	Ea-15
TH4-8	Ea-15
TH4-9	Ea-15
TH4-9-1	Ea-15
TH5-3	Ea-19
TH5-3E	Ea-19
TH6-6	Ea-17
TH6-7	Ea-17
TH6-7-30	Ea-17
TH6-7-55	Ea-17
TH7-12	Ea-20
TH7-13	Ea-20
TH7-14	Ea-21
TH7-15	Ea-21
TM160x2,5x20	Ea-8
UPTH-22b	Ea-16
UPTH-PW 11	Ea-16
UPTS 100	Ea-16
VERG	Eb-2
VURG	Eb-2
VW121	B1b-33
WKS	Eb-12
XARG	Eb-3

Bewegungs- und Steuerungstechnologien von Parker

Bei Parker geht es uns darum, unseren Kunden zu helfen, das nahezu Unmögliche möglich zu machen. Als Anbieter von Lösungen helfen wir unseren Kunden, höhere Produktivität zu erzielen, indem wir die besten Systeme für ihre Anforderungen entwickeln. Dies bedeutet, dass wir die Kundenanwendungen von verschiedenen Seiten betrachten und neue Wege der Wertschöpfung ausfindig machen.
Was auch immer im Bereich Bewegung und Steuerung benötigt wird, Parker hat die Erfahrung, die breite Produktpalette und globale Reichweite, um ständig einen hervorragenden Lieferservice bieten zu können. Kein Unternehmen weiß mehr über die Steuerung von Bewegungen als Parker. Weitere Informationen erhalten Sie unter der kostenlosen Rufnummer 00800 27 27 5374

LUFT- UND RAUMFAHRT

Schlüsselmärkte
- Flugzeugantriebe
- Geschäftsflugverkehr und allgemeine Luftfahrt
- Kommerzieller Transport
- Landgestützte Waffensysteme
- Militärflugzeuge
- Raketen und Raketenwerfer-Fahrzeuge
- Regionalverkehr
- Unbemannte Flugzeuge

Schlüsselprodukte
- Flugsteuerungssysteme und -komponenten
- Fluidleitungssysteme
- Fluid-Durchflussmessungs- und Zerstäubungsgeräte
- Kraftstoffsysteme und -komponenten
- Hydrauliksysteme und -komponenten
- Systeme zur Herstellung von inertem Stickstoff
- Pneumatische Systeme und Komponenten
- Räder und Bremsen

KLIMASTEUERUNG

Schlüsselmärkte
- Landwirtschaft
- Klimatechnik
- Lebensmittel, Getränke und Milchprodukte
- Medizin/Biowissenschaften
- Präzisionskühlung
- Verarbeitung
- Transport

Schlüsselprodukte
- CO_2-Kontrollen
- Elektronische Steuerungen
- Filtertrockner
- Handabsperrventile
- Schläuche und Anschlüsse
- Druckregelventile
- Kühlmittelverteiler
- Sicherheitsventile
- Elektromagnetventile
- Thermostatische Expansionsventile

ELEKTROMECHANIK

Schlüsselmärkte
- Luft- und Raumfahrt
- Industrielle Automation
- Biowissenschaften und Medizintechnik
- Werkzeugmaschinen
- Verpackungsmaschinen
- Papierherstellungs- und Druckmaschinen
- Kunststoffmaschinen und Materialumformung
- Grundstoff- und Rohmetall-Herstellung
- Halbleiter und elektronische Industrie
- Textilmaschinen
- Draht und Kabel

Schlüsselprodukte
- AC-Servoantriebstechnik und komplette Automationslösungen
- Elektromechanische Aktuatoren, Portalroboter und Führungen
- Elektrohydraulische Antriebssysteme
- Elektromechanische Antriebssysteme
- Geräte zur Visualisierung und Bedienung
- Direktantriebstechnik wie Linearservo und Torquemotoren
- Schrittmotoren, Servomotoren und Bewegungssteuerungen
- Strangpressprofil-Bausystem

FILTERUNG

Schlüsselmärkte
- Lebensmittel und Getränke
- Industrie-Maschinen und Anlagen
- Biowissenschaften
- Schifffahrt
- Mobile Ausrüstung
- Öl und Gas
- Energieerzeugung
- Prozesstechnik
- Transport

Schlüsselprodukte
- Analytische Gaserzeuger
- Filter für Druckluft und Gas
- Condition Monitoring
- Motorsaugluft-, Treibstoff- und Öl-Filterung und -Systeme
- Hydraulik-, Schmier- und Kühlmittelfilter
- Prozess-, chemische, Wasser- und Mikrofilter
- Stickstoff- u. Wasserstoff-Erzeuger, Automatische Kondensatableiter

LEITUNG VON FLÜSSIGKEITEN UND GASEN

Schlüsselmärkte
- Luft- und Raumfahrt
- Landwirtschaft
- Umschlag großer Mengen von Chemikalien
- Baumaschinen
- Lebensmittel und Getränke
- Kraftstoff- und Gasleitung
- Industrielle Anlagen
- Mobile Ausrüstungen
- Öl und Gas
- Transport
- Schweißen

Schlüsselprodukte
- Messinganschlüsse und –ventile
- Diagnoseausrüstung
- Fluid-Leitungssysteme
- Schläuche für industrielle Anwendungen
- PTFE- und PFA-Schläuche, -Rohre und Kunststoffanschlüsse
- Gummi- und Thermoplastschläuche und Anschlüsse
- Rohrverschraubungen und Adapter
- Schnellverschluss-Kupplungen

HYDRAULIK

Schlüsselmärkte
- Luft- und Raumfahrt
- Hebezeuge
- Landwirtschaft
- Baumaschinen
- Forstwirtschaft
- Industrie-Maschinen u. Anlagen
- Bergbau
- Öl und Gas
- Stromerzeugung u. Energiewirtsch.
- LKW-Hydraulik

Schlüsselprodukte
- Diagnoseausrüstung
- Hydraulische Zylinder und Hydro-Speicher
- Hydraulische Motoren und Pumpen
- Hydraulik-Systeme
- Hydraulik-Ventile und Steuerungen
- Nebenantriebe
- Gummi- und Thermoplastschläuche und Anschlüsse
- Rohrverschraubungen und Adapter
- Schnellverschluss-Kupplungen

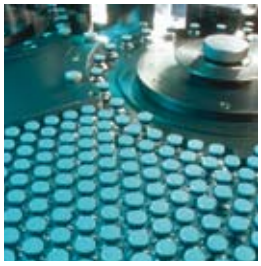

PNEUMATIK

Schlüsselmärkte
- Luft- und Raumfahrt
- Transportsysteme und Werkstück-Handhabung
- Industrielle Automation
- Biowissenschaften und Medizin
- Werkzeugmaschinen
- Verpackungsmaschinen
- Transportwesen und Automobilindustrie

Schlüsselprodukte
- Druckluft-Aufbereitung
- Messinganschlüsse und -ventile
- Anschluss-Grundplatten
- Pneumatik-Zubehör
- Pneumatik-Aktuatoren und Greifer
- Pneumatik-Ventile und Steuerungen
- Schnellverschluss-Kupplungen
- Dreh-Antriebe
- Gummi- und Thermoplastschläuche und Anschlüsse
- Strangpressprofile-Bausystem
- Thermoplast-Rohre und -anschlüsse
- Vakuum-Ejektoren, -Sauger und -Sensoren

PROZESSSTEUERUNG

Schlüsselmärkte
- Chemische Industrie/Raffinerien
- Lebensmittel, Getränke und Milchprodukte
- Allgemeine und Zahnmedizin
- Mikro-Elektronik
- Öl und Gas
- Energieerzeugung

Schlüsselprodukte
- Produkte und Systeme zur Bearbeitung analytischer Proben
- Anschlüsse, Ventile und Pumpen für die Leitung von Fluorpolymeren
- Anschlüsse, Ventile und Regler für die Leitung hochreiner Gase
- Prozesstechnik-Anschlüsse, -Ventile und Druckregler
- Mitteldruckanschlüsse und -ventile

DICHTUNG UND ABSCHIRMUNG

Schlüsselmärkte
- Luft- und Raumfahrt
- Chemische Verarbeitung
- Gebrauchsgüter
- Energie, Öl und Gas
- Fluidtechnik
- Industrie allgemein
- Informationstechnologie
- Biowissenschaften
- Militär
- Halbleiter-Technik
- Telekommunikation
- Transport

Schlüsselprodukte
- Dynamische Dichtungen
- Elastomer-O-Ringe
- EMV-Abschirmungen
- Extrudierte- und präzisionsgeschnittene/gefertigte Elastomerdichtungen
- Homogene und eingefügte Elastomerformen
- Hochtemperatur-Metalldichtungen
- Metall- und Kunststoff- Verbundstoff-Dichtungen
- Wärmeleitmaterialien

Parker

ENGINEERING YOUR SUCCESS.

Verkaufsbüros

AE – Vereinigte Arabische Emirate, Abu Dhabi
Tel: +971 2 67 88 587

AR – Argentinien, Buenos Aires
Tel: +54 3327 44 4129

AT – Österreich, Wiener Neustadt
Tel: +43 (0)2622 23501-0

AT – Österreich, Wiener Neustadt (Osteuropa)
Tel: +43 (0)2622 23501 970

AU – Australien, Castle Hill
Tel: +61 (0)2-9634 7777

AZ – Aserbaidschan, Baku
Tel: +994 50 2233 458

BE – Belgien, Nivelles
Tel: +32 (0)67 280 900

BR – Brasilien, Cachoeirinha RS
Tel: +55 51 3470 9144

BY – Republik Belarus, Minsk
Tel: +375 17 209 9399

CA – Kanada, Milton, Ontario
Tel: +1 905 693 3000

CH – Schweiz
Siehe Deutschland

CN – China, Shanghai
Tel: +86 21 5031 2525

CN – China, Beijing
Tel: +86 10 6561 0520

CZ – Tschechische Republik, Klecany
Tel: +420 284 083 111

DE – Deutschland, Kaarst
Tel: +49 (0)2131 4016 0

DK – Dänemark, Ballerup
Tel: +45 43 56 04 00

ES – Spanien, Madrid
Tel: +34 902 33 00 01

FI – Finnland, Vantaa
Tel: +358 (0) 20 753 2500

FR – Frankreich, Contamine-sur-Arve
Tel: +33 (0)4 50 25 80 25

GR – Griechenland, Athen
Tel: +30 210 933 6450

HK – Hongkong
Tel: +852 2428 8008

HU – Ungarn, Budapest
Tel: +36 1 220 4155

IE – Irland, Dublin
Tel: +353 (0)1 466 6370

IN – Indien, Mumbai
Tel: +91 22 6513 7081-85

IT – Italien, Corsico (MI)
Tel: +39 02 45 19 21

JP – Japan, Fujisawa
Tel: +(81) 4 6635 3050

KR – Korea, Seoul
Tel: +82 2 559 0400

KZ – Kazachstan, Almaty
Tel: +7 3272 505 800

LV – Lettland, Riga
Tel: +371 74 52601

MX – Mexiko, Apodaca
Tel: +52 81 8156 6000

MY – Malaysia, Subang Jaya
Tel: +60 3 5638 1476

NL – Niederlande, Oldenzaal
Tel: +31 (0)541 585 000

NO – Norwegen, Ski
Tel: +47 64 91 10 00

NZ – Neuseeland, Mt Wellington
Tel: +64 9 574 1744

PL – Polen, Warschau
Tel: +48 (0)22 573 24 00

PT – Portugal, Leca da Palmeira
Tel: +351 22 999 7360

RO – Rumänien, Bukarest
Tel: +40 21 252 1382

RU – Russland, Moskau
Tel: +7 495 645-2156

SE – Schweden, Spånga
Tel: +46 (0)8 59 79 50 00

SG – Singapur
Tel: +65 6887 6300

SL – Slowenien, Novo Mesto
Tel: +386 7 337 6650

SK – Slowakei
Siehe Tschechische Republik

TH – Thailand, Bangkok
Tel: +662 717 8140

TR – Türkei, Merter/Istanbul
Tel: +90 212 482 91 06 oder 07

TW – Taiwan, Taipeh
Tel: +886 2 2298 8987

UA – Ukraine, Kiew
Tel +380 44 494 2731

UK – Großbritannien, Warwick
Tel: +44 (0)1926 317 878

US – USA, Cleveland (Industrieanwendungen)
Tel: +1 216 896 3000

US – USA, Lincolnshire (Mobilanwendungen)
Tel: +1 847 821 1500

US – USA, Miami (Pan American Division)
Tel: +1 305 470 8800

VE – Venezuela, Caracas
Tel: +58 212 238 5422

ZA – Republik Südafrika, Kempton Park
Tel: +27 (0)11 961 0700

© 2007 Parker Hannifin Corporation. All rights reserved.

Katalog CAT/4400/DE 10/2007
punctum / PlantijnCasparie

Schutzgebühr: 10,00 Euro

Parker Hannifin GmbH & Co. KG
Pat-Parker-Platz 1
D-41564 Kaarst
Tel.: +49 (0)2131 4016 0
Fax: +49 (0)2131 4016 9199
sales.germany@parker.com
www.parker.com/eu

Ihr Parker-Händler